Colonna BASIC con 3 cassette postali, vano pacchi e illuminazione LED – RAL a scelta

Product number BML3D-D8HNXBC9F9

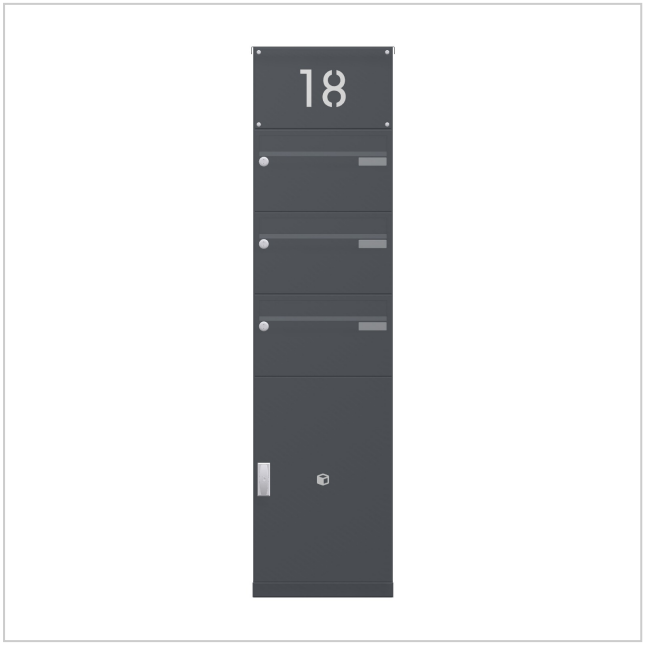

Product description

Impianto di cassette postali con ricezione pacchi e illuminazione LED – un design studiato per il Suo ingresso

L'impianto BASIC Horizontal di Briefkasten Manufaktur accoglie Lei e i Suoi visitatori con un design lineare e ordinato. La struttura modulare riunisce le funzioni selezionate in una soluzione ben organizzata e personalizzabile per la vita quotidiana. La serie BASIC offre cassette postali, moduli accessori e moduli funzionali combinabili in modo versatile, per un ingresso armonioso. L'impianto è previsto per l'installazione su colonna e offre 3 cassette postali per la corrispondenza quotidiana. Per le spedizioni di pacchi è integrato un apposito vano.

L'impianto è realizzato in un colore RAL a scelta e ha dimensioni complessive di L 383 × H 1472 × P 430 mm.

Facendo clic su «Configura ora» può aprire esattamente questa configurazione nel configuratore 3D. Qui può personalizzare ulteriormente l'impianto e poi ordinarlo.

Configurabile su misura

Personalizzi il Suo impianto di cassette postali in armonia con la Sua casa: con «Configura ora» può adattare questa configurazione alle Sue esigenze.

Briefkasten Manufaktur Lippe GmbH
Werler Straße 60
32105 Bad Salzuflen

www.briefkasten-manufaktur.de
info@briefkasten-manufaktur.de
Tel.: +49 5222 807110

Geschäftsführer Oliver Woineck
Ust.ID.Nr. DE303690847
Handelsregister Amtsgericht Lemgo, HRB 8618

- Supporti della lunghezza adatta: scelga tra le lunghezze dei montanti disponibili per la Sua situazione di installazione. La lunghezza raffigurata può essere modificata.
- Finitura delle cassette: personalizzi il colore nel configuratore 3D scegliendo tra i colori disponibili per questa versione.
- Iscrizioni personalizzate: personalizzi le superfici predisposte con nomi, numeri civici o testi a scelta. Le iscrizioni raffigurate sono esempi e possono essere sostituite.
- Stile delle scritte: scelga tra i caratteri disponibili per le iscrizioni e ne personalizzi l'aspetto nel configuratore.
- Sulle superfici appositamente predisposte di questo impianto è possibile configurare iscrizioni retroilluminate.
- Dotazione: aggiunga o modifichi i componenti compatibili con l'impianto scegliendo tra le opzioni di volta in volta disponibili.

In caso di modifiche personalizzate, le dimensioni e il prezzo vengono ricalcolati nel configuratore 3D in base alle Sue scelte.

Rivestimento robusto e protezione dalle intemperie ben studiata

Il tettuccio antipioggia in acciaio inox V2A 1.4301 integra la protezione strutturale dalle intemperie: ripara la parte superiore e contribuisce a tenere la pioggia lontana dal frontale.

Il rivestimento laterale in acciaio inox V2A 1.4301 protegge le superfici laterali e completa l'impianto con una finitura robusta e visivamente uniforme.

Spazio aggiuntivo per pacchi, giornali e molto altro

Questo vano portapacchi integra la ricezione della posta con quella dei pacchi, anche quando Lei non è in casa. La serratura per pacchi selezionata, della serie BASIC con maniglia a T, consente la consegna senza dover affidare una chiave al corriere. Con la Sua chiave può predisporre il vano per una singola consegna. Il corriere apre il vano predisposto, inserisce la spedizione, chiude lo sportello e blocca la serratura premendola verso l'interno. Per ritirare il pacco, apra con la Sua chiave e predisponga nuovamente il vano per la consegna successiva. Fino a quel momento, il vano non è disponibile per ulteriori consegne senza chiave. Le dimensioni esterne del vano sono 370 × 550 × 385 mm (L × H × P). Per determinare le dimensioni dei pacchi compatibili, sono decisive la luce netta dello sportello e le dimensioni interne utili; le dimensioni esterne non corrispondono alle dimensioni massime del pacco. Verifichi preventivamente che le dimensioni della spedizione siano compatibili con quelle interne del vano.

Materiali e lavorazione

Materiale di base: acciaio inox V2A 1.4301. L'acciaio inox V2A offre una base resistente alla corrosione e durevole per la zona d'ingresso.

La superficie verniciata a polvere è realizzata in un colore RAL a scelta. Può selezionare il colore desiderato nel configuratore 3D.

Cassetta postale e praticità d'uso

Cassetta postale 370 × 220 × 385 mm: sono inclusi un bordo di scolo della pioggia per una protezione ottimale dall'acqua, un labbro continuo in gomma per un inserimento silenzioso della posta, una solida targhetta portanome sostituibile e una serratura molto robusta. L'altezza della fessura di introduzione e il restringimento del canale proteggono comunque la posta da prelievi non autorizzati.

Dotazione

Targhetta portanome in plastica BASIC tipo 2: targhetta in policarbonato perfettamente trasparente. L'inserto è sostituibile dal lato frontale.

Caratteristiche di questo impianto di cassette postali

- Serie di prodotti: BASIC Horizontal
- Montaggio: su colonna
- Finitura: RAL a scelta
- Dimensioni complessive: L 383 × H 1472 × P 430 mm
- 3 cassette postali, 1 modulo funzionale, 1 modulo accessori
- Finitura delle cassette: RAL a scelta
- Tipo di fissaggio: montanti con fissaggio a vite
- Materiale di base: acciaio inox V2A 1.4301. Finitura: verniciatura a polvere o acciaio inox satinato

Informazioni importanti:

Protezione dall'acqua: una posizione riparata, possibilmente sotto una tettoia, contribuisce a proteggere la Sua posta. La corrispondenza deve essere inserita completamente e lo sportellino di introduzione deve essere chiuso.

Montaggio: per l'impianto selezionato è necessaria una base idonea con un'adeguata capacità portante. Si attenga alle istruzioni di montaggio e tenga conto del tipo di fissaggio configurato.

Product properties

Serie	BASE
Funzioni	Scomparto pacchi
Numero di scatole	con 1 scatola per pacchi, con 3 cassette per le lettere
Etichettatura dei nomi	Etichetta con il nome
Tipo di montaggio	Indipendente
Materiale di base	Acciaio inox V2A 1.4301
Ritiro dell'articolo	Lato anteriore
Superficie/colore	RAL a scelta (secondo la tabella colori)

Briefkasten Manufaktur Lippe GmbH
Werler Straße 60
32105 Bad Salzuflen

www.briefkasten-manufaktur.de
info@briefkasten-manufaktur.de
Tel.: +49 5222 807110

Geschäftsführer Oliver Woineck
Ust.ID.Nr. DE303690847
Handelsregister Amtsgericht Lemgo, HRB 8618

Dimensions

Altezza della singola scatola in mm	220
Larghezza della singola scatola in mm	370
Altezza complessiva in mm	1472
Larghezza totale in mm	383
Profondità in mm	430

Dimension drawing

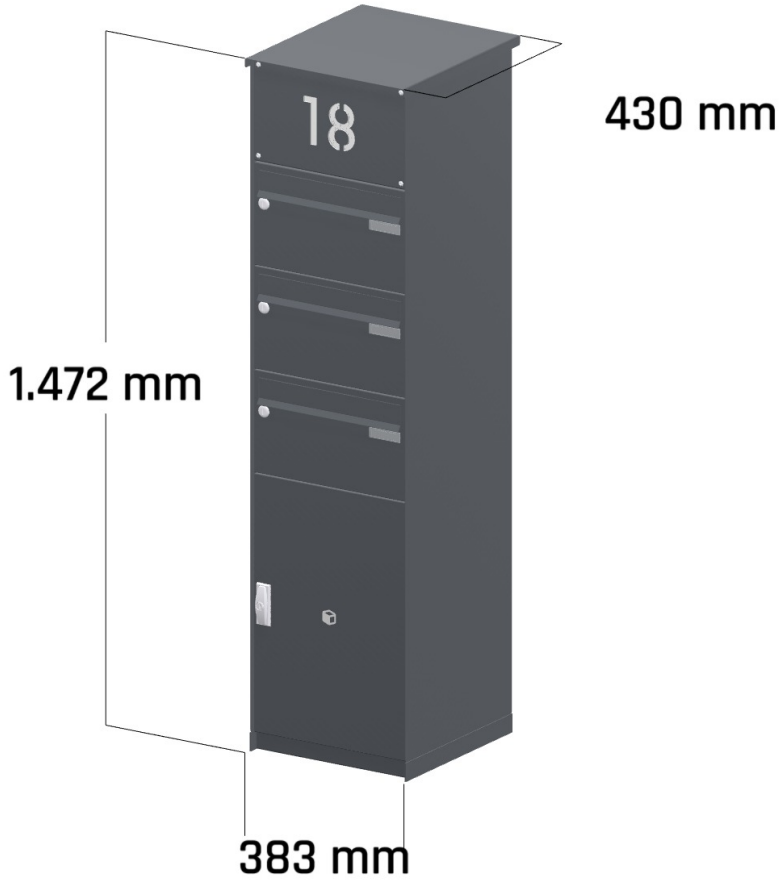

Briefkasten Manufaktur Lippe GmbH
Werler Straße 60
32105 Bad Salzuflen

www.briefkasten-manufaktur.de
info@briefkasten-manufaktur.de
Tel.: +49 5222 807110

Geschäftsführer Oliver Woineck
Ust.ID.Nr. DE303690847
Handelsregister Amtsgericht Lemgo, HRB 8618

More images

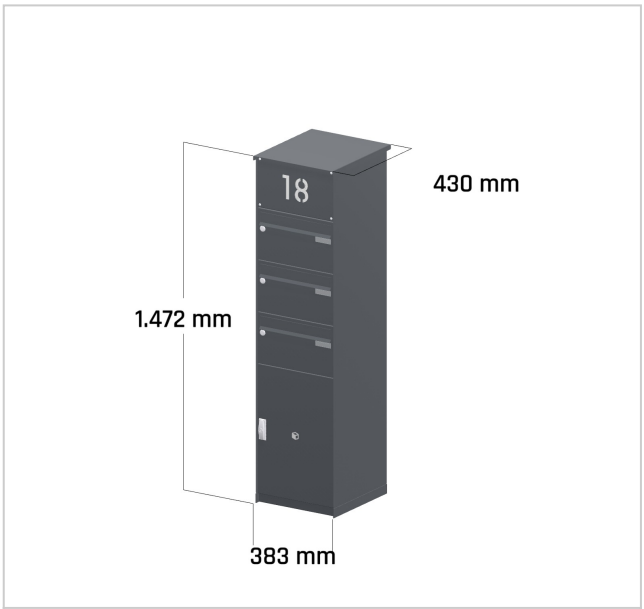



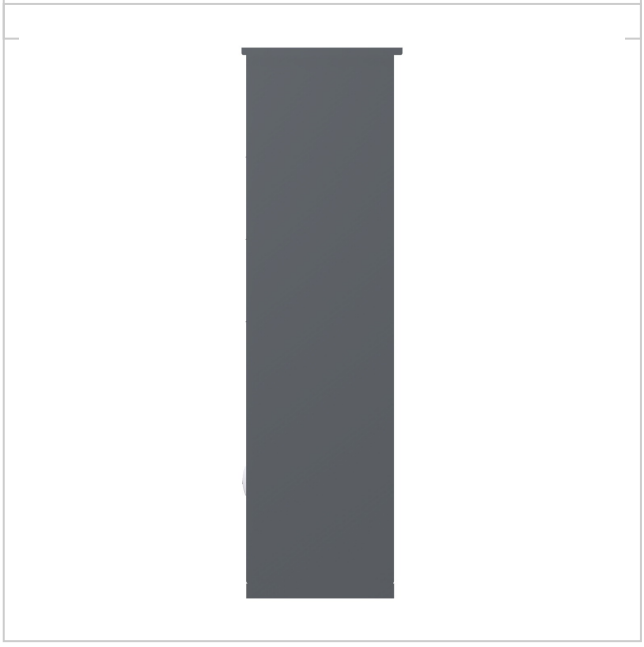

Briefkasten Manufaktur Lippe GmbH
Werler Straße 60
32105 Bad Salzuflen

www.briefkasten-manufaktur.de
info@briefkasten-manufaktur.de
Tel.: +49 5222 807110

Geschäftsführer Oliver Woineck
Ust.ID.Nr. DE303690847
Handelsregister Amtsgericht Lemgo, HRB 8618