Impianto per 3 cassette postali autoportante Design BASIC 385220 7016 ST-R - RAL 7016 grigio antracite | RAL 7016 grigio antracite, struttura fine opaca | 300x220x385 mm (LxAxP) - ???? Grande 25 litri | con 3 cassette postali (1x3)



Product number 385220-7016-3

Product description

Impianto di cassette postali autoportante BASIC 385220 per 3 utenze – RAL 7016 Antracite

La BASIC 385220 è progettata come soluzione autoportante particolarmente capiente per 3 utenze. Circa 25 litri di capacità per ogni cassetta postale offrono spazio abbondante per la posta quotidiana, riviste e quantità maggiori di invii.

Le cassette postali sono realizzate in acciaio zincato e verniciate a polvere con finitura fine opaca in RAL 7016 Antracite. Il tetto antipioggia e i rivestimenti laterali uniscono i singoli scomparti postali in un insieme compatto e lineare.

La costruzione autoportante consente il posizionamento indipendentemente dalla facciata dell'edificio – ad esempio all'ingresso della proprietà, su una corsia d'accesso o lungo il percorso d'ingresso.

Ogni scomparto dispone di un'apertura di inserimento di 35 × 265 mm per invii DIN C4 in formato verticale. Una guarnizione in gomma fonoassorbente riduce i rumori da impatto; il prelievo della posta avviene frontalmente tramite porte che si aprono da sinistra verso destra. Per ogni cassetta sono forniti due chiavi con numero e una targhetta identificativa sostituibile.

I vantaggi della BASIC 385220 a colpo d'occhio

Soluzione autoportante per 3 utenze

L'impianto offre 3 cassette postali indipendenti e di grande capacità e può essere posizionato in un punto facilmente accessibile della proprietà, indipendentemente dalla facciata dell'edificio.

Briefkasten Manufaktur Lippe GmbH
Werler Straße 60
32105 Bad Salzuflen

www.briefkasten-manufaktur.de
info@briefkasten-manufaktur.de
Tel.: +49 5222 807110

Geschäftsführer Oliver Woineck
Ust.ID.Nr. DE303690847
Handelsregister Amtsgericht Lemgo, HRB 8618

Versione profonda da 220 mm

Con circa 300 × 220 × 385 mm per cassetta, la BASIC 385220 offre circa 25 litri di capacità postale. Questo è particolarmente pratico in caso di maggiore afflusso di posta o di intervalli di svuotamento più lunghi.

Ampia apertura di inserimento conforme a DIN EN 13724

L'apertura di inserimento di 35 × 265 mm è pensata per invii DIN C4 in formato verticale. Anche buste più grandi possono essere inserite senza doverle piegare.

Massicci elementi di supporto in acciaio inossidabile

L'impianto autoportante è sostenuto da elementi a tubo tondo di circa 60 mm di diametro in acciaio inossidabile V2A 1.4301 levigato. A seconda della versione è possibile il montaggio con viti o l'interramento nel calcestruzzo.

Robusto sistema ad alta capacità realizzato in Germania

La combinazione di acciaio zincato, scomparti postali capienti da 25 litri, massicci elementi di supporto in acciaio inox e una costruzione di facile montaggio rende la BASIC 385220 una soluzione particolarmente robusta per l'uso quotidiano.

Dotazione del sistema di cassette postali BASIC 385220

Sistema cassette postali

Codice articolo 385220-7016-3
Serie BASIC 385220 ST-R
Numero di cassette postali 3 scomparti postali utilizzabili separatamente
Tipologia Sistema cassette postali autoportante
Materiale cassette postali Acciaio zincato
Finitura RAL 7016 Antracite, finitura opaca a struttura fine
Dimensioni cassetta postale Circa 300 × 220 × 385 mm per scomparto
Capacità di posta Circa 25 litri per cassetta postale
Realizzazione Realizzato in Germania da Briefkasten Manufaktur Lippe

Posta e funzionamento

Apertura di inserimento 35 × 265 mm, adatta per DIN C4 in verticale
Sportelli di inserimento Con guarnizione in gomma fonoassorbente
Prelievo della posta Frontale
Apertura porta Da sinistra verso destra
Chiavi 2 chiavi con numero per ogni cassetta postale
Targhetta nome Targhetta identificativa sostituibile sotto lo sportello di inserimento
Norma Cassette postali conformi a DIN EN 13724

Elementi di supporto e dotazione

Elementi di supporto Tubi tondi diam. ca. 60 mm in acciaio inossidabile V2A 1.4301, levigati
Tipi di montaggio A scelta per montaggio con viti o per interramento nel calcestruzzo

Briefkasten Manufaktur Lippe GmbH
Werler Straße 60
32105 Bad Salzuflen

www.briefkasten-manufaktur.de
info@briefkasten-manufaktur.de
Tel.: +49 5222 807110

Geschäftsführer Oliver Woineck
Ust.ID.Nr. DE303690847
Handelsregister Amtsgericht Lemgo, HRB 8618

Ancoraggi a tassello In caso di montaggio con viti non inclusi nella fornitura; selezionare separatamente quelli adatti al fondamento
Tetto antipioggia / rivestimento laterale Acciaio zincato, verniciato a polvere in RAL 7016 Antracite, finitura opaca a struttura fine

25 litri di capacità per la posta

La BASIC 385220 utilizza la versione profonda della cassetta postale con circa 300 × 220 × 385 mm e circa 25 litri di capacità per scomparto. Il volume aggiuntivo è particolarmente adatto per un regolare afflusso di posta, riviste e cataloghi nonché per intervalli di svuotamento più lunghi.

Montaggio mediante interramento nel calcestruzzo

Per l'impianto autoportante consigliamo un adeguato fondamento in calcestruzzo. Gli elementi di supporto in acciaio inossidabile devono essere allineati in bolla e ancorati in modo permanente nel fondamento. Le dimensioni del fondamento e la profondità di ancoraggio devono essere adattate alla natura del terreno, al peso dell'impianto e alle condizioni locali.

Montaggio con viti su fondazione

Per il montaggio con viti è necessaria una fondazione in calcestruzzo piana e portante. I tasselli ad espansione o mezzi di fissaggio equivalenti devono essere scelti in base al sottofondo e al carico dell'impianto. I tasselli non fanno parte della fornitura base.

Avvertenza sulla protezione dalle intemperie

La corrispondenza è protetta al meglio dall'umidità e dallo sporco quando gli invii sono inseriti completamente e lo sportello di inserimento è chiuso. Invii sporgenti possono impedire la chiusura completa dello sportello. In condizioni meteorologiche estreme, nonostante la conformità alla norma, potrebbe penetrare umidità nella cassetta postale.

Product properties

Materiale di base	Acciaio, zincato
Serie	BASE
Etichettatura dei nomi	Etichetta con il nome
Tipo di montaggio	Indipendente
Superficie/colore	RAL 7016 grigio antracite, Terra
Ritiro dell'articolo	Lato anteriore
Scatola singola a volume	Grande > 16 litri
Numero di scatole	con 3 cassette per le lettere

Dimensions

Altezza della singola scatola in mm	220,0
Larghezza della singola scatola in mm	300,0
Volume in litri	25
Altezza della fessura per le lettere in mm	35,0
Larghezza della fessura per le lettere in mm	265,0
Altezza del sistema di cassette per le lettere in mm	660,0
Larghezza del sistema di cassette per le lettere in mm	300,0
Altezza complessiva in mm	1200,0 | 1500,0
Larghezza totale in mm	465,0
Profondità in mm	435,0
Peso in kg	37
Condizioni di consegna	La consegna avviene in blocchi; elementi autoportanti/cassette postali vengono consegnati separatamente.

Dimension drawing

Briefkasten Manufaktur Lippe GmbH
Werler Straße 60
32105 Bad Salzuflen

www.briefkasten-manufaktur.de
info@briefkasten-manufaktur.de
Tel.: +49 5222 807110

Geschäftsführer Oliver Woineck
Ust.ID.Nr. DE303690847
Handelsregister Amtsgericht Lemgo, HRB 8618

Montagebohrungen

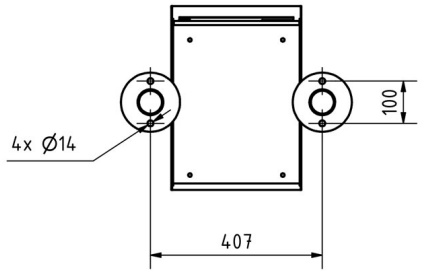

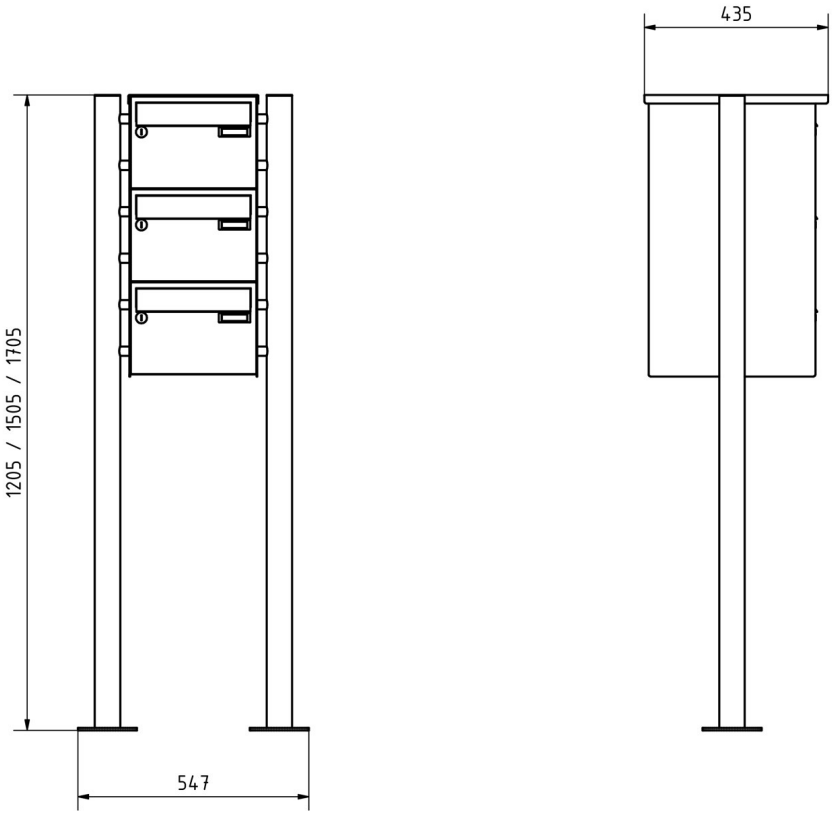

More images







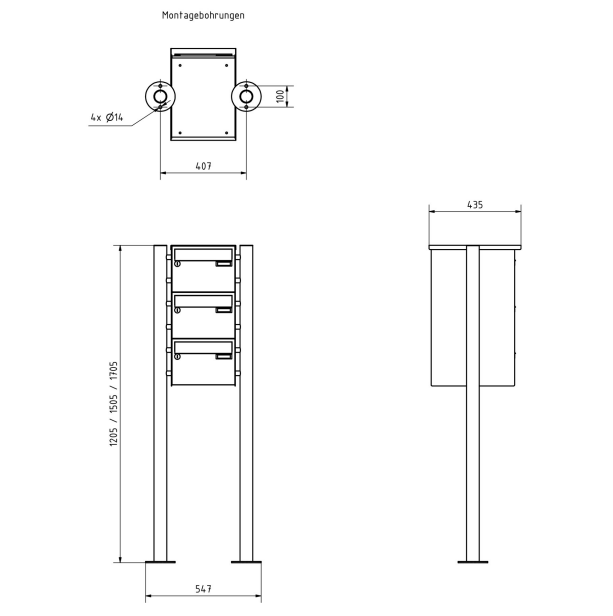

Briefkasten Manufaktur Lippe GmbH
Werler Straße 60
32105 Bad Salzuflen

www.briefkasten-manufaktur.de
info@briefkasten-manufaktur.de
Tel.: +49 5222 807110

Geschäftsführer Oliver Woineck
Ust.ID.Nr. DE303690847
Handelsregister Amtsgericht Lemgo, HRB 8618





Briefkasten Manufaktur Lippe GmbH
Werler Straße 60
32105 Bad Salzuflen

www.briefkasten-manufaktur.de
info@briefkasten-manufaktur.de
Tel.: +49 5222 807110

Geschäftsführer Oliver Woineck
Ust.ID.Nr. DE303690847
Handelsregister Amtsgericht Lemgo, HRB 8618