Cavo di ricarica di tipo 2 / estremità del cavo aperta - lunghezza 15 m - 3 fasi - 32 A - Modalità 3 | Lunghezza 15 m | dritto | Tipo 2 / aperto

Codice articolo 609ZB-EC-C2O

Descrizione del prodotto

Cavo di ricarica PHOENIX CONTACT Mode 3 tipo 2 / estremità aperta - lunghezza 15 m

Sicuro e veloce: con il cavo di ricarica Phoenix Contact Mode 3 tipo 2 / estremità aperta del cavo, potete ricaricare la vostra auto elettrica fino a 22 kilowatt - presso la vostra wallbox o in strada presso una stazione di ricarica pubblica. La connessione di tipo 2 è ormai consolidata per la maggior parte dei modelli di veicoli elettrici venduti in Germania.

Le due denominazioni di tipo si riferiscono alle spine/connessioni dell'eCable. L'estremità aperta del cavo è collegata alla stazione di ricarica o alla scatola di ricarica, mentre l'altra spina di tipo 2 deve corrispondere alla connessione dell'auto elettrica. La spina trifase è standard UE e ha una capacità di ricarica massima di 22 kilowatt.

- Piena flessibilità con una lunghezza del cavo di 15,0 metri.
- Prodotto in Germania

Specifiche tecniche

- Lunghezza del cavo: 15,0 metri
- Colore: nero/grigio
- Per tutte le auto elettriche e ibride plug-in con spina di tipo 2 (standard europeo: IEC 62196-2).
- Lato infrastruttura di connessione: estremità del cavo aperta per l'installazione presso le stazioni di ricarica per la mobilità elettrica (EVSE)
- Spina lato veicolo: Spina IEC tipo 2 (femmina) in conformità alla norma IEC/DIN EN 62196-2; 3p+N+PE e contatti di segnalazione PP+CP
- Potenza: corrente trifase 480 V CA, trifase, max. 32A, max. 26,6 kW

Auto elettriche con connessione di tipo 2 (dal 03/2020)

- BMW i3
- BYD e6
- Mercedes Benz B250e
- Hyundai ioniq
- Opel Ampera-e
- Renault ZOE
- Renault Kangoo Z.E.
- Smart ED BR453 (Coupé, Forfour, Cabrio)
- Tesla Modello S
- Tesla Modello X
- Volkswagen eGolf (2017)
- Volkswagen eUp

Briefkasten Manufaktur Lippe GmbH
Werler Straße 60
32105 Bad Salzuflen

www.briefkasten-manufaktur.de
info@briefkasten-manufaktur.de
Tel.: +49 5222 807110

Geschäftsführer Oliver Woineck
Ust.ID.Nr. DE303690847
Handelsregister Amtsgericht Lemgo, HRB 8618

Caratteristiche del prodotto

Lunghezza del cavo	15,0m
Tipo di connessione	Presa di tipo 2
Fasi	3, 1
Corrente nominale	16 ... 32 A, 16A
Potenza di carica massima	22kW

Dimensioni

Peso in kg 7,5

Briefkasten Manufaktur Lippe GmbH
Werler Straße 60
32105 Bad Salzuflen

www.briefkasten-manufaktur.de
info@briefkasten-manufaktur.de
Tel.: +49 5222 807110

Geschäftsführer Oliver Woineck
Ust.ID.Nr. DE303690847
Handelsregister Amtsgericht Lemgo, HRB 8618

Altre immagini

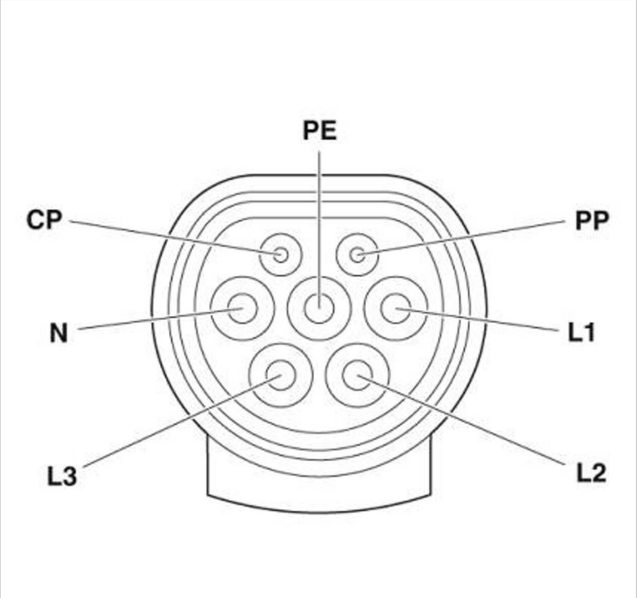

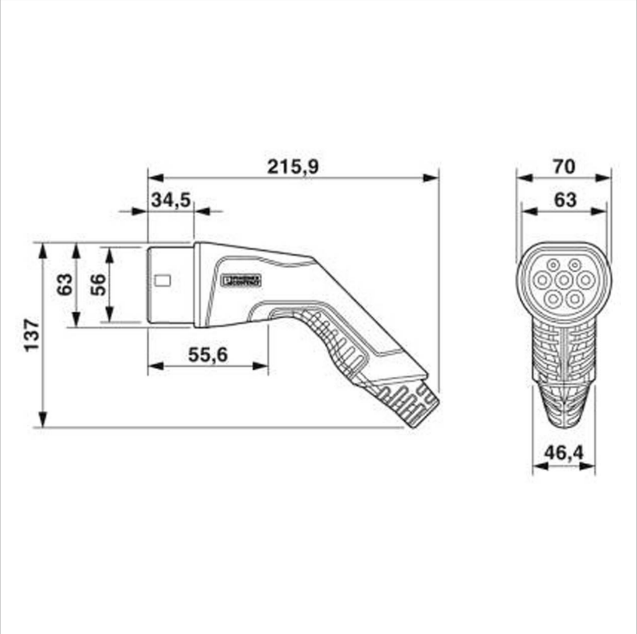

Briefkasten Manufaktur Lippe GmbH
Werler Straße 60
32105 Bad Salzuflen

www.briefkasten-manufaktur.de
info@briefkasten-manufaktur.de
Tel.: +49 5222 807110

Geschäftsführer Oliver Woineck
Ust.ID.Nr. DE303690847
Handelsregister Amtsgericht Lemgo, HRB 8618