Cassetta per le lettere da incasso di design GRIMM - Colore a scelta - Sistema GIRA 106 - 3 prese predisposte a destra | Diritto | Sistema Gira 106 preparato | ? Colore a scelta | Montaggio ad incasso

Codice articolo 562-UP-SPR-1-SF-GI106V

Descrizione del prodotto

Cassetta per le lettere di design GRIMM® - Un capolavoro della manifattura di cassette per le lettere

La cassetta per le lettere di design GRIMM da incasso combina un design moderno con una lavorazione di prima classe: l'ideale per i proprietari di edifici e gli architetti più esigenti che cercano una soluzione elegante per integrare il sistema 106 di Gira. Realizzato in acciaio inox di alta qualità e completamente "Made in Germany" dal produttore di cassette per le lettere Lippe, questo modello è sinonimo di durata, funzionalità e look elegante. Il pannello frontale verniciato a polvere in acciaio inox V2A da 2 mm (1.4301) nel colore desiderato convince per il suo aspetto senza tempo e l'elevata resistenza alla corrosione. Il design da incasso consente di integrare senza problemi fino a tre moduli di sistema GIRA 106 (non compresi nella fornitura) grazie a un sofisticato sistema di montaggio. Per il montaggio dei componenti Gira è necessario l'alloggiamento opzionale per il montaggio in superficie (5503910).

La cassetta per le lettere GRIMM® non è solo un elemento estetico, ma è anche all'avanguardia in termini di funzionalità e qualità. Grazie all'innovativa serratura a pressione, la cassetta delle lettere può essere azionata facilmente e comodamente con una sola mano. È possibile aprire lo sportello con una semplice pressione e chiuderlo senza usare la chiave. La serratura è protetta in modo ottimale dalle intemperie. La cassetta delle lettere offre anche un sistema di estrazione intelligente: lo sportello si apre dall'alto verso il basso, assicurando che la posta rimanga saldamente nella cassetta e non possa cadere verso di voi. L'inserimento della posta avviene comodamente anche dalla parte anteriore, con ammortizzatori ad asse di alta qualità che garantiscono una chiusura delicata dello sportello. Il GRIMM è particolarmente unico grazie al suo sistema a doppia cassetta: la cassetta ad incasso può essere installata durante la fase di costruzione del guscio, mentre il pannello frontale viene montato solo una volta terminati i lavori di costruzione - per la massima flessibilità futura e la protezione da sporco e polvere durante la fase di costruzione. La scatola per intonaco è realizzata in acciaio inox e presenta ingressi per cavi preforati su tutti i lati per consentire una facile installazione elettrica.

Grazie allo standard DIN/EN 13724, GRIMM è ideale per le lettere di grandi dimensioni in formato C4, che possono essere inserite senza pieghe. La cassetta per le lettere GRIMM® convince per la sua qualità durevole, il suo design senza tempo e la sua sofisticata funzionalità.

Briefkasten Manufaktur Lippe GmbH
Werler Straße 60
32105 Bad Salzuflen

www.briefkasten-manufaktur.de
info@briefkasten-manufaktur.de
Tel.: +49 5222 807110

Geschäftsführer Oliver Woineck
Ust.ID.Nr. DE303690847
Handelsregister Amtsgericht Lemgo, HRB 8618

- Cassetta per le lettere di alta qualità realizzata interamente in acciaio inox per il montaggio a incasso.
- Pannello frontale in acciaio inox V2A da 2 mm, verniciato a polvere.
- Produzione di qualità - Made in Germany da Briefkasten Manufaktur Lippe.
- Il Gira System 106 può essere utilizzato senza problemi in un design da incasso. La predisposizione è prevista per 3 moduli di sistema GIRA 106. I moduli possono essere montati a incasso utilizzando il semplice sistema di montaggio (è necessario l'alloggiamento per il montaggio in superficie 5503910!). SENZA componenti di sistema GIRA!
- Innovativa serratura a pressione con 2 chiavi con numero di chiave, comoda chiusura senza chiave, ottimamente protetta dalle intemperie.
- Lo sportello di prelievo con limitatore di apertura si apre dall'alto verso il basso per evitare che la posta cada verso di voi.
- Fessura postale anteriore con ammortizzatori ad asse di alta qualità per un inserimento della posta molto silenzioso.
- Cassetta per le lettere conforme alla norma DIN/EN 13724, dimensioni di inserimento (3,5 cm x 32,5 cm) per C4 landscape - anche le lettere grandi rimangono intatte. Protezione aggiuntiva per la rimozione in acciaio inox integrata.
- Protezione ottimale dalle intemperie grazie alla copertura sfalsata.
- Sistema a doppia scatola: ideale per il montaggio a incasso. Il coperchio può essere installato facilmente una volta terminati i lavori di costruzione.
- Scatola in gesso in acciaio inox ########## (inox, inox magnetico) con ingressi cavi preforati su tutti i lati.

Informazioni importanti:

Per ottenere una protezione ottimale dall'acqua per la posta, la cassetta delle lettere o il sistema di cassette per le lettere dovrebbero essere collocati possibilmente sotto una tettoia.

La posta è protetta dall'acqua solo se è completamente inserita nella cassetta e lo sportello è chiuso. La posta non completamente inserita permette all'umidità e allo sporco di entrare nella cassetta delle lettere. Questo sistema è protetto contro l'ingresso di acqua in conformità alla norma DIN EN 13724. L'ingresso di acqua non è motivo di reclamo.

Caratteristiche del prodotto

Superficie/colore	RAL 9005 nero profondo, RAL 3004 rosso porpora, DB 703 minerale di ferro micaceo, RAL 7016 grigio antracite, RAL a scelta (secondo la tabella colori), Alluminio grigio RAL 9007, RAL 9016 bianco traffico
Serie	GRIMM
Funzioni	Macchina fotografica, Stazione interfonica, Impronta digitale, Tastiera
Scatola delle funzioni preparata per il produttore	GIRA
Materiale di base	Acciaio inox V2A 1.4301, Acciaio inox 1.4016 (acciaio inox magnetico)
Ritiro dell'articolo	Lato anteriore
Numero di scatole	con 1 cassetta per le lettere
Scatola singola a volume	Grande > 16 litri
Tipo di montaggio	Montaggio ad incasso

Dimensioni

Altezza della singola scatola in mm	460,0
Larghezza della singola scatola in mm	560,0
Volume in litri	26,0
Altezza della fessura per le lettere in mm	35,0
Larghezza della fessura per le lettere in mm	325,0
Altezza del sistema di cassette per le lettere in mm	Dimensione esterna 500,0 | dimensione di installazione 460,0
Larghezza del sistema di cassette per le lettere in mm	Dimensione esterna 600,0 | dimensione di installazione 560,0
Profondità in mm	150,0
Peso in kg	19
Condizioni di consegna	La consegna è assemblata

Schizzo

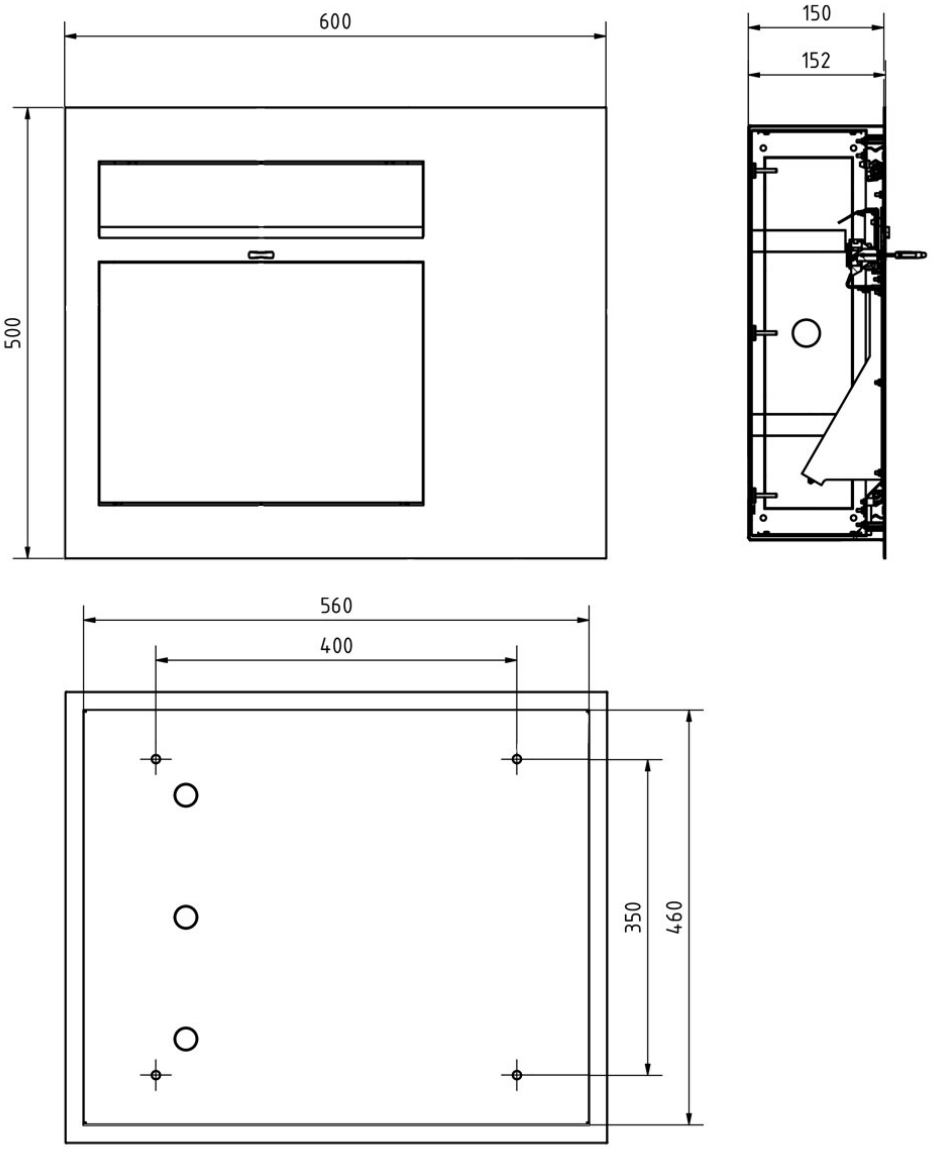

Briefkasten Manufaktur Lippe GmbH
Werler Straße 60
32105 Bad Salzuflen

www.briefkasten-manufaktur.de
info@briefkasten-manufaktur.de
Tel.: +49 5222 807110

Geschäftsführer Oliver Woineck
Ust.ID.Nr. DE303690847
Handelsregister Amtsgericht Lemgo, HRB 8618

Altre immagini

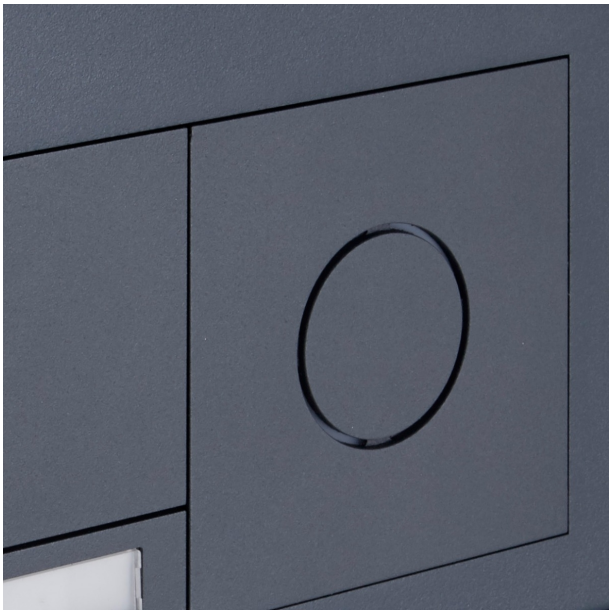

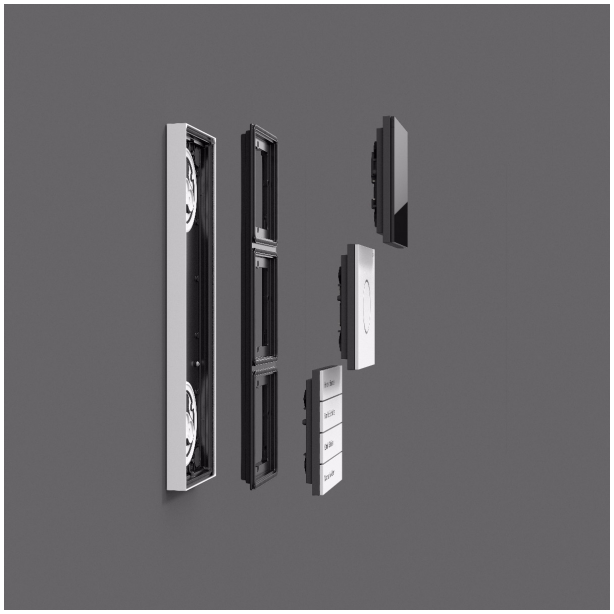

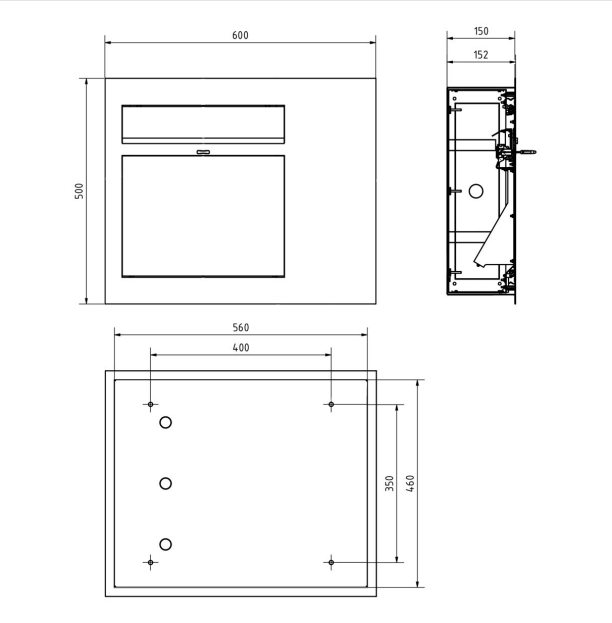

Briefkasten Manufaktur Lippe GmbH
Werler Straße 60
32105 Bad Salzuflen

www.briefkasten-manufaktur.de
info@briefkasten-manufaktur.de
Tel.: +49 5222 807110

Geschäftsführer Oliver Woineck
Ust.ID.Nr. DE303690847
Handelsregister Amtsgericht Lemgo, HRB 8618

Briefkasten Manufaktur Lippe GmbH
Werler Straße 60
32105 Bad Salzuflen

www.briefkasten-manufaktur.de
info@briefkasten-manufaktur.de
Tel.: +49 5222 807110

Geschäftsführer Oliver Woineck
Ust.ID.Nr. DE303690847
Handelsregister Amtsgericht Lemgo, HRB 8618

Briefkasten Manufaktur Lippe GmbH
Werler Straße 60
32105 Bad Salzuflen

www.briefkasten-manufaktur.de
info@briefkasten-manufaktur.de
Tel.: +49 5222 807110

Geschäftsführer Oliver Woineck
Ust.ID.Nr. DE303690847
Handelsregister Amtsgericht Lemgo, HRB 8618