Colonna portalettere in acciaio inox Designer BIG - RAL a scelta - GIRA System 106 - Videocitofono - Set completo VIDEO | Diritto

Codice articolo 599BPK-VAR-KSVGI106-R

Descrizione del prodotto

Colonnina portalettere in acciaio inox Designer BIG - Colore RAL a scelta - Sistema GIRA 106 - Videocitofono - Set completo VIDEO

Moderna colonna in acciaio inox realizzata in acciaio inox V2A 1.4301 da 2 mm, verniciato a polvere in un colore RAL a scelta. La colonna è completamente saldata, quindi non sono visibili rivetti o viti. Anche il modulo cassetta delle lettere e il modulo cassetta dei pacchi sono inseriti nel pilastro con viti invisibili. Anche i moduli della cassetta delle lettere e della cassetta dei pacchi sono realizzati in acciaio inox V2A 1.4301 da 2 mm, verniciato a polvere in colore RAL e possono essere sostituiti con nuovi moduli anche dopo molti anni. Sistema Gira 106 perfettamente integrato nel design da incasso. Sono inclusi 3 moduli di sistema GIRA, per cui la cassetta delle lettere può essere utilizzata direttamente. La stazione di casa GIRA e l'unità di controllo per completare questa cassetta per le lettere sono incluse. I moduli possono essere sostituiti in qualsiasi momento grazie al semplice sistema di montaggio. Questo piedistallo per cassetta delle lettere con cassetta dei pacchi è prodotto da Briefkasten Manufaktur. Prodotto in Germania, Bad Salzuflen.

Ricevuta del pacco indipendente dalla persona che lo consegna! Qualsiasi corriere (ad es. DHL, UPS, DPD, TNT, GLS, Hermes, ecc.) può utilizzare questa cassetta per pacchi.

Briefkasten Manufaktur Lippe GmbH
Werler Straße 60
32105 Bad Salzuflen

www.briefkasten-manufaktur.de
info@briefkasten-manufaktur.de
Tel.: +49 5222 807110

Geschäftsführer Oliver Woineck
Ust.ID.Nr. DE303690847
Handelsregister Amtsgericht Lemgo, HRB 8618

- **Modulo cassetta per le lettere in acciaio inox V2A 1.4301 da 2 mm, verniciato a polvere in un colore RAL a scelta.**
- Sportello anteriore per l'estrazione della posta 350 mm x 300 mm, con apertura dall'alto verso il basso. Incl. 2 chiavi con numero di chiave.
- Fessura per la posta dal lato anteriore, dimensioni: L 35 cm x H 6,3 cm, C4 orizzontale. Le lettere molto grandi entrano qui senza sgualcirsi.
- Sportello della buca delle lettere con elementi di smorzamento incorporati, che consentono allo sportello della buca delle lettere di chiudersi lentamente e silenziosamente.
- **Modulo cassetta pacchi in acciaio inox V2A 1.4301 da 2 mm, verniciato a polvere in un colore RAL a scelta.**
- Volume del vano pacchi: 130 litri, max. Dimensioni del pacco: 540 x 690 x 340 mm (WD). Ideale per pacchi di grandi dimensioni, adatto all'uso singolo fino allo svuotamento successivo.
- Sportello anteriore per l'estrazione dei pacchi 510 mm x 660 mm, apertura da sinistra a destra. Incluse 5 chiavi con numero di chiave.
- Lo sportello di prelievo dei pacchi è dotato di cerniere in acciaio inox di alta qualità per una durata estremamente lunga.
- Innovativa serratura per pacchi con chiusura a scatto.
- Etichettatura laser "PAKET" in acciaio inox di alta qualità.
- I moduli cassetta per le lettere e cassetta per i pacchi di questo piedistallo possono essere sostituiti anche in un secondo momento, in modo da rimanere sempre flessibili.
- **Il piedistallo completamente saldato è realizzato in acciaio inox V2A 1.4301 da 2 mm, verniciato a polvere in colore RAL.**
- L'altezza complessiva è di 1,70 m.
- È possibile il passaggio invisibile dei cavi attraverso il corpo.
- Il piedistallo è dotato di una piastra di base VA. Questa ha uno spessore di 10 mm ed è rifinita con una piastra di copertura. Questa nasconde i tasselli di fissaggio.
- A scelta, con numero civico inciso al laser.
- Incl. Posto interno e centralina GIRA inclusi, modulo posto esterno System 106, modulo info e modulo telecamera installati.

GIRA

Modulo telecamera Gira System 106 - 5561 000, installato senza cablaggio

- Una telecamera di alta qualità con elevata sensibilità alla luce è nascosta dietro la lastra di vetro nero sostituibile. Grazie a un angolo di rilevamento di 100°, l'utente è sempre al corrente di ciò che accade fuori dalla porta di casa.

Modulo informativo Gira System 106 - 5560 920, installato

- Per i numeri civici che devono essere ben visibili.

Modulo posto esterno Gira System 106 - 5565 920, installato senza cablaggio

- Modulo vocale compatto con pulsante di chiamata integrato per la comunicazione tra interno ed esterno.
- Un microfono di alta qualità e un altoparlante resistente alle intemperie garantiscono una buona comunicazione.
- Alimentazione tramite bus a 2 fili. Collegamento aggiuntivo per ZV (ad esempio, necessario per il terzo modulo telecamera).
- Tutti gli altri moduli del Sistema 106 (tranne il modulo vocale) sono alimentati dal modulo del posto esterno.

Posto esterno Gira Video 7 1209xx, chiuso

- Posto interno video con display a colori TFT da 17,78 cm (7") e comoda funzione vivavoce per il montaggio in superficie o a parete con scatola da incasso o scatola da parete con intercapedine. Con il supporto opzionale (vedere gli accessori) può essere posizionata anche su un mobile. È inclusa una scheda di memoria SD da 32 GB per la memorizzazione interna delle immagini. Frontale in vetro a tutta superficie con funzionalità touch e feedback tattile.

Dispositivo di controllo video REG Gira 128800, in dotazione

- Dispositivo di controllo per l'alimentazione dei componenti audio e video del bus di comunicazione Gira.
- Alimentazione del bus a 2 fili protetto da inversione di polarità e cortocircuito quando si utilizzano componenti video come telecamera a colori, display a colori TFT.
- Tramite il dispositivo di controllo video è possibile alimentare fino a 2 posti esterni con telecamera a colori e 28 posti interni con display a colori TFT.
- Il dispositivo di controllo video può controllare fino a 15 telecamere a colori (5 videocitofoni e 10 gateway per telecamere DCS), di cui due posti esterni con telecamera a colori possono essere alimentati dal dispositivo di controllo video. Le altre telecamere a colori devono essere alimentate ciascuna con la propria alimentazione per la comunicazione con le porte.
- Rilevamento elettronico di cortocircuito e sovraccarico delle tensioni di esercizio e del collegamento al bus.
- Pulsanti per la programmazione del sistema e dell'apriporta.
- Indicatori di stato a LED per il funzionamento, il sovraccarico, la programmazione del sistema e la programmazione dell'apriporta.
- Uscita 12 V CA per l'alimentazione di un apriporta standard.
- Uscita a relè per la commutazione di un apriporta con alimentazione propria.
- Tempo di commutazione dell'apriporta regolabile in continuo da 1 a 10 s.

Informazioni importanti

Preparazione della telecamera o del citofono

I sistemi citofonici devono essere collegati da un elettricista. Rivolgetevi al vostro elettricista di fiducia per la progettazione, il montaggio e l'installazione.

Protezione dall'acqua

Per ottenere una protezione ottimale dall'acqua per la posta, la cassetta delle lettere o il sistema di cassette delle lettere dovrebbero essere collocati possibilmente sotto una tettoia.

La posta è protetta dall'acqua solo se è completamente inserita nella cassetta e lo sportello è chiuso. La posta non completamente inserita permette all'umidità e allo sporco di penetrare nella cassetta delle lettere. È quindi necessario progettare cassette delle lettere sufficientemente dimensionate per le prossime esigenze. In alcune condizioni climatiche estreme, l'acqua può comunque penetrare (fino a 1ccm secondo la norma DIN EN 13724). Questo non è un motivo di reclamo.

Caratteristiche del prodotto

Serie	DESIGNER
Funzioni	Portagiornali
Scatola delle funzioni preparata per il produttore	GIRA
Numero di scatole	con 1 scatola per pacchi, con 1 cassetta per le lettere
Tipo di montaggio	Indipendente
Materiale di base	Acciaio inox V2A 1.4301
Ritiro dell'articolo	Lato anteriore
Superficie/colore	Terra
Scatola singola a volume	Grande > 16 litri

Dimensioni

Altezza della singola scatola in mm	BK 510,0 | 550,0 - PK 710,0 | 750,0
Larghezza della singola scatola in mm	BK 560,0 | 600,0 - PK 560,0 | 600,0
Volume in litri	BK 31,0 | PK 130,0
Altezza della fessura per le lettere in mm	63,0
Larghezza della fessura per le lettere in mm	350,0
Altezza complessiva in mm	1700,0
Larghezza totale in mm	640,0 (piastra base 730,0)
Profondità in mm	352,0 (piastra piedi 442,0)
Peso in kg	95
Condizioni di consegna	La consegna è assemblata

Schizzo

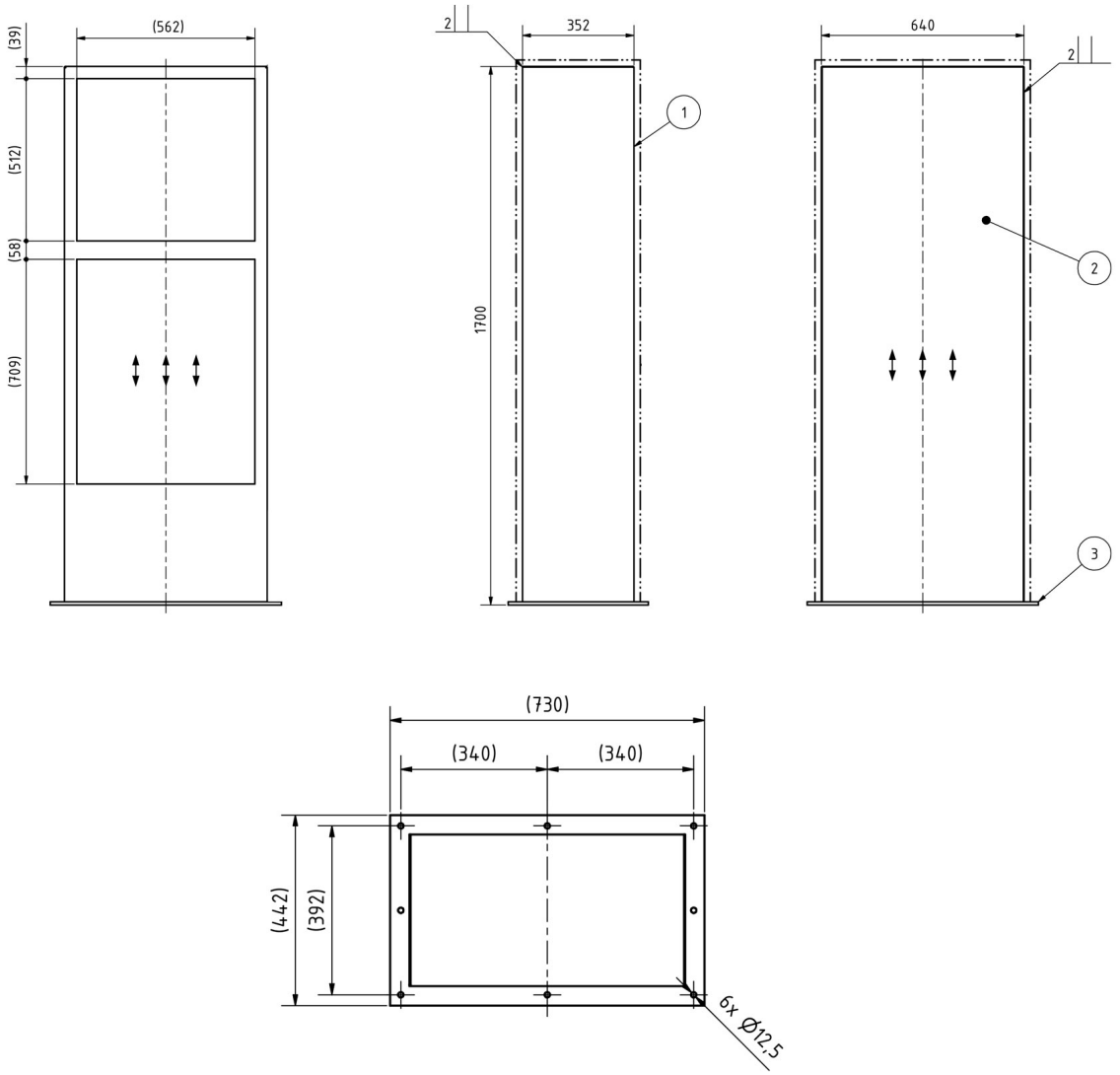

Altre immagini

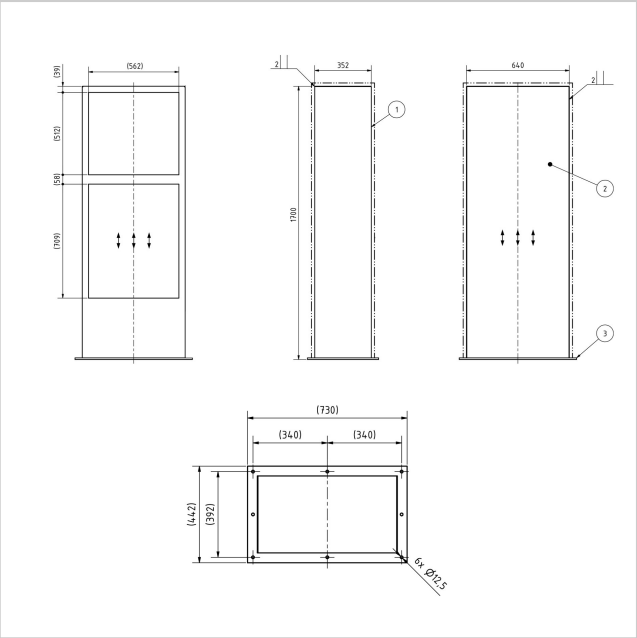

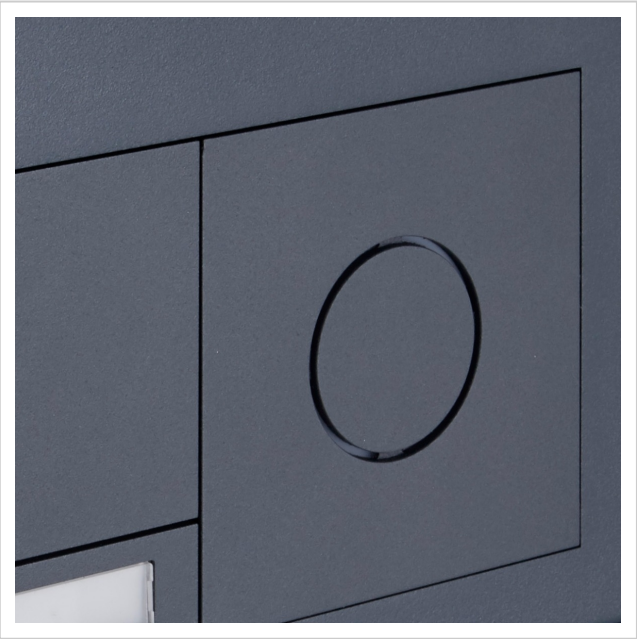

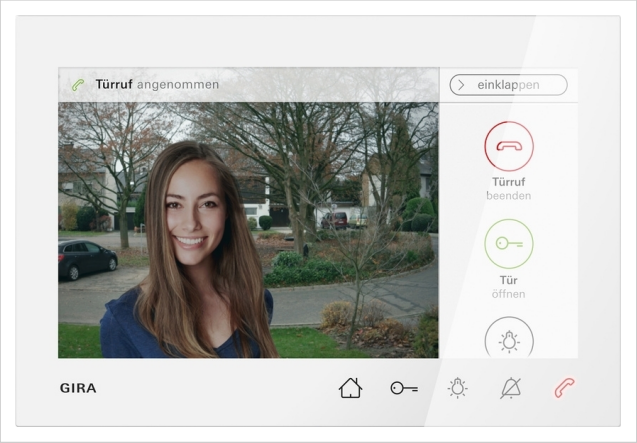

Briefkasten Manufaktur Lippe GmbH
Werler Straße 60
32105 Bad Salzuflen

www.briefkasten-manufaktur.de
info@briefkasten-manufaktur.de
Tel.: +49 5222 807110

Geschäftsführer Oliver Woineck
Ust.ID.Nr. DE303690847
Handelsregister Amtsgericht Lemgo, HRB 8618

Briefkasten Manufaktur Lippe GmbH
Werler Straße 60
32105 Bad Salzuflen

www.briefkasten-manufaktur.de
info@briefkasten-manufaktur.de
Tel.: +49 5222 807110

Geschäftsführer Oliver Woineck
Ust.ID.Nr. DE303690847
Handelsregister Amtsgericht Lemgo, HRB 8618