Portalettere in acciaio inox - 350x63mm - 410x375mm - Citofono con telecamera - INDIVIDUALE | Acciaio inossidabile, lucidato

Codice articolo 555-BEKA-35-IND

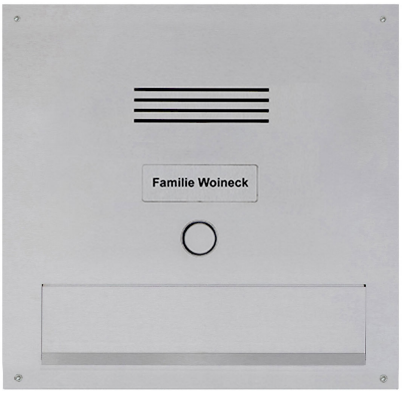

Descrizione del prodotto

Fessura per lettere in acciaio inox - 350x63mm - 410x375mm - citofono con telecamera - INDIVIDUALE

Coperchio per cassetta delle lettere di alta qualità con fessura per le lettere della Briefkasten Manufaktur. Un vero e proprio colpo d'occhio tra le cassette delle lettere. Linee chiare e design senza fronzoli caratterizzano la collezione di cassette per le lettere di design. I nostri prodotti hanno un'alta qualità, una funzionalità affidabile e una propria identità. Prodotto da Briefkasten Manufaktur.

- Fessura per lettere in acciaio inox in acciaio inox V2A 1.4301 da 2 mm, lucidato.
- La linguetta di inserimento è realizzata da Briefkasten Manufaktur. Produzione di qualità tedesca "Made in Germany".
- Dimensioni di inserimento adatte al C4 landscape. Lettere e riviste molto grandi possono essere inserite senza sgualcirsi.
- Targhetta in acciaio inox sostituibile a scelta con iscrizione al laser o targhetta illuminata.
- A scelta con numero civico alto circa 70 mm (max. 3 cifre) con illuminazione LED a risparmio energetico 12V DC circa 50mA / 1W, bianco.
- Pulsante campanello 8-12V DC a corsa breve con illuminazione LED ad anello (blu, bianco, rosso o verde). L'illuminazione del pulsante del campanello non può essere alimentata dalla centralina. Deve essere collegata a un'alimentazione supplementare da 8-12 V CC.
- Come opzione è disponibile un pulsante luminoso a corsa breve da 8-12 V CC con pittogramma.
- Possibilità di predisposizione (altoparlante incorporato non incluso) per un sistema intercomunicante.
- In opzione, con adattatore universale per tutti gli altoparlanti integrati disponibili in commercio.
- Predisposizione opzionale (telecamera non inclusa nella fornitura) per una telecamera.
- Fissaggio con quattro viti in acciaio inox, compresi i tappi in dotazione.

Briefkasten Manufaktur Lippe GmbH
Werler Straße 60
32105 Bad Salzuflen

www.briefkasten-manufaktur.de
info@briefkasten-manufaktur.de
Tel.: +49 5222 807110

Geschäftsführer Oliver Woineck
Ust.ID.Nr. DE303690847
Handelsregister Amtsgericht Lemgo, HRB 8618

Caratteristiche del prodotto

Numero di pulsanti del campanello	1 pulsante
Tipo di montaggio	Viti
Scatola delle funzioni preparata per il produttore	LOXONE, GIRA, 2N, Busch Jaeger, Siedle, Uccello da porta, Elettronica STR, ELCOM, TCS, Ritto, ALGO, Telegärtner, Auerswald, Legrand Bticino, HHG, HIKVISION, PCS, Sesamo, ekey, Comelite, Schneider Intercom / COMMEND
Scatola singola a volume	Normale > 10 litri
Materiale di base	Acciaio inox V2A 1.4301
Etichettatura dei nomi	Etichettatura dei nomi come incisione laser
Numero di scatole	con 1 cassetta per le lettere
Superficie/colore	Terra
Ritiro dell'articolo	Lato posteriore

Dimensioni

Larghezza in mm	410
Altezza in mm	375
Altezza della fessura per le lettere in mm	63,0
Larghezza della fessura per le lettere in mm	350,0
Peso in kg	8
Condizioni di consegna	La consegna è assemblata

Briefkasten Manufaktur Lippe GmbH
Werler Straße 60
32105 Bad Salzuflen

www.briefkasten-manufaktur.de
info@briefkasten-manufaktur.de
Tel.: +49 5222 807110

Geschäftsführer Oliver Woineck
Ust.ID.Nr. DE303690847
Handelsregister Amtsgericht Lemgo, HRB 8618

Schizzo

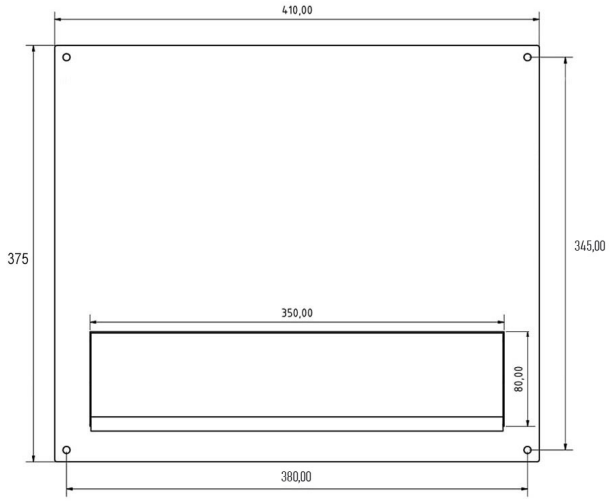
410,00
375
345,00
350,00
80,00
380,00

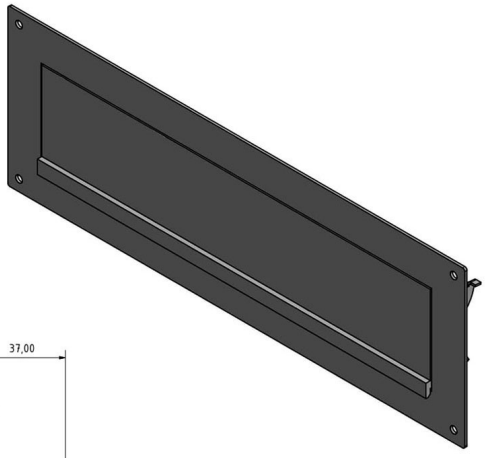

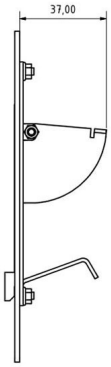
37,00

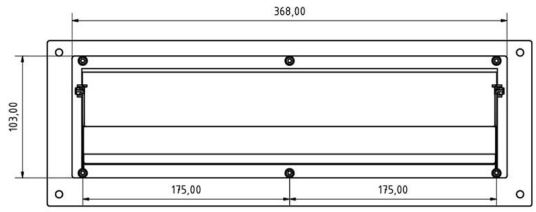
368,00
103,00
175,00
175,00

Altre immagini

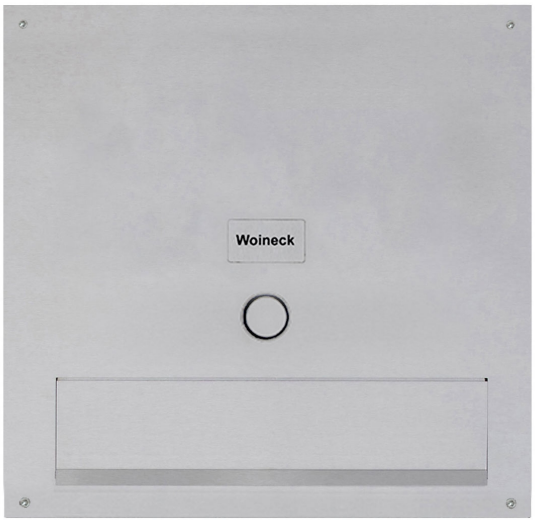

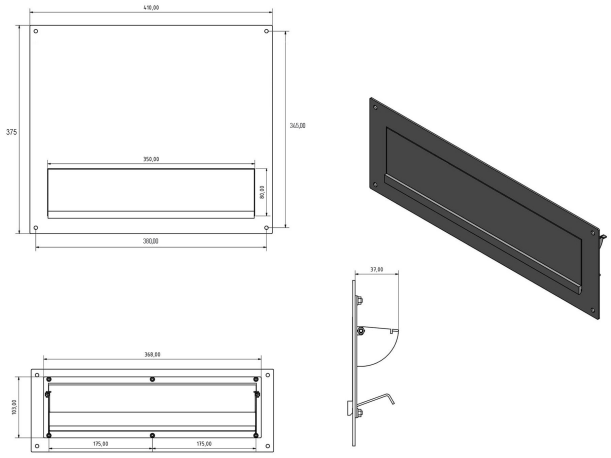

Briefkasten Manufaktur Lippe GmbH
Werler Straße 60
32105 Bad Salzuflen

www.briefkasten-manufaktur.de
info@briefkasten-manufaktur.de
Tel.: +49 5222 807110

Geschäftsführer Oliver Woineck
Ust.ID.Nr. DE303690847
Handelsregister Amtsgericht Lemgo, HRB 8618

Briefkasten Manufaktur Lippe GmbH
Werler Straße 60
32105 Bad Salzuflen

www.briefkasten-manufaktur.de
info@briefkasten-manufaktur.de
Tel.: +49 5222 807110

Geschäftsführer Oliver Woineck
Ust.ID.Nr. DE303690847
Handelsregister Amtsgericht Lemgo, HRB 8618