Sistema di cassette per le lettere a 2 colonne, autoportante Design BASIC 385220 7016 ST-R - RAL 7016 grigio antracite | RAL 7016 grigio antracite struttura fine opaco | 300x220x385 mm (LxAxP) - ???? Grande 25 litri | con 2 cassette per le lettere (1x2)

Codice articolo 385220-7016-2

Descrizione del prodotto

Sistema di cassette per lettere a 2 colonne Design BASIC 385220 7016 ST-R - RAL 7016 grigio antracite

Moderna cassetta per le lettere a 2 colonne prodotta in Germania da Briefkasten Manufaktur.

Le cassette per le lettere sono in acciaio zincato, verniciato a polvere in grigio antracite RAL 7016, gli elementi di supporto sono in acciaio inox V2A resistente agli agenti atmosferici, lucidato. La lavorazione di altissima qualità e il concetto ben studiato fanno di questo sistema di cassette delle lettere il nostro top seller. Il bordo di drenaggio per la pioggia per una protezione ottimale dall'acqua, lo sportello di introduzione con labbro in gomma, la solida targhetta intercambiabile e la robusta serratura caratterizzano questa cassetta per le lettere autoportante. Questa cassetta per le lettere è facile da pulire e robusta.

Grazie al design, il montaggio è semplice.

- **Cassetta per le lettere a 2 montanti in acciaio zincato, verniciato a polvere in grigio antracite RAL 7016 struttura fine opaca**
- Il sistema è prodotto da Briefkasten Manufaktur. Produzione di qualità tedesca "Made in Germany".
- Le cassette per le lettere sono conformi alla norma DIN/EN 13724. Le dimensioni di inserimento (3,5 cm x 26,5 cm) per le lettere alte C4 e grandi entrano anche qui senza sgualcirsi.
- Sportelli di inserimento con labbro in gomma fonoassorbente per un inserimento molto silenzioso della posta.
- Gli sportelli possono essere aperti da sinistra a destra.
- Incluse 2 chiavi con numero di chiave e targhetta con nome modificabile sotto lo sportello per ogni cassetta delle lettere.
- Con rivestimento laterale aderente e copertura antipioggia in design massiccio.
- Gli elementi di supporto sono in acciaio inox V2A 1.4301 da 60,0 mm, lucidati per il montaggio a vite o l'inserimento nel calcestruzzo.

Informazioni importanti:

Il palo è protetto dall'umidità e dallo sporco solo quando è completamente inserito e lo sportello è chiuso. In determinate condizioni climatiche estreme, l'acqua può comunque penetrare (fino a 1ccm secondo la norma DIN EN 13724). Questo non è un motivo di reclamo.

Briefkasten Manufaktur Lippe GmbH
Werler Straße 60
32105 Bad Salzuflen

www.briefkasten-manufaktur.de
info@briefkasten-manufaktur.de
Tel.: +49 5222 807110

Geschäftsführer Oliver Woineck
Ust.ID.Nr. DE303690847
Handelsregister Amtsgericht Lemgo, HRB 8618

Caratteristiche del prodotto

Materiale di base	Acciaio, zincato
Serie	BASE
Etichettatura dei nomi	Etichetta con il nome
Tipo di montaggio	Indipendente
Superficie/colore	RAL 7016 grigio antracite, Terra
Numero di scatole	con 2 cassette per le lettere
Ritiro dell'articolo	Lato anteriore
Scatola singola a volume	Grande > 16 litri

Dimensioni

Altezza della singola scatola in mm	220,0
Larghezza della singola scatola in mm	300,0
Volume in litri	25
Altezza della fessura per le lettere in mm	35,0
Larghezza della fessura per le lettere in mm	265,0
Altezza del sistema di cassette per le lettere in mm	440,0
Larghezza del sistema di cassette per le lettere in mm	300,0
Altezza complessiva in mm	1200,0 | 1500,0
Larghezza totale in mm	465,0
Profondità in mm	435,0
Peso in kg	27
Condizioni di consegna	Fornito in blocchi, elementi di supporto / cassetta per le lettere suddivisi

Schizzo

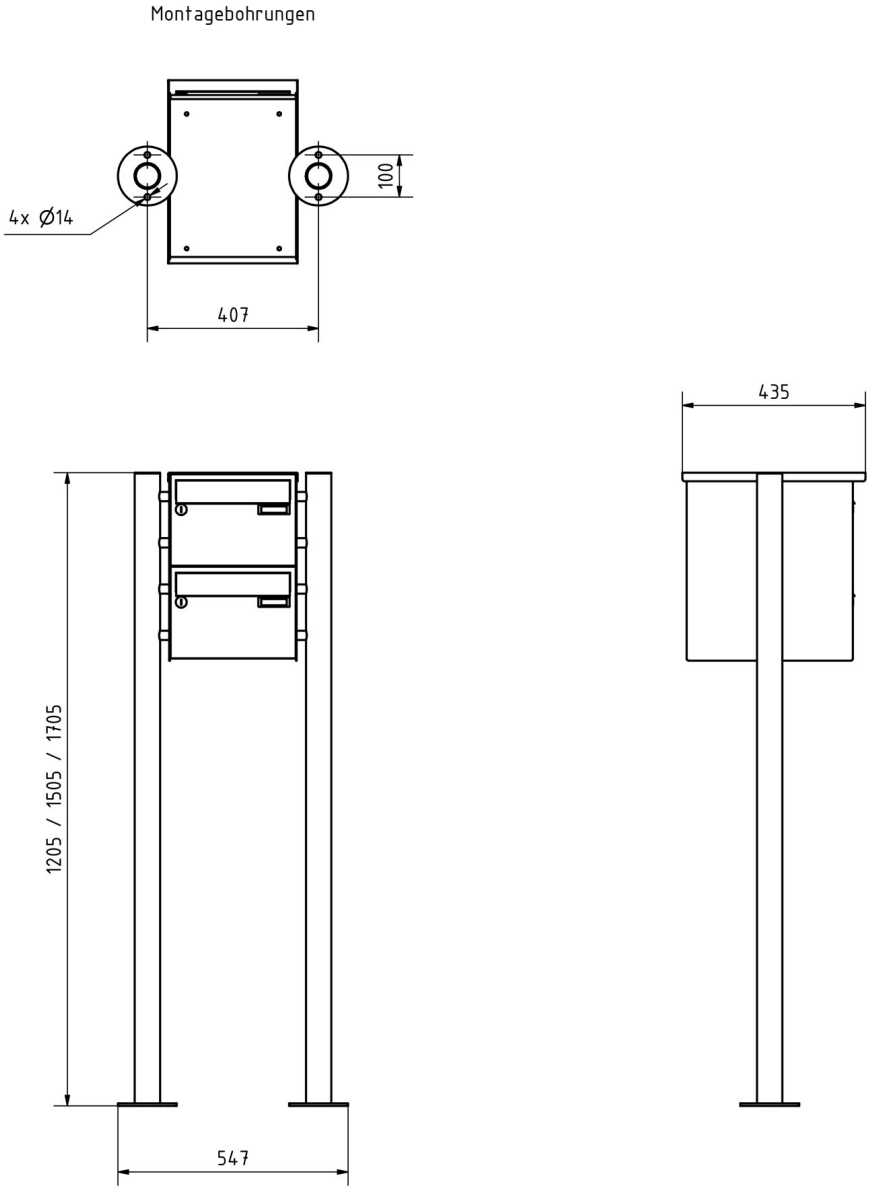

Briefkasten Manufaktur Lippe GmbH
Werler Straße 60
32105 Bad Salzuflen

www.briefkasten-manufaktur.de
info@briefkasten-manufaktur.de
Tel.: +49 5222 807110

Geschäftsführer Oliver Woineck
Ust.ID.Nr. DE303690847
Handelsregister Amtsgericht Lemgo, HRB 8618

Altre immagini

Briefkasten Manufaktur Lippe GmbH
Werler Straße 60
32105 Bad Salzuflen

www.briefkasten-manufaktur.de
info@briefkasten-manufaktur.de
Tel.: +49 5222 807110

Geschäftsführer Oliver Woineck
Ust.ID.Nr. DE303690847
Handelsregister Amtsgericht Lemgo, HRB 8618

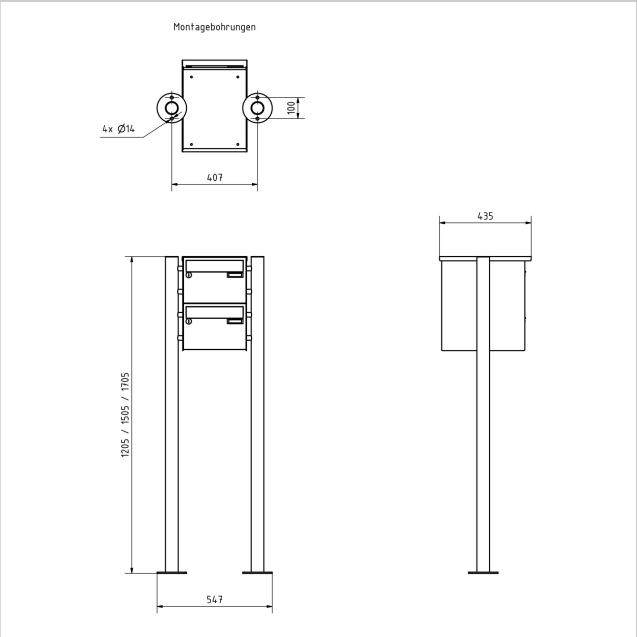
Montagebohrungen
4x Ø14
100
407
435
1205 / 1505 / 1705
547