Colonna campanello design GOETHE 200x1600 - RAL a scelta | 3 bottoni a campana con targhetta

Codice articolo 215-KLS-2001600-KL3

Descrizione del prodotto

Colonna campanello di design GOETHE 200x1600 - RAL a scelta

La moderna colonnina campanello GOETHE è ideale per le aree più esigenti. Il design lineare rende questa colonnina particolarmente elegante.

Grazie al rivestimento laterale da 3 mm con copertura antipioggia e al pannello posteriore con piastra di base in alluminio da 6 mm, questa colonnina campanello è assolutamente resistente alle intemperie e perfettamente adatta all'uso esterno. La colonna campanello è disponibile con 1-6 pulsanti di campanello. Come opzione, è possibile predisporre un foro per il citofono, una telecamera e un numero civico.

Le colonne campanello della collezione GOETHE sono caratterizzate dall'uso costante di acciaio inox e alluminio. Il risultato è una lunga durata e sostenibilità. Il design è stato sviluppato dai nostri ingegneri con l'obiettivo di garantire un'elevata flessibilità e modularità, un semplice montaggio dei pezzi di ricambio e un facile autoassemblaggio. I ricambi per tutti i sistemi GOETHE sono disponibili direttamente nel nostro negozio.

Grazie al design, l'autoassemblaggio è semplice.

Modello di utilità protetto secondo il numero di fascicolo DPMA DE: 20 2021 101 679.5

Briefkasten Manufaktur Lippe GmbH
Werler Straße 60
32105 Bad Salzuflen

www.briefkasten-manufaktur.de
info@briefkasten-manufaktur.de
Tel.: +49 5222 807110

Geschäftsführer Oliver Woineck
Ust.ID.Nr. DE303690847
Handelsregister Amtsgericht Lemgo, HRB 8618

- Colonna campanello di alta qualità in acciaio inox e alluminio.
- Produzione di qualità - Made in Germany da Briefkasten Manufaktur Lippe.
- Corpo 4x (LxHxP 200 x 400 x 100 mm) in acciaio inox 1.4016 (acciaio inox magnetico non arrugginito), verniciato a polvere in un colore RAL a scelta.
- Le scatole funzionali possono essere aperte dall'alto verso il basso. Fissaggio non visibile con viti.
- Numero civico alto circa 70 mm (max. 3 cifre) con illuminazione LED a risparmio energetico 12V DC circa 50mA / 1W, bianco.
- Targhetta in plexiglas sostituibile, illuminata a scelta.
- Le scritte sulle targhette possono essere cambiate dal lato anteriore, a seconda delle necessità.
- Incl. alimentatore / trasformatore EVN LED IP65 12V/DC 0,1-4W per l'illuminazione a LED (numero civico e targhetta, se selezionati).
- Pulsante campanello 8-12V DC a corsa breve con illuminazione anulare a LED bianchi.
- Come opzione è disponibile un pulsante luminoso a corsa breve da 8-12 V CC con pittogramma.
- Possibilità di predisposizione (altoparlante incorporato non incluso) per sistema intercomunicante.
- In opzione, con adattatore universale per tutti gli altoparlanti integrati disponibili in commercio.
- Predisposizione opzionale (telecamera non inclusa nella fornitura) per una telecamera.
- Protezione ottimale dalla pioggia grazie ai bordi parapioggia e al tettuccio parapioggia in alluminio AlMg3 W19 da 3 mm, verniciato a polvere in un colore RAL a scelta.
- Pannelli laterali in alluminio AlMg3 W19 da 3 mm, verniciati a polvere in un colore RAL a scelta.
- Pannello posteriore e piastra di base in alluminio AlMg3 W19 da 6 mm, verniciato a polvere in un colore RAL a scelta.
- Montaggio invisibile nel montante del campanello grazie alla piastra di base rinforzata.

Informazioni importanti

Preparazione della telecamera o della postazione di chiamata

Si consiglia di affidare l'installazione elettrica a un elettricista.

Offriamo la predisposizione di telecamere e citofoni di vari produttori per le nostre cassette delle lettere. La predisposizione non comprende alcun dispositivo finale, ma solo la predisposizione di supporti per viti, fori e perforazioni. In questo modo è possibile installare il dispositivo finale senza problemi.

Caratteristiche del prodotto

Serie	GOETHE
Numero di pulsanti del campanello	3 pulsanti
Funzioni	Interruttore della luce, Macchina fotografica, Stazione interfonica, Impronta digitale, Tastiera
Superficie/colore	RAL 3004 rosso porpora, DB 703 minerale di ferro micaceo, RAL 7016 grigio antracite, RAL a scelta (secondo la tabella colori), Alluminio grigio RAL 9007, RAL 9016 bianco traffico
Scatola delle funzioni preparata per il produttore	GIRA, Busch Jaeger, Siedle, Elettronica STR, ELCOM, TCS, Ritto, ALGO, Telegärtner, Auerswald, Legrand Bticino, HHG, HIKVISION, PCS, Sesamo, ekey
Etichettatura dei nomi	Etichetta con il nome
Materiale di base	Alluminio AlMg3 W19, Acciaio inox V2A 1.4301, Acciaio inox 1.4016 (acciaio inox magnetico)
Tipo di montaggio	Indipendente

Dimensioni

Altezza della singola scatola in mm	400,0
Larghezza della singola scatola in mm	200,0
Altezza complessiva in mm	1617,0
Larghezza totale in mm	208,0
Profondità in mm	100,0 + 25,0 Tetto in piode
Peso in kg	28
Condizioni di consegna	La consegna è assemblata

Briefkasten Manufaktur Lippe GmbH
Werler Straße 60
32105 Bad Salzuflen

www.briefkasten-manufaktur.de
info@briefkasten-manufaktur.de
Tel.: +49 5222 807110

Geschäftsführer Oliver Woineck
Ust.ID.Nr. DE303690847
Handelsregister Amtsgericht Lemgo, HRB 8618

Schizzo

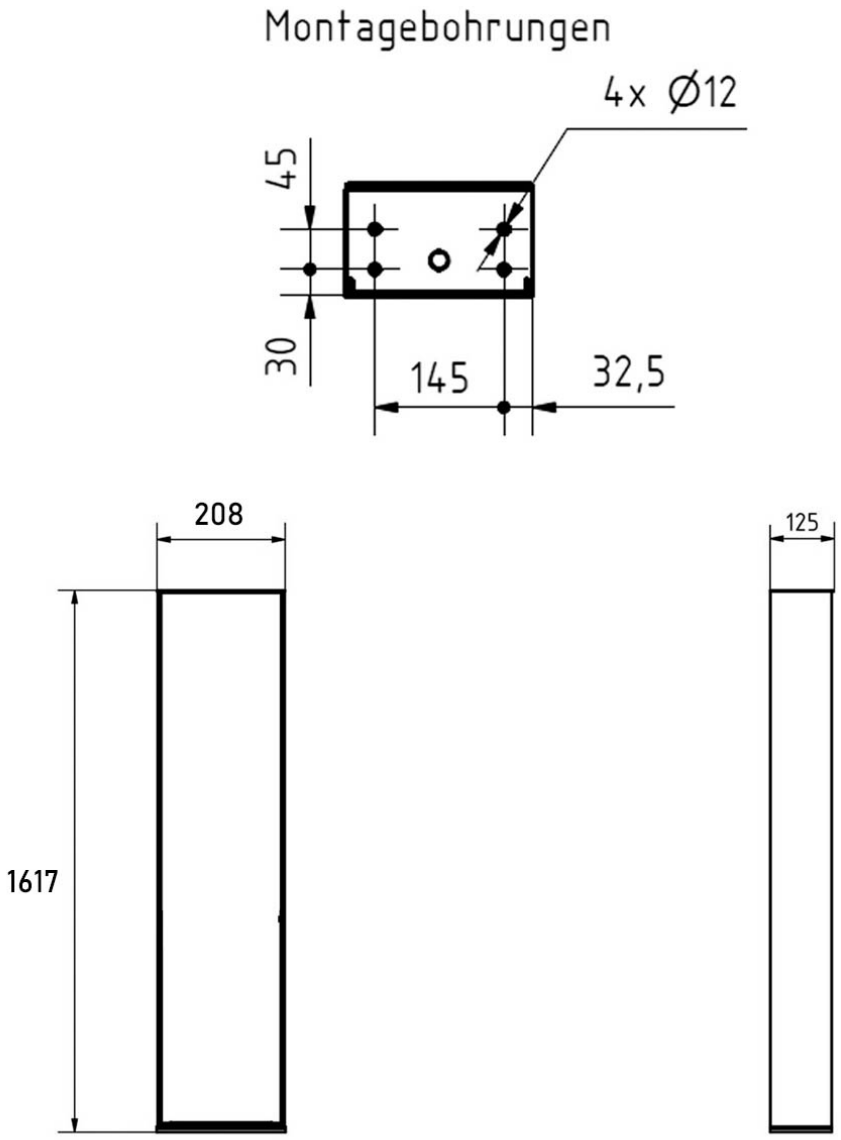

Altre immagini

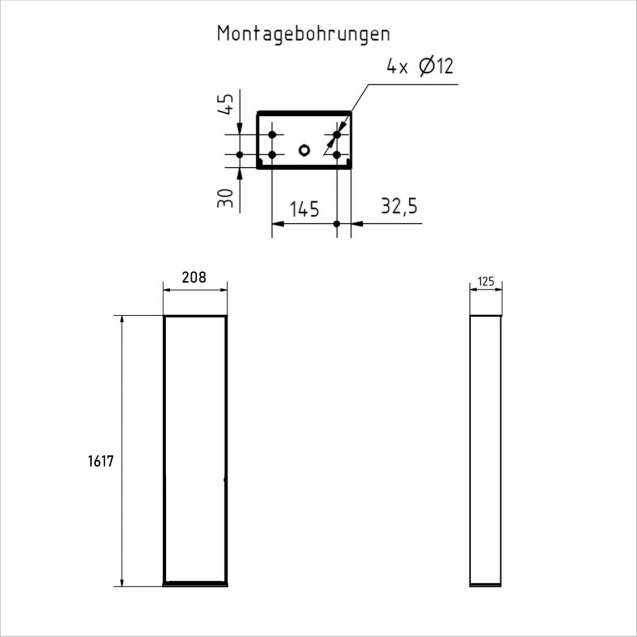

Briefkasten Manufaktur Lippe GmbH
Werler Straße 60
32105 Bad Salzuflen

www.briefkasten-manufaktur.de
info@briefkasten-manufaktur.de
Tel.: +49 5222 807110

Geschäftsführer Oliver Woineck
Ust.ID.Nr. DE303690847
Handelsregister Amtsgericht Lemgo, HRB 8618

Briefkasten Manufaktur Lippe GmbH
Werler Straße 60
32105 Bad Salzuflen

www.briefkasten-manufaktur.de
info@briefkasten-manufaktur.de
Tel.: +49 5222 807110

Geschäftsführer Oliver Woineck
Ust.ID.Nr. DE303690847
Handelsregister Amtsgericht Lemgo, HRB 8618