Sistema di scomparti per pacchi a 6 pezzi in acciaio inox BASIC Plus 863X STL con scomparto per pacchi 370x550 e cassetta per le lettere 370x110 - colore a scelta | ? Colore a scelta | con 6 cassette per le lettere

Codice articolo 863X-STL-PK6-BK6-SF

Descrizione del prodotto

Sistema di armadietti per pacchi BASIC Plus 863X STL a 6 pezzi in acciaio inox con armadietto per pacchi 370x550 e cassetta per le lettere 370x110 - colore a scelta

Il sistema di cassette per pacchi e lettere BASIC Plus della Briefkasten Manufaktur è la soluzione ben studiata per tutti coloro che desiderano ricevere posta e pacchi in modo sicuro a qualsiasi ora del giorno, indipendentemente dal recapito, protetto dalle intemperie e privo di manutenzione. Il sistema è stato sviluppato appositamente per l'utilizzo in condomini, complessi residenziali, edifici aziendali e strutture pubbliche e convince per il suo design chiaro, la funzionalità modulare e la qualità dei materiali senza compromessi. Grazie alla combinazione di scomparti per lettere e pacchi, la serie BASIC Plus offre un reale valore aggiunto a residenti, dipendenti e servizi di consegna. Il design è moderno, senza tempo e discreto, in modo che il sistema si integri senza problemi in qualsiasi ambiente dell'edificio, sia esso nuovo o esistente.

Una caratteristica particolare del sistema è la collaudata serratura meccanica per pacchi con maniglia a T, che rende la consegna indipendente dal fattorino: quest'ultimo inserisce il pacco nel vano accessibile e lo blocca con un semplice clic. Il vano rimane bloccato finché l'utente autorizzato non lo apre con la propria chiave. Una soluzione intelligente: senza elettronica, senza app, ma con la massima sicurezza.

La collezione BASIC Plus è sinonimo di qualità particolarmente elevata del prodotto "Made in Germany". Tutti i componenti sono stati sviluppati dai nostri ingegneri in un'ottica di modularità, facilità di riparazione e autoassemblaggio. I pezzi di ricambio sono sempre disponibili: un vantaggio decisivo per un utilizzo duraturo e un investimento sostenibile. Scegliete il sistema di cassette per pacchi e lettere BASIC Plus per una soluzione elegante e robusta, adatta all'uso quotidiano e che soddisfa i requisiti della moderna ricezione di pacchi e lettere sotto ogni punto di vista - prodotta con cura e precisione nello stabilimento di cassette per lettere di Bad Salzuflen.

- Sistema di scomparti per pacchi interamente in acciaio inox V2A _1.4301, verniciato a polvere nel colore desiderato.
- Scomparti per pacchi 370x550x385 mm (LD), inclusa serratura per pacchi con chiavistello.
- Volume del vano pacchi: 77 litri, max. Dimensioni del pacco: 340 x 510 x 350 mm (WHT).
- Cassette delle lettere 370 x 110 x 385 mm (WD). Rimozione dal fronte, lo sportello di rimozione può essere aperto da sinistra a destra.
- Conforme alla norma DIN EN 13724. Cassetta per le lettere C4 da davanti, anche le lettere grandi entrano senza sgualcirsi.
- In dotazione 2 chiavi con numero di chiave per cassetta dei pacchi/posta e targhetta intercambiabile (tipo 2).
- Rivestimento laterale aderente con bordo antipioggia integrato sporgente in avanti, piastra del tetto ripiegata sulle piastre laterali in acciaio inox V2A da 2 mm _##########_0__, verniciato a polvere.
- Parete posteriore in acciaio inox da 1 mm ##########_0__ V2A, verniciata a polvere.
- Base in tubo d'acciaio inox 40x40x2 mm V2A _##########_0__, verniciato a polvere. Fissaggio invisibile per il montaggio a vite.

Caratteristiche del prodotto

Superficie/colore	RAL 9005 nero profondo, RAL 3004 rosso porpora, DB 703 minerale di ferro micaceo, RAL 7016 grigio antracite, RAL a scelta (secondo la tabella colori), Alluminio grigio RAL 9007, RAL 9016 bianco traffico
Serie	BASE
Funzioni	Scomparto pacchi
Numero di scatole	con 6 scatole per pacchi, con 6 cassette per le lettere
Scatola singola a volume	Normale > 10 litri, Jumbo > 30 litri
Etichettatura dei nomi	Etichetta con il nome
Tipo di montaggio	Indipendente
Materiale di base	Acciaio inox V2A 1.4301
Ritiro dell'articolo	Lato anteriore

Dimensioni

Altezza della singola scatola in mm	Cassetta delle lettere 110,0 | Cassetta dei pacchi 550,0
Larghezza della singola scatola in mm	370,0
Volume in litri	Cassetta delle lettere 16,0 | Cassetta dei pacchi 61,0
Altezza della fessura per le lettere in mm	35,0
Larghezza della fessura per le lettere in mm	325,0
Altezza complessiva in mm	1362,0
Larghezza totale in mm	1125,0
Profondità in mm	385,0 con tetto antipioggia 430,0
Peso in kg	100
Condizioni di consegna	Fornito completamente assemblato

Briefkasten Manufaktur Lippe GmbH
Werler Straße 60
32105 Bad Salzuflen

www.briefkasten-manufaktur.de
info@briefkasten-manufaktur.de
Tel.: +49 5222 807110

Geschäftsführer Oliver Woineck
Ust.ID.Nr. DE303690847
Handelsregister Amtsgericht Lemgo, HRB 8618

Schizzo

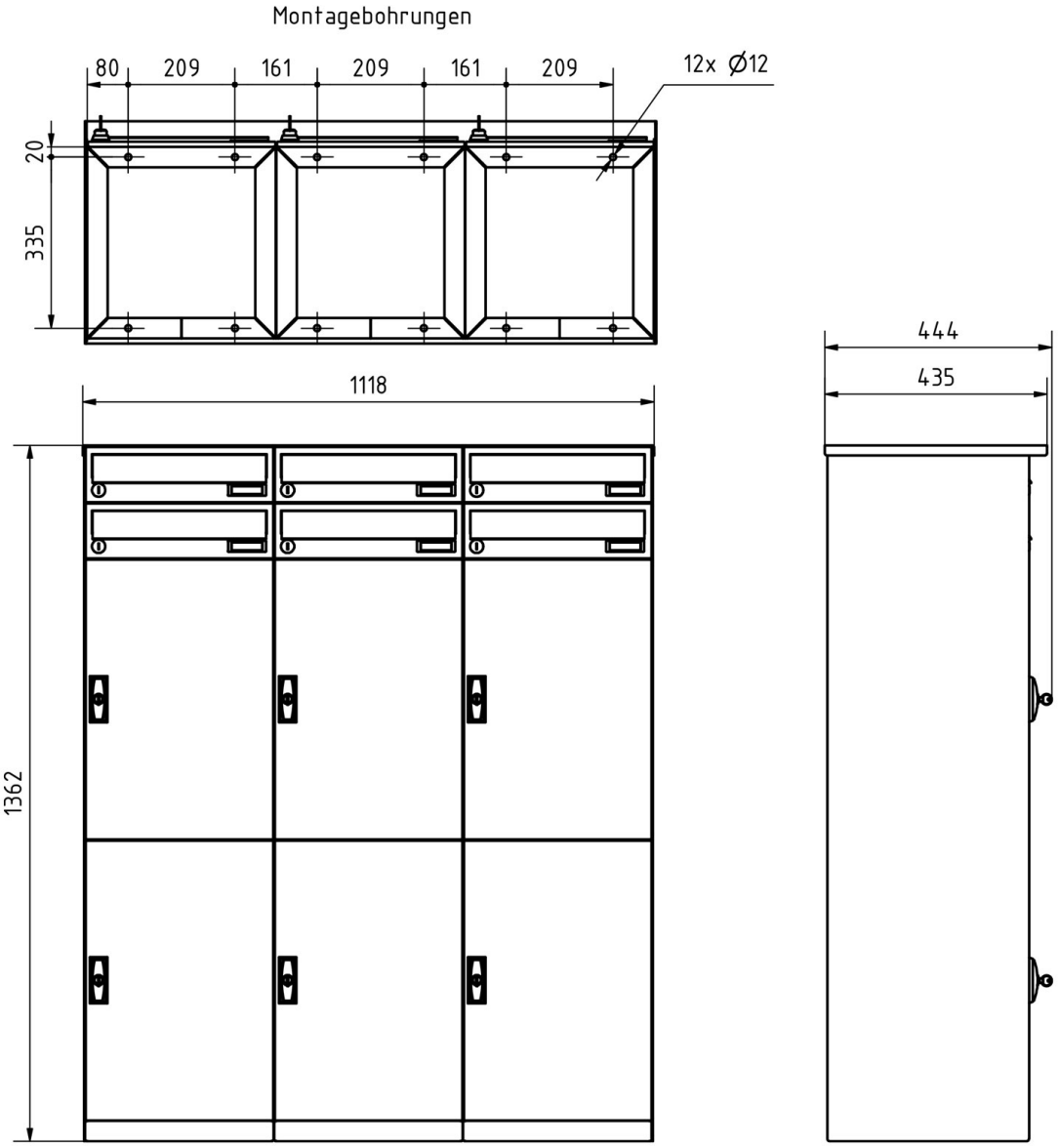
Montagebohrungen
80
209
161
209
161
209
12x Ø12
20
335
1118
1362
444
435

Altre immagini

Briefkasten Manufaktur Lippe GmbH
Werler Straße 60
32105 Bad Salzuflen

www.briefkasten-manufaktur.de
info@briefkasten-manufaktur.de
Tel.: +49 5222 807110

Geschäftsführer Oliver Woineck
Ust.ID.Nr. DE303690847
Handelsregister Amtsgericht Lemgo, HRB 8618

Funktionsprinzip des Paketschlosses: Fachbelegung
Paketschloss offen im Ausgangszustand
Hebel nach rechts drehen
... und Fach öffnen und belegen
Hebel wieder zurückdrehen
... und reinbrücken. Das Paketfach ist nun geschlossen
Paketentnahme
Zur Entnahme des Pakets öffnet der Empfänger das Schloss mit seinem Schlüssel

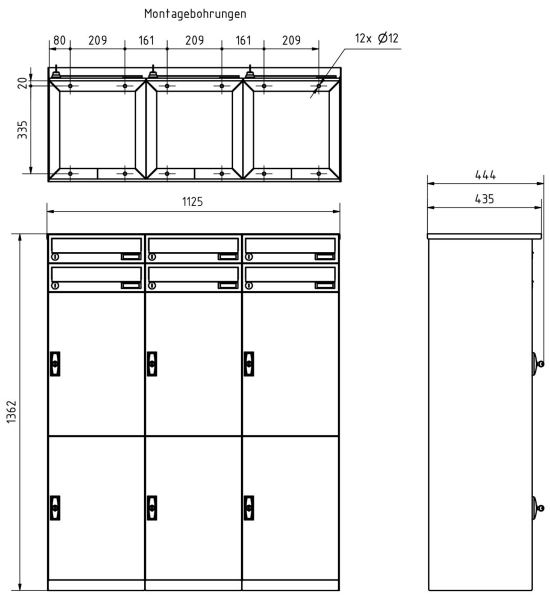
Montagebohrungen
80
209
161
209
161
209
12x Ø12
20
335
1125
1362
444
435

Briefkasten Manufaktur Lippe GmbH
Werler Straße 60
32105 Bad Salzuflen

www.briefkasten-manufaktur.de
info@briefkasten-manufaktur.de
Tel.: +49 5222 807110

Geschäftsführer Oliver Woineck
Ust.ID.Nr. DE303690847
Handelsregister Amtsgericht Lemgo, HRB 8618