Cassetta per pacchi autoportante KLEIST Edition ST-R - Design Elegance 2 - Alluminio grigio RAL 9007 | RAL 9007 grigio alluminio struttura fine opaco

Codice articolo 307-E2-9007VA-STR

Descrizione del prodotto

Cassetta per pacchi a libera installazione KLEIST Edition ST-R - Design Elegance 2 - Alluminio grigio RAL 9007 - Elementi di supporto in acciaio inox

La cassetta per pacchi KLEIST Edition, con elementi di supporto in tubo tondo, è una soluzione rivoluzionaria per la ricezione di pacchi e lettere che non scende a compromessi tra bellezza e praticità. L'aspetto minimalista, arricchito da opzioni per l'etichettatura individuale, si integra perfettamente in qualsiasi ambiente abitativo contemporaneo. La scelta di materiali di prima qualità e l'accurata produzione garantiscono la massima durata e affidabilità. Potete contare su un prodotto che combina magistralmente estetica e funzionalità.

L'ampia apertura della cassetta per pacchi consente di inserire facilmente oggetti di dimensioni fino a 360 x 250 x 130 mm, corrispondenti alla misura M, garantendo così una ricezione sicura e senza problemi. La speciale funzione di blocco assicura che i pacchi possano essere rimossi dal vano con serratura solo dal basso, impedendo così l'accesso dall'alto e quindi un potenziale furto. Questa cassetta per pacchi offre una ricezione comoda e indipendente dei pacchi e può essere utilizzata per tutti i servizi di consegna come DHL, DPD, TNT, GLS, Hermes e altri. Grazie all'intelligente meccanismo di chiusura e al volume di 145 litri, è possibile ricevere più pacchi contemporaneamente. Inoltre, la posta quotidiana può essere imbucata in modo sicuro attraverso questa innovativa serratura.

Il montaggio è semplice grazie al design sofisticato.

- Cassetta postale autoportante di alta qualità con cassetta per pacchi in acciaio zincato, verniciato a polvere in alluminio grigio RAL 9007 struttura fine opaca.
- Design Elegance 2: finiture strette in acciaio inox, lucidate con grana 240.
- Volume del vano pacchi: circa 145 litri, max. Dimensioni del pacco: 360 x 250 x 130 mm (WHT), corrispondenti alla dimensione del pacco M.
- Ampio sportello di inserimento con tecnologia airlock per il caricamento di più pacchi.
- Sportello a ribalta con ammortizzazione per una chiusura silenziosa.
- Lo sportello può essere aperto dall'alto verso il basso, garantendo un'ulteriore protezione contro i furti.
- Include 2 chiavi con numero di chiave.
- Etichettatura opzionale con nome alto circa 8-25 mm.
- Gli elementi del supporto sono realizzati in acciaio inox V2A 1.4301 da 60,3 mm, lucidato con grana 240 per il montaggio a vite o l'inserimento nel calcestruzzo.

Informazioni importanti:

Per ottenere una protezione ottimale dall'acqua per i vostri pacchi, la cassetta dei pacchi o il sistema di cassette dei pacchi dovrebbero essere posizionati possibilmente sotto una tettoia.

Il pacco è protetto dall'acqua solo se è completamente inserito nella cassetta e lo sportello è chiuso. I pacchi non completamente inseriti permettono all'umidità e alla sporcizia di entrare nella cassetta dei pacchi. L'ingresso dell'acqua non è motivo di reclamo.

Briefkasten Manufaktur Lippe GmbH
Werler Straße 60
32105 Bad Salzuflen

www.briefkasten-manufaktur.de
info@briefkasten-manufaktur.de
Tel.: +49 5222 807110

Geschäftsführer Oliver Woineck
Ust.ID.Nr. DE303690847
Handelsregister Amtsgericht Lemgo, HRB 8618

Caratteristiche del prodotto

Materiale di base	Acciaio, zincato, Acciaio inox V2A 1.4301
Serie	KLEIST
Funzioni	Portagiornali, Scomparto pacchi
Numero di scatole	con 1 scatola per pacchi, con 1 cassetta per le lettere
Tipo di montaggio	Indipendente
Numero civico	Numero civico come incisione laser
Etichettatura dei nomi	Etichettatura dei nomi come incisione laser
Ritiro dell'articolo	Lato anteriore
Scatola singola a volume	Jumbo > 30 litri
Superficie/colore	Terra, Alluminio grigio RAL 9007

Dimensioni

Altezza della singola scatola in mm	1000,0
Larghezza della singola scatola in mm	449,0
Volume in litri	145
Altezza complessiva in mm	1200,0 | 1500,0 | 1700,0
Larghezza totale in mm	senza pedana 645,0 | con pedana 725,0
Profondità in mm	356,0
Peso in kg	32,0 - 36,0
Condizioni di consegna	Fornito completamente assemblato

Schizzo

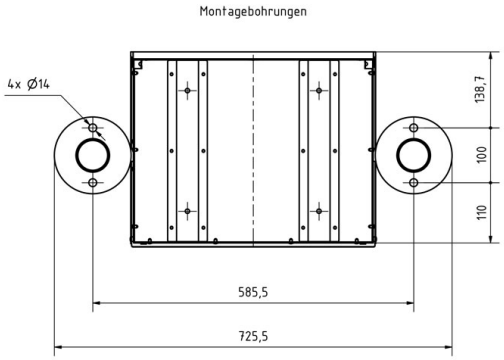

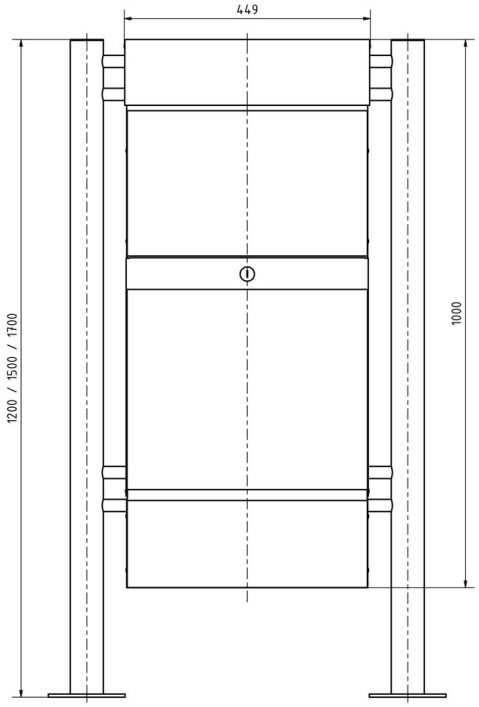

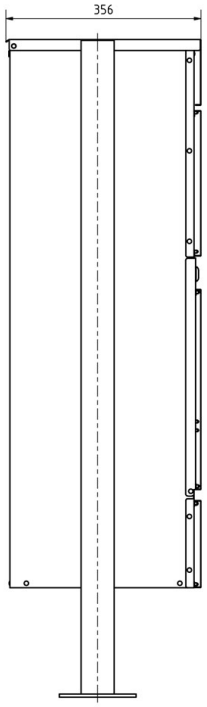

Briefkasten Manufaktur Lippe GmbH
Werler Straße 60
32105 Bad Salzuflen

www.briefkasten-manufaktur.de
info@briefkasten-manufaktur.de
Tel.: +49 5222 807110

Geschäftsführer Oliver Woineck
Ust.ID.Nr. DE303690847
Handelsregister Amtsgericht Lemgo, HRB 8618

Altre immagini

Briefkasten Manufaktur Lippe GmbH
Werler Straße 60
32105 Bad Salzuflen

www.briefkasten-manufaktur.de
info@briefkasten-manufaktur.de
Tel.: +49 5222 807110

Geschäftsführer Oliver Woineck
Ust.ID.Nr. DE303690847
Handelsregister Amtsgericht Lemgo, HRB 8618

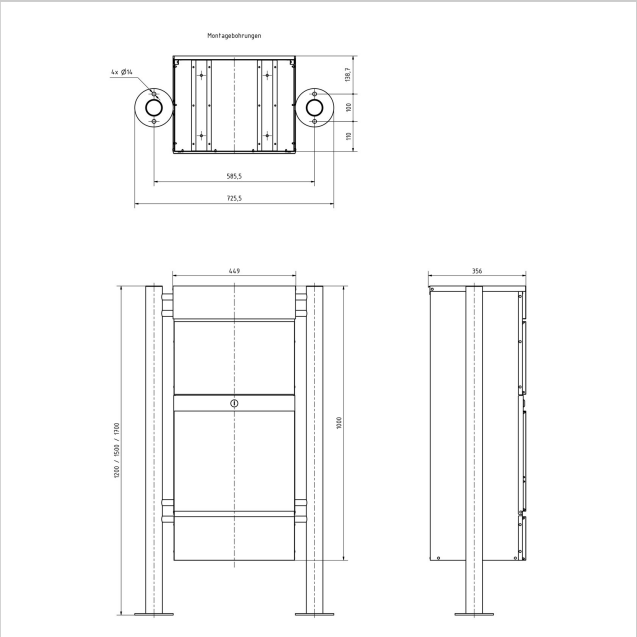

Briefkasten Manufaktur Lippe GmbH
Werler Straße 60
32105 Bad Salzuflen

www.briefkasten-manufaktur.de
info@briefkasten-manufaktur.de
Tel.: +49 5222 807110

Geschäftsführer Oliver Woineck
Ust.ID.Nr. DE303690847
Handelsregister Amtsgericht Lemgo, HRB 8618