Insegna autoportante BASIC 390BL - 400x480 - Numero civico e scritte illuminate | Acciaio inossidabile, lucidato

Codice articolo 390BL-STR-VA

Descrizione del prodotto

Insegna autoportante BASIC 390BL - 400x480 - Numero civico e scritte illuminate

Insegna autoportante di alta qualità in acciaio inox con eleganti elementi di supporto in tubo tondo. L'insegna è realizzata in acciaio inox V2A 1.4301, lucidato e con scritte laserate e retroilluminate in bianco. Insegna di alta qualità, indipendente, prodotta in Germania da Briefkasten Manufaktur. La soluzione ideale per la presentazione all'esterno.

Grazie al design, l'autoassemblaggio è semplice.

- Piedistallo di alta qualità in acciaio inox V2A 1.4301.
- Produzione di qualità - Made in Germany - Letterbox Manufaktur Lippe.
- Piastra di montaggio in acciaio inox V2A 1.4301 da 2 mm, a scelta rettificata o verniciata a polvere in un colore RAL a scelta.
- Piastra di montaggio con viti di fissaggio laterali.
- Numero civico 60-150 mm (l'altezza dipende dal numero di caratteri) con illuminazione LED a risparmio energetico 12V DC circa 50mA / 1W, bianco.
- Lettere 10-90 mm (l'altezza dipende dal numero di caratteri) con illuminazione LED a risparmio energetico 12V DC circa 50mA / 1W, bianco.
- Passaggio invisibile dei cavi attraverso gli elementi dello stativo (fronte a destra).
- I montanti sono realizzati in acciaio inox V2A 1.4301 da 60,3 mm, lucidato per il montaggio a vite o l'inserimento nel calcestruzzo.

Caratteristiche del prodotto

Serie	BASE
Sorgente luminosa	LED, 1 watt
Tipo di montaggio	Indipendente
Materiale di base	Acciaio inox V2A 1.4301
Numero civico	Numero civico tagliato al laser, illuminato
Etichettatura dei nomi	Scritta del nome illuminata come taglio laser
Superficie/colore	Terra

Briefkasten Manufaktur Lippe GmbH
Werler Straße 60
32105 Bad Salzuflen

www.briefkasten-manufaktur.de
info@briefkasten-manufaktur.de
Tel.: +49 5222 807110

Geschäftsführer Oliver Woineck
Ust.ID.Nr. DE303690847
Handelsregister Amtsgericht Lemgo, HRB 8618

Dimensioni

Altezza complessiva in mm	1200,0 | 1500,0 | 1700,0
Larghezza totale in mm	565,0
Profondità in mm	65,0
Peso in kg	15
Condizioni di consegna	Fornito in blocchi, elementi di supporto/insegne divise

Schizzo

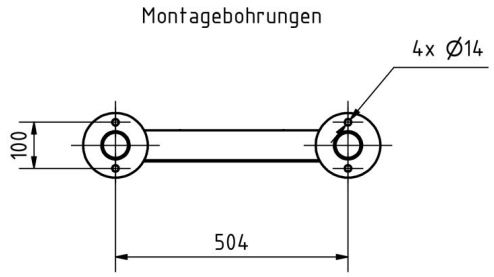

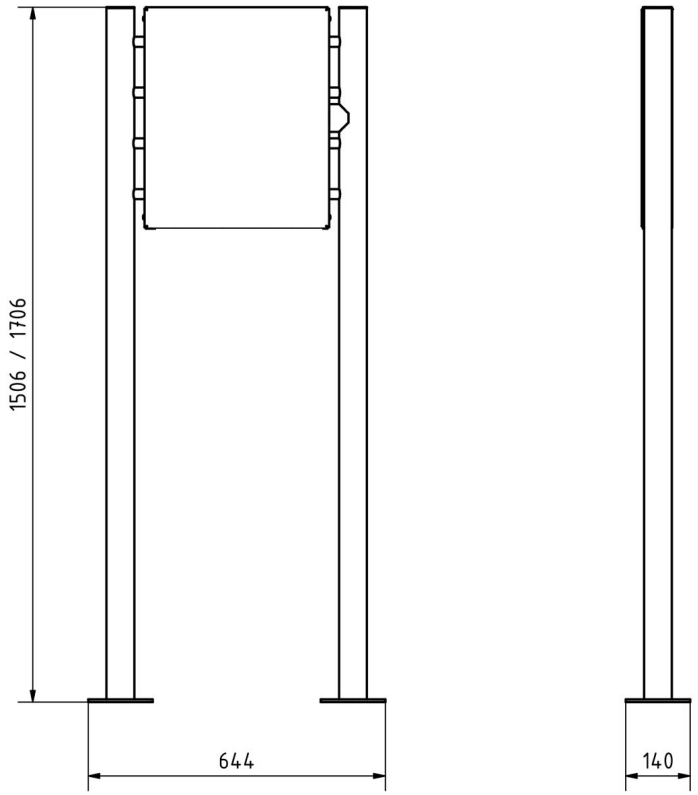

Briefkasten Manufaktur Lippe GmbH
Werler Straße 60
32105 Bad Salzuflen

www.briefkasten-manufaktur.de
info@briefkasten-manufaktur.de
Tel.: +49 5222 807110

Geschäftsführer Oliver Woineck
Ust.ID.Nr. DE303690847
Handelsregister Amtsgericht Lemgo, HRB 8618

Altre immagini

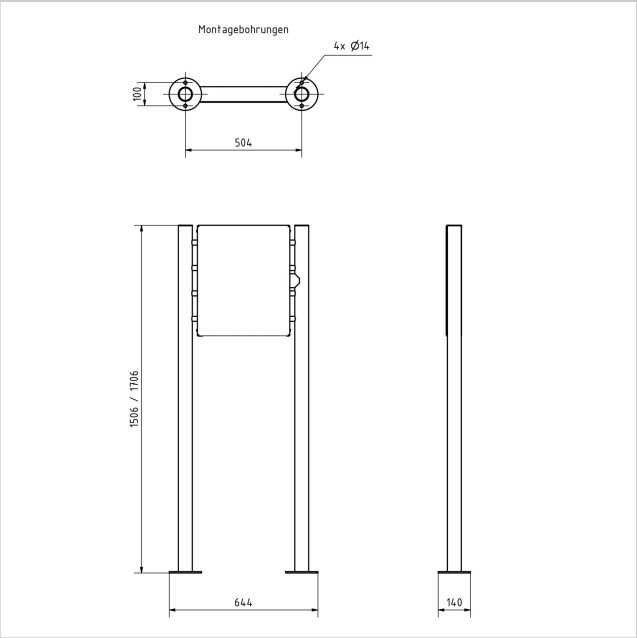

Briefkasten Manufaktur Lippe GmbH
Werler Straße 60
32105 Bad Salzuflen

www.briefkasten-manufaktur.de
info@briefkasten-manufaktur.de
Tel.: +49 5222 807110

Geschäftsführer Oliver Woineck
Ust.ID.Nr. DE303690847
Handelsregister Amtsgericht Lemgo, HRB 8618