# Cassetta per le lettere a 2 pezzi in acciaio inox Design BASIC Plus 385 220 X ST R - acciaio inox V2A | 300x220x385 mm (LxAxP) - ???? Grande 25 litri | con 2 cassette per le lettere (1x2) | Acciaio inossidabile, lucidato

**Codice articolo** 385XR220-VA-2

## Descrizione del prodotto

## Cassetta delle lettere a 2 colonne in acciaio inox Design BASIC Plus 385 220 X ST R - acciaio inox V2A

Moderna cassetta per le lettere a 2 colonne prodotta in Germania da Briefkasten Manufaktur.

Le cassette per le lettere sono in acciaio inox V2A, lucidato, gli elementi di supporto sono in acciaio inox V2A, lucidato, resistente agli agenti atmosferici. La lavorazione di altissima qualità e il concetto ben studiato fanno di questo sistema di cassette per le lettere il nostro top seller. Il bordo di drenaggio per la pioggia per una protezione ottimale dall'acqua, lo sportello di introduzione con labbro in gomma, la solida targhetta intercambiabile e la robusta serratura caratterizzano questa cassetta per le lettere autoportante. Questa cassetta per le lettere è facile da pulire e robusta.

I sistemi di cassette per le lettere della collezione BASIC Plus sono caratterizzati dall'uso costante dell'acciaio inox V2A. Il risultato è una lunga durata e sostenibilità. Il design è stato sviluppato dai nostri ingegneri con l'obiettivo di garantire un'elevata flessibilità e modularità, un semplice montaggio dei pezzi di ricambio e un facile autoassemblaggio. I ricambi sono direttamente disponibili per tutti i sistemi BASIC Plus.

- **Cassetta per le lettere a 2 montanti in acciaio inox V2A, lucido**
- Il sistema è prodotto da Briefkasten Manufaktur. Produzione di qualità tedesca "Made in Germany".
- Le cassette per le lettere sono conformi alla norma DIN/EN 13724. Dimensioni di inserimento (3,5 cm x 26,5 cm) per lettere alte C4, anche le lettere grandi entrano senza sgualcirsi.
- Sportelli di inserimento con labbro in gomma fonoassorbente per un inserimento molto silenzioso della posta.
- Gli sportelli possono essere aperti da sinistra a destra.
- Incluse 2 chiavi con numero di chiave e targhetta con nome modificabile sotto lo sportello per ogni cassetta delle lettere.
- Con rivestimento laterale aderente e copertura antipioggia in design massiccio.
- Gli elementi di supporto sono in acciaio inox V2A 1.4301 da 60,0 mm, lucidati per il montaggio a vite o l'inserimento nel calcestruzzo.

**Informazioni importanti:**

Il palo è protetto dall'umidità e dallo sporco solo quando è completamente inserito e lo sportello è chiuso. In determinate condizioni climatiche estreme, l'acqua può comunque penetrare (fino a 1ccm secondo la norma DIN EN 13724). Questo non è un motivo di reclamo.

Briefkasten Manufaktur Lippe GmbH
Werler Straße 60
32105 Bad Salzuflen

www.briefkasten-manufaktur.de
info@briefkasten-manufaktur.de
Tel.: +49 5222 807110

Geschäftsführer Oliver Woineck
Ust.ID.Nr. DE303690847
Handelsregister Amtsgericht Lemgo, HRB 8618

## Caratteristiche del prodotto

| | |
|---|---|
| **Superficie/colore** | RAL 9005 nero profondo, RAL 3004 rosso porpora, DB 703 minerale di ferro micaceo, RAL 7016 grigio antracite, RAL a scelta (secondo la tabella colori), Terra, Alluminio grigio RAL 9007, RAL 9016 bianco traffico |
| **Serie** | BASE |
| **Etichettatura dei nomi** | Etichetta con il nome |
| **Tipo di montaggio** | Indipendente |
| **Materiale di base** | Acciaio inox V2A 1.4301 |
| **Numero di scatole** | con 2 cassette per le lettere |
| **Ritiro dell'articolo** | Lato anteriore |
| **Scatola singola a volume** | Grande > 16 litri |

## Dimensioni

| | |
|---|---|
| **Altezza della singola scatola in mm** | 220,0 |
| **Larghezza della singola scatola in mm** | 300,0 |
| **Volume in litri** | 25 |
| **Altezza della fessura per le lettere in mm** | 35,0 |
| **Larghezza della fessura per le lettere in mm** | 265,0 |
| **Altezza del sistema di cassette per le lettere in mm** | 440,0 |
| **Larghezza del sistema di cassette per le lettere in mm** | 300,0 |
| **Altezza complessiva in mm** | 1200,0 \| 1500,0 \| 1700,0 |
| **Larghezza totale in mm** | 465,0 |
| **Profondità in mm** | 435,0 |
| **Peso in kg** | 22 |
| **Condizioni di consegna** | Fornito in blocchi, elementi di supporto / cassetta per le lettere suddivisi |

# Altre immagini

Briefkasten Manufaktur Lippe GmbH
Werler Straße 60
32105 Bad Salzuflen

www.briefkasten-manufaktur.de
info@briefkasten-manufaktur.de
Tel.: +49 5222 807110

Geschäftsführer Oliver Woineck
Ust.ID.Nr. DE303690847
Handelsregister Amtsgericht Lemgo, HRB 8618

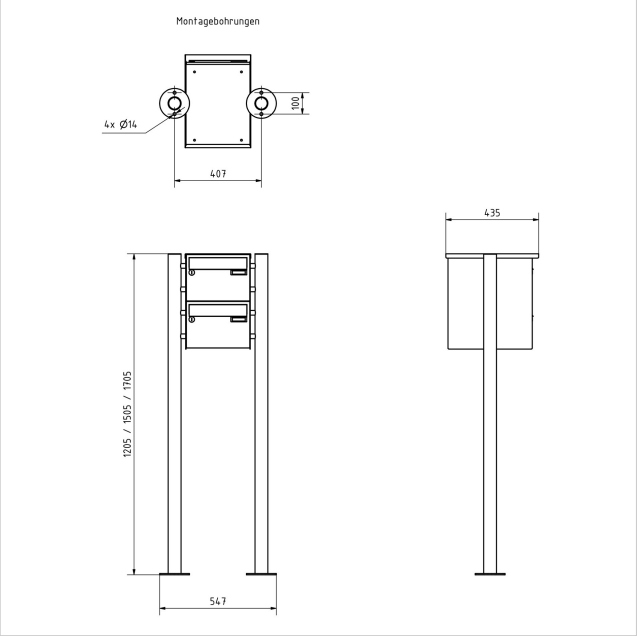


Briefkasten Manufaktur Lippe GmbH
Werler Straße 60
32105 Bad Salzuflen

www.briefkasten-manufaktur.de
info@briefkasten-manufaktur.de
Tel.: +49 5222 807110

Geschäftsführer Oliver Woineck
Ust.ID.Nr. DE303690847
Handelsregister Amtsgericht Lemgo, HRB 8618