Cassetta per le lettere a libera installazione BASIC Plus 863X ST-R in acciaio inox con campanello, scomparto per giornali e scomparto per pacchi 550x370 - RAL a scelta | con scomparto per giornali

Codice articolo 863X-ST-1-SPZF-VAR

Descrizione del prodotto

Cassetta per lettere a libera installazione BASIC Plus 863X ST-R in acciaio inox con campanello, scomparto per giornali e scomparto per pacchi 550x370 - colore RAL a scelta

L'innovativa cassetta per pacchi BASIC con campanello per sistema citofonico (telecamera opzionale) e scomparto per giornali chiuso, ora completamente in acciaio inox verniciato a polvere in colore RAL o DB e con una discreta serratura per pacchi.

Ricevuta del pacco indipendente dalla persona che lo consegna! Questa cassetta per pacchi può essere utilizzata da qualsiasi corriere (ad esempio DHL, DPD, TNT, GLS, Hermes, ecc.). Questa cassetta per pacchi è particolarmente adatta per le spedizioni di pacchi di grandi dimensioni ma con un numero limitato di pacchi (di solito 1 pacco al giorno).

La cassetta per pacchi è realizzata in acciaio inox V2A 1.4301, verniciato a polvere in colore RAL, mentre gli elementi del supporto sono in acciaio inox V2A 1.4301, lucidato a 240 grani. La lavorazione di altissima qualità e il concetto ben studiato fanno di questo sistema di cassette per le lettere il nostro top seller. Il bordo di drenaggio per la pioggia per una protezione ottimale dall'acqua, lo sportello di introduzione con labbro in gomma, la solida targhetta intercambiabile e la robusta serratura caratterizzano questa cassetta per le lettere autoportante. Questa cassetta per le lettere è facile da pulire e robusta.

I sistemi di cassette per le lettere della collezione BASIC Plus sono caratterizzati dall'utilizzo costante di acciaio inox V2A. Il risultato è una lunga durata e sostenibilità. Il design è stato sviluppato dai nostri ingegneri con l'obiettivo di garantire un'elevata flessibilità e modularità, un semplice montaggio dei pezzi di ricambio e un facile autoassemblaggio. I ricambi sono direttamente disponibili per tutti i sistemi BASIC Plus.

Briefkasten Manufaktur Lippe GmbH
Werler Straße 60
32105 Bad Salzuflen

www.briefkasten-manufaktur.de
info@briefkasten-manufaktur.de
Tel.: +49 5222 807110

Geschäftsführer Oliver Woineck
Ust.ID.Nr. DE303690847
Handelsregister Amtsgericht Lemgo, HRB 8618

- **Cassetta per pacchi interamente in acciaio inox V2A 1.4301 con corpo/scatola per lettere/scomparto per pacchi verniciato a polvere in un colore RAL a scelta**
- Vano pacchi 370x550x385 mm (LD) con serratura per pacchi con chiusura a scatto. Include l'etichettatura laser "PAKET" in acciaio inox.
- Volume del vano pacchi: 77 litri, max. Dimensioni del pacco: 340 x 520 x 350 mm (WHT).
- Cassetta delle lettere 370 x 110 x 385 mm (WHT). Rimozione dal lato anteriore, lo sportello di rimozione può essere aperto da sinistra a destra.
- Vano giornali 370x110x385 mm (WD) con sportello e serratura a ginocchiera, lo sportello di estrazione può essere aperto da sinistra a destra. Include l'etichettatura laser in acciaio inox "ZEITUNG".
- Inserimento trasversale C4 dalla parte anteriore, anche le lettere più grandi entrano senza sgualcirsi. Sportello di inserimento con labbro in gomma.
- Conforme alla norma DIN EN 13724.
- Include 2 chiavi con numero di chiave per ogni singola cassetta e targhetta per il nome modificabile (tipo 2) sotto lo sportello.
- Etichetta con numero civico opzionale alta circa 80-100 mm.
- Rivestimento laterale aderente con bordo antipioggia integrato sporgente in avanti, piastra del tetto ripiegata sulle piastre laterali in acciaio inox V2A 1.4301 da 2 mm, verniciato a polvere.
- **Campana in acciaio inox V2A 1.4301, verniciata a polvere in un colore RAL a scelta.**
- Perforazione vocale con adattatore universale. (Sistema citofonico/altoparlante incorporato non incluso nella fornitura). Disponibile anche senza perforazione vocale.
- L'adattatore universale è adatto a tutti gli altoparlanti da incasso disponibili in commercio (Siedle, Ritto, TCS, Busch-Jäger, Gira, Legrand Bticino, ELCOM, Auerswald, Comelit e molti altri).
- Pulsante rotondo a campana in acciaio inox tipo: Grothe Protact, max. 24 V AC/DC, 1,5 A, IP 54 (limitazione della forza di pressione).
- Antivandalismo - La targhetta è a prova di urto e di impronta, la plastica è ignifuga.
- Accesso ai cavi: Ø 14,0 mm (sul lato destro). Passaggio invisibile dei cavi attraverso l'elemento di supporto.
- Gli elementi di supporto sono realizzati in acciaio inox V2A 1.4301 da 60,0 mm, lucidato per il montaggio a vite o l'inserimento nel calcestruzzo.

Informazioni importanti:

Il palo è protetto dall'umidità e dallo sporco solo quando è completamente inserito e lo sportello è chiuso. In determinate condizioni climatiche estreme, l'acqua può comunque penetrare (fino a 1ccm secondo la norma DIN EN 13724). Questo non è un motivo di reclamo.

Caratteristiche del prodotto

Superficie/colore	RAL 9005 nero profondo, RAL 3004 rosso porpora, DB 703 minerale di ferro micaceo, RAL 7016 grigio antracite, RAL a scelta (secondo la tabella colori), Alluminio grigio RAL 9007, RAL 9016 bianco traffico
Serie	BASE
Numero di pulsanti del campanello	1 pulsante, 2 pulsanti, 3 pulsanti
Funzioni	Portagiornali, Interruttore della luce, Macchina fotografica, Stazione interfonica, Scomparto pacchi
Scatola delle funzioni preparata per il produttore	GIRA, Busch Jaeger, Siedle, Elettronica STR, ELCOM, TCS, Ritto, ALGO, Telegärtner, Auerswald, Legrand Bticino
Scatola singola a volume	Normale > 10 litri
Etichettatura dei nomi	Etichetta con il nome
Tipo di montaggio	Indipendente
Materiale di base	Acciaio inox V2A 1.4301
Numero civico	Numero civico come incisione laser
Ritiro dell'articolo	Lato anteriore
Numero di scatole	con 1 cassetta per le lettere

Dimensioni

Altezza della singola scatola in mm	BK 110,0 | ZF 110,0 | PK 550,0
Larghezza della singola scatola in mm	BK 370,0 | ZF 370,0 | PK 370,0
Volume in litri	BK 15,0 | ZF 15,0 | PK 77,0
Altezza della fessura per le lettere in mm	35,0
Larghezza della fessura per le lettere in mm	325,0
Altezza del sistema di cassette per le lettere in mm	887,0
Larghezza del sistema di cassette per le lettere in mm	380,0
Altezza complessiva in mm	1200,0 | 1500,0 | 1700,0
Larghezza totale in mm	530,0
Profondità in mm	390,0
Peso in kg	41
Condizioni di consegna	Fornito in blocchi, elementi di supporto / cassetta per le lettere suddivisi

Briefkasten Manufaktur Lippe GmbH
Werler Straße 60
32105 Bad Salzuflen

www.briefkasten-manufaktur.de
info@briefkasten-manufaktur.de
Tel.: +49 5222 807110

Geschäftsführer Oliver Woineck
Ust.ID.Nr. DE303690847
Handelsregister Amtsgericht Lemgo, HRB 8618

Schizzo

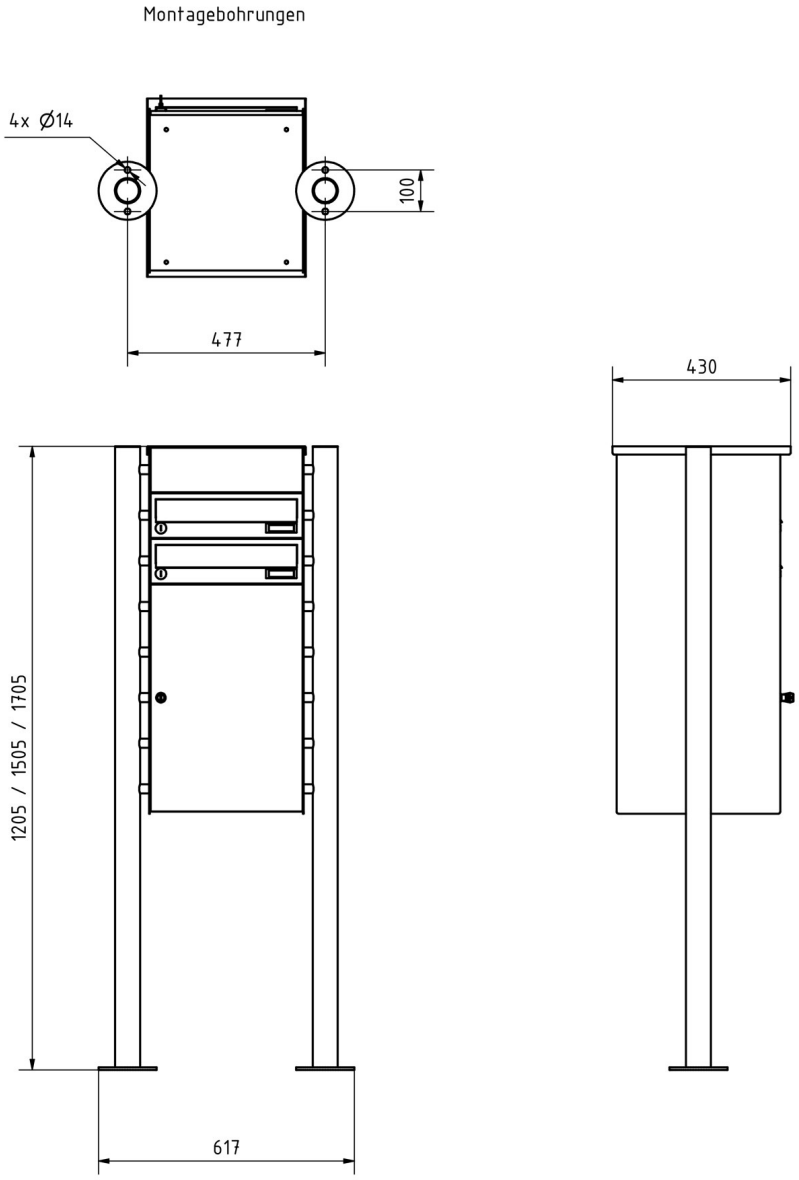

Briefkasten Manufaktur Lippe GmbH
Werler Straße 60
32105 Bad Salzuflen

www.briefkasten-manufaktur.de
info@briefkasten-manufaktur.de
Tel.: +49 5222 807110

Geschäftsführer Oliver Woineck
Ust.ID.Nr. DE303690847
Handelsregister Amtsgericht Lemgo, HRB 8618

Altre immagini

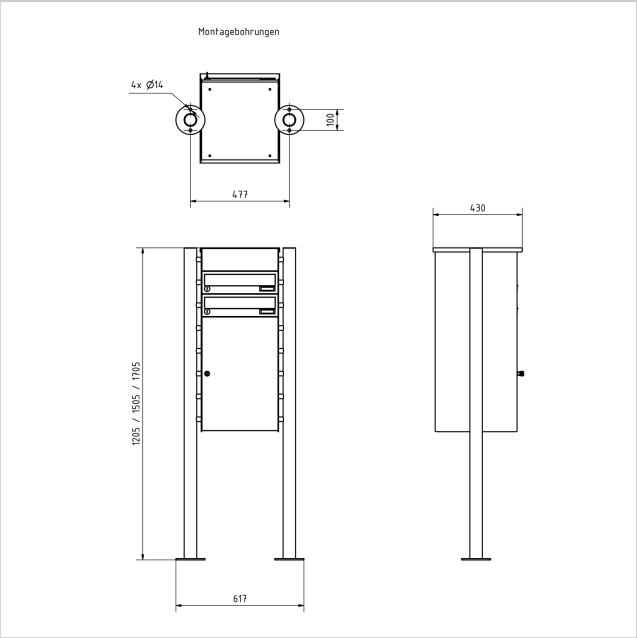

Briefkasten Manufaktur Lippe GmbH
Werler Straße 60
32105 Bad Salzuflen

www.briefkasten-manufaktur.de
info@briefkasten-manufaktur.de
Tel.: +49 5222 807110

Geschäftsführer Oliver Woineck
Ust.ID.Nr. DE303690847
Handelsregister Amtsgericht Lemgo, HRB 8618

Briefkasten Manufaktur Lippe GmbH
Werler Straße 60
32105 Bad Salzuflen

www.briefkasten-manufaktur.de
info@briefkasten-manufaktur.de
Tel.: +49 5222 807110

Geschäftsführer Oliver Woineck
Ust.ID.Nr. DE303690847
Handelsregister Amtsgericht Lemgo, HRB 8618

Briefkasten Manufaktur Lippe GmbH
Werler Straße 60
32105 Bad Salzuflen

www.briefkasten-manufaktur.de
info@briefkasten-manufaktur.de
Tel.: +49 5222 807110

Geschäftsführer Oliver Woineck
Ust.ID.Nr. DE303690847
Handelsregister Amtsgericht Lemgo, HRB 8618