Campana in acciaio inox BASIC 421-80 verniciata a polvere - TONDO | ?80 mm | ? Colore a scelta

Codice articolo 421-80-RAL

Descrizione del prodotto

Campanello in acciaio inox BASIC 421-80 verniciato a polvere - ROUND

La piastra campanaria BASIC in colore RAL ha una finitura di alta qualità e un robusto pulsante in acciaio inox. L'installazione è semplice: si inseriscono nella muratura i tasselli in dotazione, quindi si "martella" l'elemento nei tasselli. Questo garantisce un fissaggio ottimale e sicuro. Il materiale di fissaggio è incluso.

- Piastra campanello in acciaio inox da 2 mm, verniciata a polvere in colore RAL struttura fine opaco.
- Pulsante campanello rotondo in acciaio inox, a scelta con illuminazione ad anello a LED.
- Dimensioni: 80 x 2 mm (P x P).
- Iscrizione opzionale del nome, incisa al laser con un'altezza di circa 7 mm.

Caratteristiche del prodotto

Superficie/colore	RAL 9005 nero profondo, RAL 3004 rosso porpora, DB 703 minerale di ferro micaceo, RAL a scelta (secondo la tabella colori), Alluminio grigio RAL 9007, RAL 9016 bianco traffico
Serie	BASE
Numero di pulsanti del campanello	1 pulsante
Materiale di base	Acciaio inox V2A 1.4301
Etichettatura dei nomi	Etichettatura dei nomi come incisione laser
Tipo di montaggio	Montato in superficie, Montaggio ad incasso

Dimensioni

Larghezza in mm	80
Altezza in mm	80
Profondità in mm	UP 2.0 | AP 33.0

Briefkasten Manufaktur Lippe GmbH
Werler Straße 60
32105 Bad Salzuflen

www.briefkasten-manufaktur.de
info@briefkasten-manufaktur.de
Tel.: +49 5222 807110

Geschäftsführer Oliver Woineck
Ust.ID.Nr. DE303690847
Handelsregister Amtsgericht Lemgo, HRB 8618

Schizzo

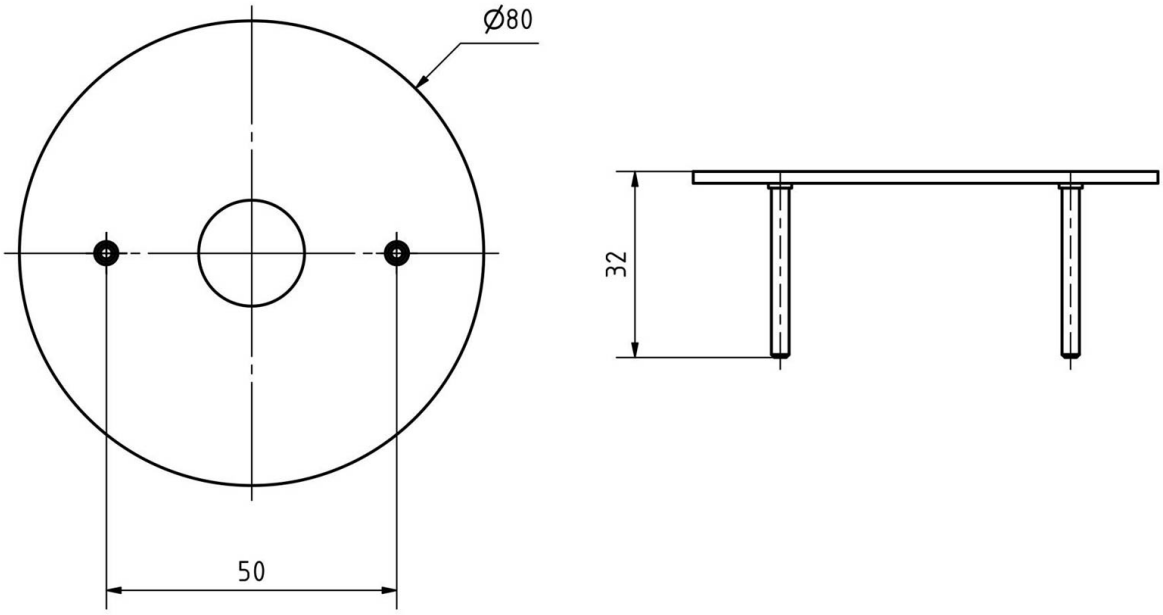

Briefkasten Manufaktur Lippe GmbH
Werler Straße 60
32105 Bad Salzuflen

www.briefkasten-manufaktur.de
info@briefkasten-manufaktur.de
Tel.: +49 5222 807110

Geschäftsführer Oliver Woineck
Ust.ID.Nr. DE303690847
Handelsregister Amtsgericht Lemgo, HRB 8618

Altre immagini

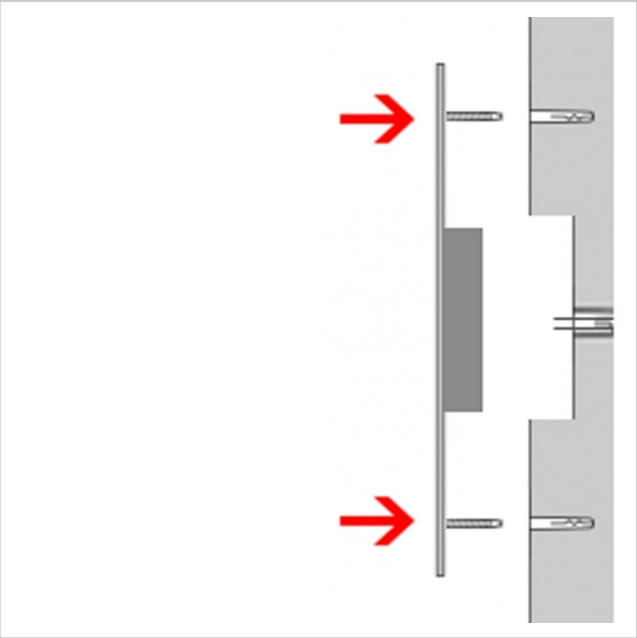

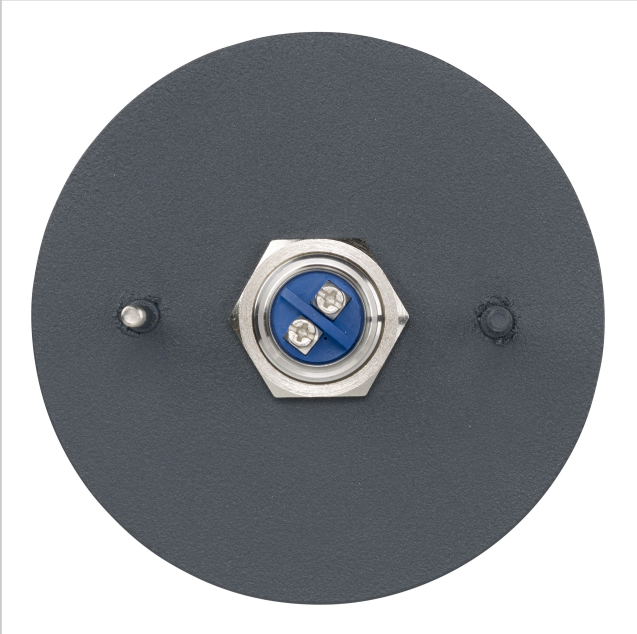

Briefkasten Manufaktur Lippe GmbH
Werler Straße 60
32105 Bad Salzuflen

www.briefkasten-manufaktur.de
info@briefkasten-manufaktur.de
Tel.: +49 5222 807110

Geschäftsführer Oliver Woineck
Ust.ID.Nr. DE303690847
Handelsregister Amtsgericht Lemgo, HRB 8618

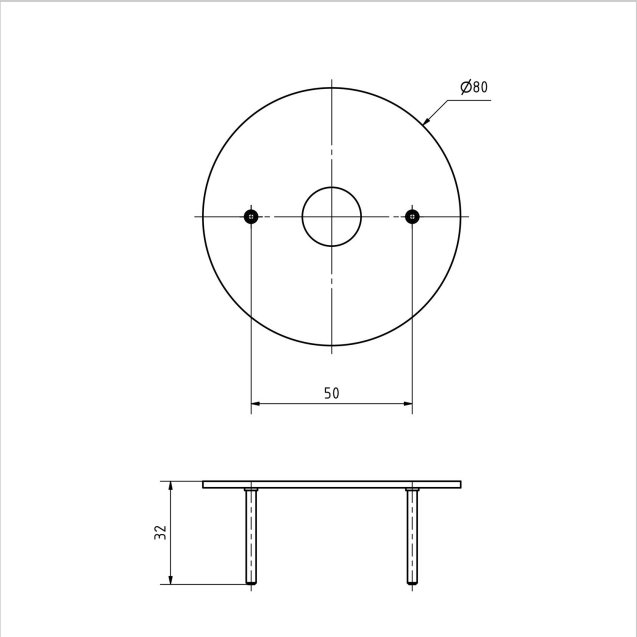

Briefkasten Manufaktur Lippe GmbH
Werler Straße 60
32105 Bad Salzuflen

www.briefkasten-manufaktur.de
info@briefkasten-manufaktur.de
Tel.: +49 5222 807110

Geschäftsführer Oliver Woineck
Ust.ID.Nr. DE303690847
Handelsregister Amtsgericht Lemgo, HRB 8618