Cassetta per le lettere di design GRIMM - acciaio inox lucido - GIRA System 106 - sistema citofonico - set completo AUDIO | Gira System 106 set completo audio | In alto | Acciaio inossidabile, lucidato | Montato in superficie

Codice articolo 562-AP-SPO-1-VA-GI106KSA

Descrizione del prodotto

Cassetta per le lettere di design GRIMM con citofono GIRA System 106 - Un capolavoro di produzione di cassette per le lettere

La cassetta per le lettere di design GRIMM combina un design moderno con una lavorazione di prima classe, ideale per i proprietari di edifici e gli architetti più esigenti che cercano una soluzione elegante per l'integrazione del sistema Gira System 106. Realizzato in acciaio inox di alta qualità e completamente "Made in Germany" dal produttore di cassette per le lettere Lippe, questo modello è sinonimo di durata, funzionalità ed eleganza. Il pannello frontale lucido in acciaio inox V2A da 2 mm (##########_0__) convince per il suo aspetto senza tempo e l'elevata resistenza alla corrosione. Il design da incasso consente di integrare senza problemi fino a tre moduli di sistema GIRA 106 grazie a un sofisticato sistema di montaggio. Sono inclusi 3 moduli di sistema GIRA, per cui la cassetta delle lettere può essere utilizzata direttamente. La stazione di casa GIRA e l'unità di controllo per completare questa cassetta per le lettere sono incluse. I moduli possono essere sostituiti in qualsiasi momento grazie al semplice sistema di montaggio.

La cassetta per le lettere GRIMM® non è solo un elemento estetico, ma è anche all'avanguardia in termini di funzionalità e qualità. Grazie all'innovativa serratura a pressione, la cassetta delle lettere può essere azionata facilmente e comodamente con una sola mano. È possibile aprire lo sportello con una semplice pressione e chiuderlo senza usare la chiave. La serratura è protetta in modo ottimale dalle intemperie. La cassetta delle lettere offre anche un sistema di estrazione intelligente: lo sportello si apre dall'alto verso il basso, assicurando che la posta rimanga saldamente nella cassetta e non possa cadere verso di voi. L'inserimento della posta avviene comodamente anche dalla parte anteriore, con ammortizzatori ad asse di alta qualità che garantiscono una chiusura delicata dello sportello. Il GRIMM è particolarmente unico grazie al suo sistema a doppia cassetta: il corpo esterno in acciaio inox V2A lucidato (##########) viene installato per primo, mentre il coperchio può essere inserito una volta terminati i lavori di installazione. Il coperchio sfalsato offre inoltre una protezione ottimale contro la pioggia e altri influssi ambientali.

Grazie alla norma DIN/EN 13724, GRIMM è ideale per le lettere di grandi dimensioni in formato C4, che possono essere inserite senza pieghe. La cassetta per le lettere GRIMM® convince per la sua qualità durevole, il suo design senza tempo e la sua sofisticata funzionalità.

Briefkasten Manufaktur Lippe GmbH
Werler Straße 60
32105 Bad Salzuflen

www.briefkasten-manufaktur.de
info@briefkasten-manufaktur.de
Tel.: +49 5222 807110

Geschäftsführer Oliver Woineck
Ust.ID.Nr. DE303690847
Handelsregister Amtsgericht Lemgo, HRB 8618

- Cassetta per le lettere di alta qualità realizzata interamente in acciaio inox per il montaggio in superficie.
- Pannello frontale in acciaio inox V2A da 2 mm, lucido.
- Produzione di qualità - Made in Germany da Briefkasten Manufaktur Lippe.
- Incl. Posto interno GIRA e centralina di comando in dotazione, modulo posto esterno System 106 e modulo info o dummy.
- Innovativa serratura a pressione con 2 chiavi con numero di chiave, comoda chiusura senza chiave, ottimamente protetta dalle intemperie.
- Lo sportello di prelievo con limitatore di apertura si apre dall'alto verso il basso per evitare che la posta cada verso di voi.
- Fessura postale anteriore con ammortizzatori ad asse di alta qualità per un inserimento della posta molto silenzioso.
- Cassetta per le lettere conforme alla norma DIN/EN 13724, dimensioni di inserimento (3,5 cm x 32,5 cm) per C4 landscape - anche le lettere grandi rimangono intatte. Protezione aggiuntiva per la rimozione in acciaio inox integrata.
- Protezione ottimale dalle intemperie grazie alla copertura sfalsata.
- Sistema a doppia scatola: ideale per il montaggio in superficie. Il coperchio può essere installato facilmente al termine dei lavori di costruzione.
- Scatola per il montaggio in superficie in acciaio inox V2A da 2 mm, lucidato.

GIRA

Image not found or type unknown

Modulo informativo Gira System 106 - 5560 920

- Per i numeri civici che devono essere ben visibili.

Modulo posto esterno Gira System 106 - 5565 920

- Modulo vocale compatto con pulsante di chiamata integrato per la comunicazione tra interno ed esterno.
- Un microfono di alta qualità e un altoparlante resistente alle intemperie garantiscono una buona comunicazione.
- Alimentazione tramite bus a 2 fili. Connessione aggiuntiva per ZV (ad esempio, necessaria per il terzo modulo telecamera).
- Tutti gli altri moduli del Sistema 106 (tranne il modulo vocale) sono alimentati dal modulo del posto esterno.

Posto esterno Gira 1250XX

- Posto esterno completamente preassemblato per un'installazione rapida e pulita.
- Diversità di design grazie all'integrazione nella gamma di interruttori, con conseguente uniformità dell'aspetto della citofonia e dell'installazione elettrica.
- Installazione sia con che senza cornice di copertura.
- Installazione semplice grazie ai morsetti a vite a innesto sulla piastra di montaggio. Il contatto con il posto esterno avviene quando quest'ultimo viene inserito nella piastra di montaggio.
- Facile rimozione della stazione domestica durante i lavori di ristrutturazione.
- Fori di fissaggio per il montaggio.
- Trasmissione del segnale e alimentazione alla stazione domestica tramite bus a 2 fili protetto da inversione di polarità e cortocircuito.
- Possibilità di collegare in parallelo fino a tre stazioni domestiche (con alimentazione tramite bus a 2 fili).
- Messa in funzione da parte di un solo uomo grazie alla semplice procedura di messa in funzione.
- Differenziazione della suoneria tra chiamata alla porta, chiamata interna e chiamata al piano.
- Scelta di cinque diverse melodie di suoneria che possono essere assegnate individualmente ai singoli pulsanti di chiamata.
- Funzione vivavoce (citofono a comando vocale con cancellazione dell'eco e del rumore di fondo).
- Funzione di esclusione dei rumori ambientali forti durante la comunicazione vocale.
- Blocco dell'ascolto.
- Pulsanti operativi con LED integrati per la visualizzazione dello stato.

Dispositivo di controllo audio REG Gira 128700

- Alimentazione del bus a 2 fili protetto da inversione di polarità e cortocircuito.
- Rilevamento elettronico auto-ripristinante dei cortocircuiti e dei sovraccarichi delle tensioni di esercizio e del collegamento al bus.
- Pulsanti per la programmazione del sistema e dell'apriporta.
- Indicatori di stato a LED per il funzionamento, il sovraccarico, la programmazione del sistema e la programmazione dell'apriporta.
- Uscita 12 V CA per l'alimentazione di un apriporta standard.
- Uscita permanente 12 V CA per l'alimentazione di un gateway DCS-TK.
- Uscita a relè per la commutazione di un apriporta con alimentazione propria.
- Tempo di commutazione dell'apriporta regolabile in continuo da 1 a 10 s.

Informazioni importanti:

Per ottenere una protezione ottimale dall'acqua per la posta, la cassetta delle lettere o il sistema di cassette delle lettere dovrebbero essere collocati possibilmente sotto una tettoia.

La posta è protetta dall'acqua solo se è completamente inserita nella cassetta e lo sportello è chiuso. La posta non completamente inserita permette all'umidità e allo sporco di entrare nella cassetta delle lettere. Questo sistema è protetto contro l'ingresso di acqua in conformità alla norma DIN EN 13724. L'ingresso di acqua non è motivo di reclamo.

Caratteristiche del prodotto

Serie	GRIMM
Tecnologia di connessione	A 2 fili
Numero di pulsanti del campanello	1 pulsante
Funzioni	Stazione interfonica
Scatola delle funzioni preparata per il produttore	GIRA
Materiale di base	Acciaio inox V2A 1.4301, Acciaio inox 1.4016 (acciaio inox magnetico)
Numero civico	Numero civico come incisione laser
Etichettatura dei nomi	Etichettatura dei nomi come incisione laser
Ritiro dell'articolo	Lato anteriore
Numero di scatole	con 1 cassetta per le lettere
Superficie/colore	Terra
Scatola singola a volume	Grande > 16 litri
Tipo di montaggio	Montato in superficie

Dimensioni

Altezza della singola scatola in mm	460,0
Larghezza della singola scatola in mm	410,0
Volume in litri	26,0
Altezza della fessura per le lettere in mm	35,0
Larghezza della fessura per le lettere in mm	325,0
Altezza del sistema di cassette per le lettere in mm	760,0
Larghezza del sistema di cassette per le lettere in mm	460,0
Profondità in mm	150,0
Peso in kg	29
Condizioni di consegna	La consegna è assemblata

Schizzo

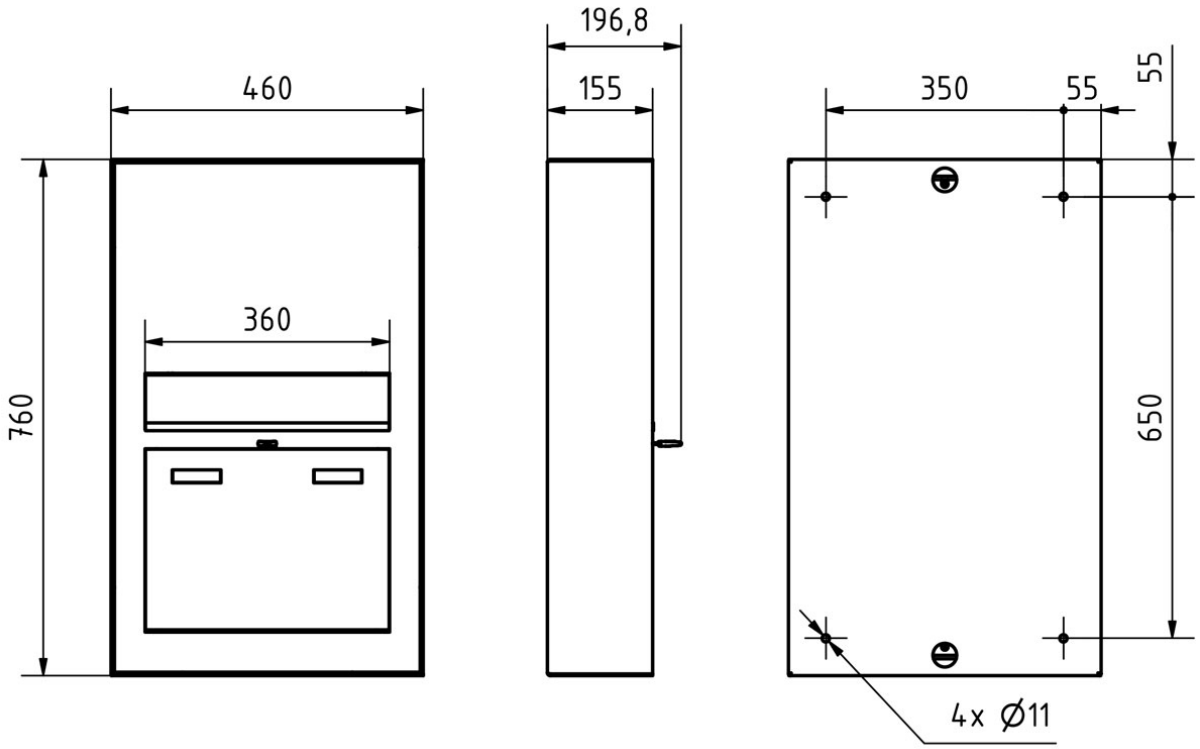

Briefkasten Manufaktur Lippe GmbH
Werler Straße 60
32105 Bad Salzuflen

www.briefkasten-manufaktur.de
info@briefkasten-manufaktur.de
Tel.: +49 5222 807110

Geschäftsführer Oliver Woineck
Ust.ID.Nr. DE303690847
Handelsregister Amtsgericht Lemgo, HRB 8618

Altre immagini

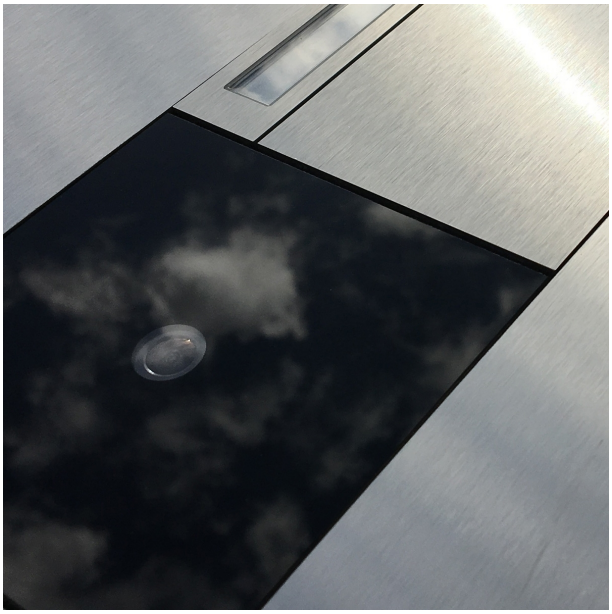

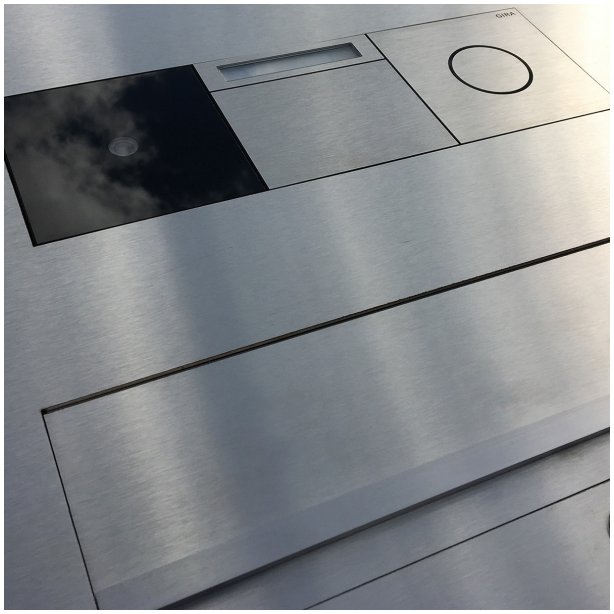

Briefkasten Manufaktur Lippe GmbH
Werler Straße 60
32105 Bad Salzuflen

www.briefkasten-manufaktur.de
info@briefkasten-manufaktur.de
Tel.: +49 5222 807110

Geschäftsführer Oliver Woineck
Ust.ID.Nr. DE303690847
Handelsregister Amtsgericht Lemgo, HRB 8618

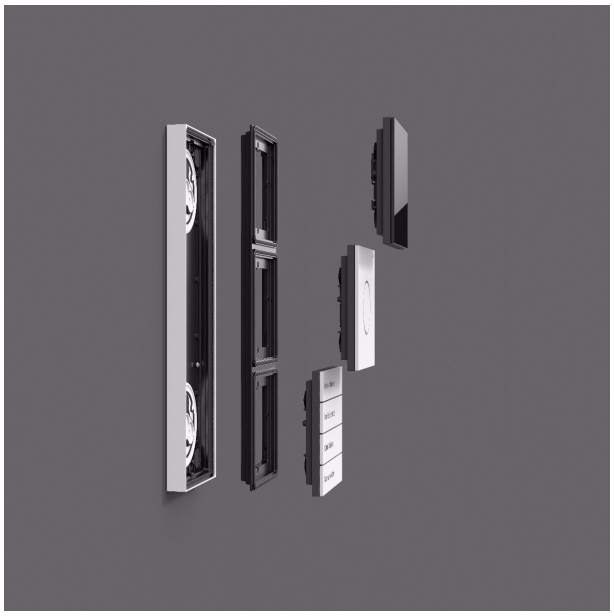

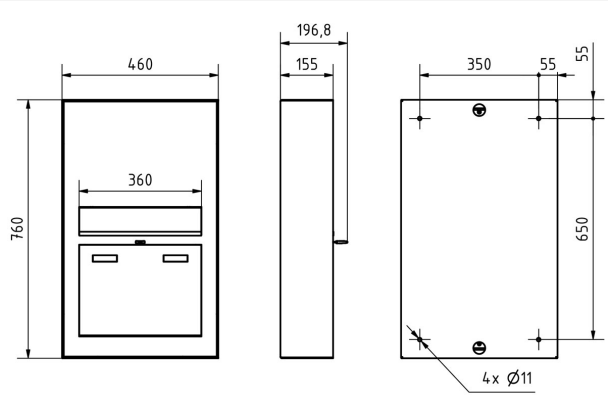

Briefkasten Manufaktur Lippe GmbH
Werler Straße 60
32105 Bad Salzuflen

www.briefkasten-manufaktur.de
info@briefkasten-manufaktur.de
Tel.: +49 5222 807110

Geschäftsführer Oliver Woineck
Ust.ID.Nr. DE303690847
Handelsregister Amtsgericht Lemgo, HRB 8618