Cassetta per le lettere e scomparto per giornali SCHILLER SMALL VA7016 - acciaio inox V2A e RAL 7016 | Cerniera della porta a sinistra * Serratura a destra

Codice articolo 138SST-VA7016-SR

Descrizione del prodotto

Cassetta per le lettere di design con scomparto per giornali - modello 138SST-VA7016 - acciaio inox V2A, lucido e grigio antracite RAL 7016

Scoprite la nostra elegante cassetta per le lettere a piantana, realizzata in acciaio inox di alta qualità, ideale per qualsiasi casa o ufficio moderno. Questa cassetta per le lettere combina eleganza estetica e robustezza funzionale ed è verniciata a polvere in vari colori RAL a scelta, per integrarsi perfettamente con il vostro design esterno.

Il pannello frontale è realizzato in acciaio inox di 2 mm di spessore ed è lucidato a grana 24o. Il corpo in acciaio inox di 1,25 mm di spessore offre una protezione ottimale dalla ruggine ed è verniciato a polvere in grigio antracite RAL 7016. Il corpo in acciaio inox di 1,25 mm di spessore offre un'ottima protezione dalla ruggine ed è disponibile anche in un colore a scelta. La cassetta per le lettere autoportante è dotata di un'elegante colonna rettangolare, realizzata in acciaio inox V2A 1.4301 da 2 mm. La colonna è verniciata a polvere in un colore RAL a scelta e può essere installata sia mediante avvitamento che mediante incassatura nel calcestruzzo, per una maggiore flessibilità di posizionamento. La serratura di alta qualità sul lato della cassetta delle lettere comprende 2 chiavi con numero di chiave. È disponibile con lo sportello incernierato a sinistra (serratura a destra) o con lo sportello incernierato a destra (serratura a sinistra), per consentire l'utilizzo con una sola mano e per permettervi di scegliere il lato più pratico per voi. La fessura superiore per le lettere è ideale per le buste C4 e protegge in modo ottimale la posta dalle intemperie. Inoltre, lo sportello per l'inserimento delle lettere è dotato di tamponi in gomma per evitare fastidiosi ticchettii. Le caratteristiche speciali includono un pratico scomparto per i giornali che misura 320 mm di larghezza x 85 mm di altezza x 90 mm di profondità. È aperto su entrambi i lati e include un coperchio da chiudere su un lato per mantenere i giornali e le riviste protetti e facilmente accessibili.

Le dimensioni del corpo della cassetta per le lettere sono 335x320 mm (altezza x larghezza), quelle del pannello frontale 360x340 mm (altezza x larghezza). Ogni sistema di cassette per le lettere viene fornito di serie con 2 chiavi.

- Cassetta per le lettere in acciaio inox di alta qualità con vano portagiornali per installazione indipendente.
- Dimensioni del vano giornali L 320 mm x H 85 mm x P 90 mm. Apertura su entrambi i lati. Coperchio incluso per la chiusura su un lato.
- Pannello frontale in acciaio inox V2A 1.4301 da 2 mm, lucidato con grana 240.
- Disponibile con porta incernierata a sinistra (serratura a destra) o con porta incernierata a destra (serratura a sinistra).
- Serratura laterale di alta qualità con 2 chiavi e numero di chiave.
- Corpo 1,25 mm, acciaio inox, verniciato a polvere in RAL 7016 grigio antracite struttura fine, opaco.
- Inserimento postale dall'alto, dimensione di inserimento adatta alle buste C4.
- Protezione ottimale dall'acqua.
- Scrittura del nome opzionale, laserata con altezza di circa 8-25 mm.
- Etichettatura opzionale del numero civico, incisa al laser con un'altezza di circa 60-100 mm.
- Il piedistallo è realizzato in acciaio inox V2A 1.4301, L 80 mm x P 40 mm, lucidato per il montaggio a vite.

Briefkasten Manufaktur Lippe GmbH
Werler Straße 60
32105 Bad Salzuflen

www.briefkasten-manufaktur.de
info@briefkasten-manufaktur.de
Tel.: +49 5222 807110

Geschäftsführer Oliver Woineck
Ust.ID.Nr. DE303690847
Handelsregister Amtsgericht Lemgo, HRB 8618

Caratteristiche del prodotto

Serie	SCHILLER
Funzioni	Portagiornali
Scatola singola a volume	Normale > 10 litri
Tipo di montaggio	Indipendente
Materiale di base	Acciaio inox V2A 1.4301, Acciaio inox 1.4016 (acciaio inox magnetico)
Numero civico	Numero civico come incisione laser
Etichettatura dei nomi	Etichettatura dei nomi come incisione laser
Ritiro dell'articolo	Lato anteriore
Numero di scatole	con 1 cassetta per le lettere

Dimensioni

Altezza della singola scatola in mm	Corpo con ZF 420,0 | Pannello frontale 360,0 | Vano portaoggetti 85,0
Larghezza della singola scatola in mm	Corpo con ZF 320,0 | pannello frontale 340,0 | vano giornale 320,0
Volume in litri	10
Altezza della fessura per le lettere in mm	32,0
Larghezza della fessura per le lettere in mm	305,0
Altezza complessiva in mm	1200,0
Profondità in mm	90,0 + 40,0 Elemento di supporto + 10,0 Pannello frontale
Peso in kg	17
Condizioni di consegna	Fornito in blocchi, elementi di supporto / cassetta per le lettere suddivisi

Schizzo

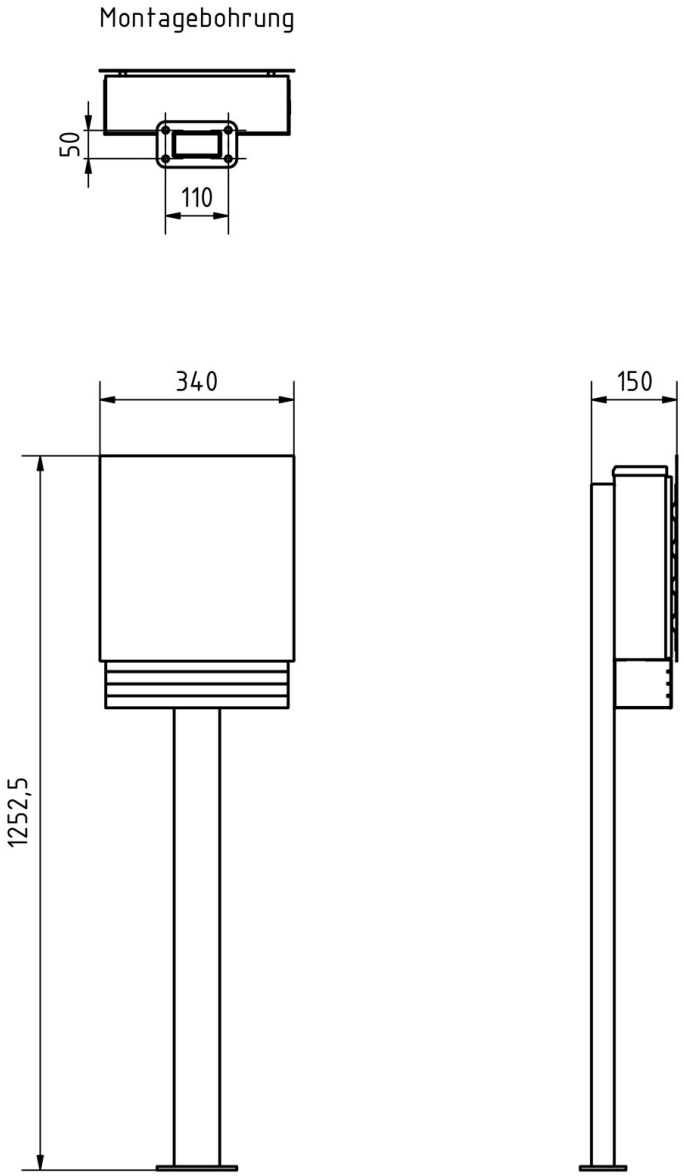

Briefkasten Manufaktur Lippe GmbH
Werler Straße 60
32105 Bad Salzuflen

www.briefkasten-manufaktur.de
info@briefkasten-manufaktur.de
Tel.: +49 5222 807110

Geschäftsführer Oliver Woineck
Ust.ID.Nr. DE303690847
Handelsregister Amtsgericht Lemgo, HRB 8618

Altre immagini

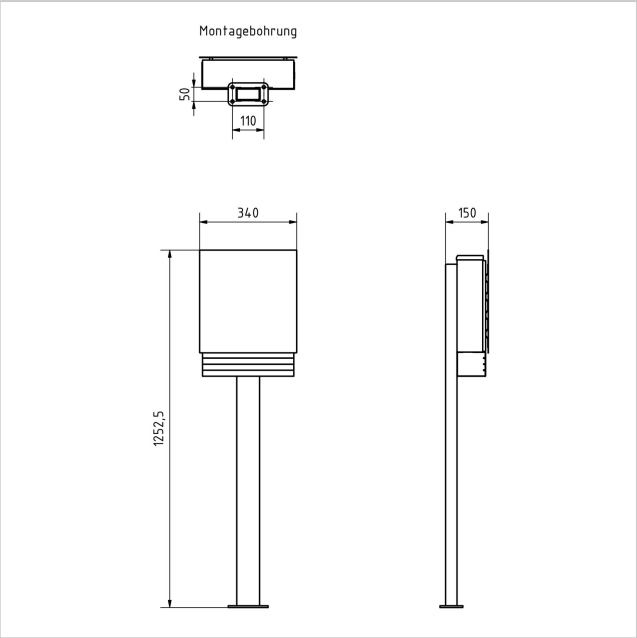

Briefkasten Manufaktur Lippe GmbH
Werler Straße 60
32105 Bad Salzuflen

www.briefkasten-manufaktur.de
info@briefkasten-manufaktur.de
Tel.: +49 5222 807110

Geschäftsführer Oliver Woineck
Ust.ID.Nr. DE303690847
Handelsregister Amtsgericht Lemgo, HRB 8618