1 cassetta per le lettere autoportante Design BASIC Plus 381X ST-R in acciaio inox con campanello - RAL a scelta | Profondità 150 mm | ? Colore a scelta | con 1 cassetta per le lettere | In alto

Codice articolo 381X-1-SP-150-O

Descrizione del prodotto

Cassetta per lettere autoportante da 1 pezzo in acciaio inox Design BASIC Plus 381X ST-R con campanello - RAL a scelta

Moderna cassetta per le lettere a stelo per 1 persona - prodotta in Germania da Briefkasten Manufaktur.

Le cassette per le lettere sono in acciaio inox V2A, verniciate a polvere in colore RAL, gli elementi di supporto sono in acciaio inox V2A resistente agli agenti atmosferici, lucidati. La lavorazione di altissima qualità e il concetto ben studiato fanno di questa cassetta per le lettere autoportante il nostro top seller. Il bordo di scarico per la pioggia per una protezione ottimale dall'acqua, il labbro continuo in gomma per un inserimento silenzioso, la solida targhetta intercambiabile, il pratico supporto per la posta e la serratura molto robusta caratterizzano questa cassetta per le lettere a stelo. Il rivestimento laterale con copertura antipioggia sporgente in acciaio inox V2A offre una protezione ottimale contro le intemperie e garantisce una durata molto lunga.

I sistemi di cassette per le lettere della collezione BASIC Plus sono caratterizzati dall'uso costante dell'acciaio inox V2A. Il risultato è una durata molto lunga e la sostenibilità. Il design è stato sviluppato dai nostri ingegneri con l'obiettivo di garantire un'elevata flessibilità e modularità, un semplice montaggio dei pezzi di ricambio e un facile autoassemblaggio. I ricambi sono direttamente disponibili per tutti i sistemi BASIC Plus.

Briefkasten Manufaktur Lippe GmbH
Werler Straße 60
32105 Bad Salzuflen

www.briefkasten-manufaktur.de
info@briefkasten-manufaktur.de
Tel.: +49 5222 807110

Geschäftsführer Oliver Woineck
Ust.ID.Nr. DE303690847
Handelsregister Amtsgericht Lemgo, HRB 8618

- **Cassetta per le lettere a 1 palo in acciaio inox V2A, verniciato a polvere in colore RAL**
- Il sistema è prodotto da Briefkasten Manufaktur. Produzione di qualità tedesca "Made in Germany".
- Le cassette per le lettere sono conformi alla norma DIN/EN 13724. Dimensioni di inserimento (3,5 cm x 32,5 cm) per il formato C4 orizzontale; anche le lettere grandi possono essere inserite senza pieghe.
- Sportello di inserimento con guarnizione in gomma fonoassorbente per un inserimento molto silenzioso della posta.
- Lo sportello può essere aperto da sinistra a destra.
- Incluse 2 chiavi con numero di chiave, targhetta intercambiabile (tipo 2) sotto lo sportello e portapacchi.
- Grande capacità grazie alla profondità opzionale della cassetta delle lettere +50 mm = circa 17 litri. Adatta ad aziende e famiglie con volumi di posta molto elevati.
- Incluso rivestimento laterale + copertura antipioggia in acciaio inox V2A, verniciato a polvere in colore RAL.
- **Cassetta campanello in acciaio inox V2A, verniciata a polvere in colore RAL, struttura fine e opaca.**
- Perforazione per citofono con adattatore universale. (Sistema citofonico/altoparlante incorporato non incluso nella fornitura). Disponibile anche senza perforazione vocale.
- L'adattatore universale è adatto a tutti gli altoparlanti da incasso disponibili in commercio (Siedle, Ritto, TCS, Busch-Jäger, Gira, Legrand Bticino, ELCOM, Auerswald, Comelit e molti altri).
- Pulsante a campana rotondo in acciaio inox, capacità di commutazione massima: 5A @ 250V CA, IP 65 (limitazione della forza di pressione).
- Antivandalismo - La targhetta è a prova di urto e di penetrazione, la plastica è ignifuga.
- Accesso ai cavi: Ø 10,4 mm (sul lato destro). Passaggio invisibile dei cavi attraverso l'elemento di supporto.
- Gli elementi dello stativo sono realizzati in acciaio inox V2A 1.4301 da 42,4 mm, lucidato per il montaggio a vite o l'inserimento nel calcestruzzo.

Informazioni importanti

Preparazione della telecamera o del citofono

I sistemi di interfono devono essere collegati da un elettricista. Per la progettazione, il montaggio e l'installazione, rivolgersi al proprio elettricista di fiducia.

Protezione dall'acqua

La posta è protetta dall'umidità e dallo sporco solo quando è completamente inserita e lo sportello è chiuso. In determinate condizioni atmosferiche estreme, l'acqua può comunque penetrare (fino a 1ccm secondo la norma DIN EN 13724). Questo non è un motivo di reclamo.

Caratteristiche del prodotto

Superficie/colore	RAL 9005 nero profondo, RAL 3004 rosso porpora, DB 703 minerale di ferro micaceo, RAL 7016 grigio antracite, RAL a scelta (secondo la tabella colori), Terra, Alluminio grigio RAL 9007, RAL 9016 bianco traffico
Serie	BASE
Numero di pulsanti del campanello	1 pulsante, 2 pulsanti, 3 pulsanti
Funzioni	Portagiornali, Interruttore della luce, Macchina fotografica, Stazione interfonica
Scatola delle funzioni preparata per il produttore	GIRA, Busch Jaeger, Siedle, Elettronica STR, ELCOM, TCS, Ritto, ALGO, Telegärtner, Auerswald, Legrand Bticino, Comelite
Etichettatura dei nomi	Etichetta con il nome
Tipo di montaggio	Indipendente
Materiale di base	Acciaio inox V2A 1.4301
Ritiro dell'articolo	Lato anteriore
Numero di scatole	con 1 cassetta per le lettere
Scatola singola a volume	Grande > 16 litri

Dimensioni

Altezza della singola scatola in mm	330,0
Larghezza della singola scatola in mm	355,0
Volume in litri	12,0 | 17,0
Altezza della fessura per le lettere in mm	35,0
Larghezza della fessura per le lettere in mm	325,0
Altezza del sistema di cassette per le lettere in mm	430,0
Larghezza del sistema di cassette per le lettere in mm	355,0
Altezza complessiva in mm	1200,0 | 1500,0
Larghezza totale in mm	535,0
Profondità in mm	100,0 | 150,0
Peso in kg	13
Condizioni di consegna	Fornito in blocchi, elementi di supporto / cassetta per le lettere suddivisi

Altre immagini

Briefkasten Manufaktur Lippe GmbH
Werler Straße 60
32105 Bad Salzuflen

www.briefkasten-manufaktur.de
info@briefkasten-manufaktur.de
Tel.: +49 5222 807110

Geschäftsführer Oliver Woineck
Ust.ID.Nr. DE303690847
Handelsregister Amtsgericht Lemgo, HRB 8618

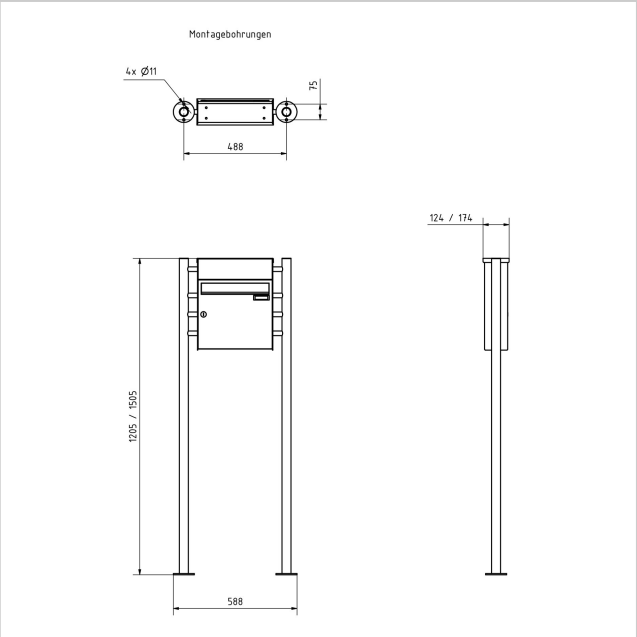

Briefkasten Manufaktur Lippe GmbH
Werler Straße 60
32105 Bad Salzuflen

www.briefkasten-manufaktur.de
info@briefkasten-manufaktur.de
Tel.: +49 5222 807110

Geschäftsführer Oliver Woineck
Ust.ID.Nr. DE303690847
Handelsregister Amtsgericht Lemgo, HRB 8618

Briefkasten Manufaktur Lippe GmbH
Werler Straße 60
32105 Bad Salzuflen

www.briefkasten-manufaktur.de
info@briefkasten-manufaktur.de
Tel.: +49 5222 807110

Geschäftsführer Oliver Woineck
Ust.ID.Nr. DE303690847
Handelsregister Amtsgericht Lemgo, HRB 8618