# Cassetta per pacchi di design indipendente GOETHE - sistema di chiusura - RAL a scelta | Senza cassetta per le lettere | Rimozione del palo dalla parte anteriore | Paketfach 400x1200x400

**Codice articolo** 215-STL-PK

## Descrizione del prodotto

## Cassetta per pacchi autoportante di design GOETHE® - sistema di chiusura - RAL a scelta

La consegna dei pacchi è cambiata radicalmente negli ultimi anni: i clienti di oggi si aspettano più flessibilità e sicurezza che mai. Con la cassetta per pacchi GOETHE® di Briefkasten Manufaktur, potete contare su una combinazione ottimale di tecnologia innovativa e design eccezionale, realizzata in acciaio inox e alluminio di alta qualità.

La cassetta per pacchi GOETHE® è dotata di una serratura di consegna appositamente progettata. Non appena il corriere inserisce il pacco all'interno della cassetta e chiude la serratura, il pacco cade automaticamente nella cassetta di raccolta sottostante, chiusa in modo sicuro. Dopo questo processo, la serratura di consegna è immediatamente pronta per ulteriori consegne e viene automaticamente isolata dalla cassetta di prelievo, garantendo la massima sicurezza per i vostri pacchi. Una cassetta per pacchi per la semplice ricezione dei pacchi, la ricezione dei pacchi indipendente dall'agente di consegna! Questa cassetta per pacchi può essere utilizzata da qualsiasi corriere (ad esempio DHL, DPD, TNT, GLS, Hermes, ecc.). L'interno spazioso della cassetta per pacchi GOETHE® è progettato per accogliere il DHL Paket M e anche diversi pacchi più piccoli. A seconda del posizionamento del pacco DHL formato M, è possibile riporre in modo sicuro e comodo anche quattro pacchi di questo tipo. Inoltre, anche l'inserimento di lettere, riviste e cataloghi non è un problema (non è possibile la compartimentazione!).

Briefkasten Manufaktur attribuisce particolare importanza alla scelta di materiali di alta qualità. L'uso dell'acciaio inossidabile nella produzione della cassetta per pacchi GOETHE® garantisce un'altissima resistenza alla corrosione e una finitura superficiale straordinariamente attraente. La nostra garanzia di qualità inizia con la selezione dei fornitori di materie prime e termina solo quando la cassetta per pacchi vi arriva nella qualità richiesta. Affidatevi alla cassetta per pacchi GOETHE® per una soluzione sicura, flessibile ed elegante alle vostre esigenze di consegna dei pacchi. Lasciatevi convincere da un prodotto che combina la tradizione artigianale con la tecnologia più avanzata - nello spirito della manifattura di cassette per le lettere.

**Modello di utilità protetto secondo il numero di dossier DPMA DE: 20 2021 101 679.5**

Briefkasten Manufaktur Lippe GmbH
Werler Straße 60
32105 Bad Salzuflen

www.briefkasten-manufaktur.de
info@briefkasten-manufaktur.de
Tel.: +49 5222 807110

Geschäftsführer Oliver Woineck
Ust.ID.Nr. DE303690847
Handelsregister Amtsgericht Lemgo, HRB 8618

- Cassetta per pacchi di alta qualità in acciaio inox e alluminio.
- Produzione di qualità - Made in Germany da Briefkasten Manufaktur Lippe.
- Cassetta per pacchi (BH 400x1200 mm) in acciaio inox 1.4016 (acciaio inox magnetico non arrugginito), verniciata a polvere in un colore RAL a scelta con etichettatura laser in acciaio inox.
- Volume del vano pacchi: 128 litri, max. Dimensioni del pacco: 355 x 375 x 305 mm (WD), corrispondenti alla dimensione del pacco M.
- Sportello per pacchi con ammortizzazione per una chiusura silenziosa.
- Innovativa serratura a pressione con 2 chiavi.
- Lo sportello di rimozione può essere aperto dall'alto verso il basso.
- Protezione ottimale dalla pioggia grazie ai bordi parapioggia e alla copertura antipioggia in alluminio AlMg3 W19 da 3 mm, verniciata a polvere in un colore RAL a scelta.
- Pannelli laterali in alluminio AlMg3 W19 da 3 mm, verniciati a polvere in un colore RAL a scelta.
- Pannello posteriore in acciaio inox da 1 mm ##########_2__ V2A, verniciato a polvere in un colore RAL a scelta.
- Base in tubo d'acciaio inox 40x40x2mm _##########_2__ V2A, verniciato a polvere in un colore RAL a scelta.
- Fissaggio invisibile nella colonna. L'altezza complessiva è di 1,25 m.

### Informazioni importanti

Protezione dall'acqua

Per ottenere una protezione ottimale dall'acqua per la posta, la cassetta delle lettere o il sistema di cassette delle lettere dovrebbero essere collocati possibilmente sotto una tettoia.

La posta è protetta dall'acqua solo se è completamente inserita nella cassetta e lo sportello è chiuso. La posta non completamente inserita permette all'umidità e allo sporco di entrare nella cassetta delle lettere. Questo sistema è protetto contro l'ingresso di acqua in conformità alla norma DIN EN 13724. L'ingresso di acqua non è motivo di reclamo.

## Caratteristiche del prodotto

| | |
|---|---|
| **Superficie/colore** | RAL 9005 nero profondo, RAL 3004 rosso porpora, DB 703 minerale di ferro micaceo, RAL 7016 grigio antracite, RAL a scelta (secondo la tabella colori), Alluminio grigio RAL 9007, RAL 9016 bianco traffico |
| **Serie** | GOETHE |
| **Funzioni** | Portagiornali, Scomparto pacchi |
| **Numero di scatole** | con 1 scatola per pacchi, con 1 cassetta per le lettere |
| **Materiale di base** | Alluminio AlMg3 W19, Acciaio inox V2A 1.4301, Acciaio inox 1.4016 (acciaio inox magnetico) |
| **Tipo di montaggio** | Indipendente |
| **Numero civico** | Numero civico come incisione laser |
| **Etichettatura dei nomi** | Etichettatura dei nomi come incisione laser |
| **Ritiro dell'articolo** | Lato anteriore |
| **Scatola singola a volume** | Jumbo > 30 litri |

## Dimensioni

| | |
|---|---|
| **Altezza della singola scatola in mm** | 1200,0 |
| **Larghezza della singola scatola in mm** | 400,0 |
| **Volume in litri** | 128 |
| **Altezza complessiva in mm** | 1250,0 |
| **Larghezza totale in mm** | 408,0 |
| **Profondità in mm** | 400,0 + 25,0 Tetto antipioggia |
| **Peso in kg** | 58 |
| **Condizioni di consegna** | La consegna è assemblata |

## Schizzo

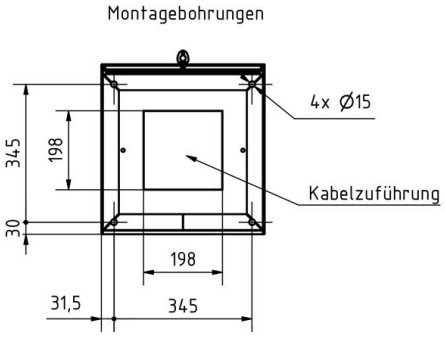


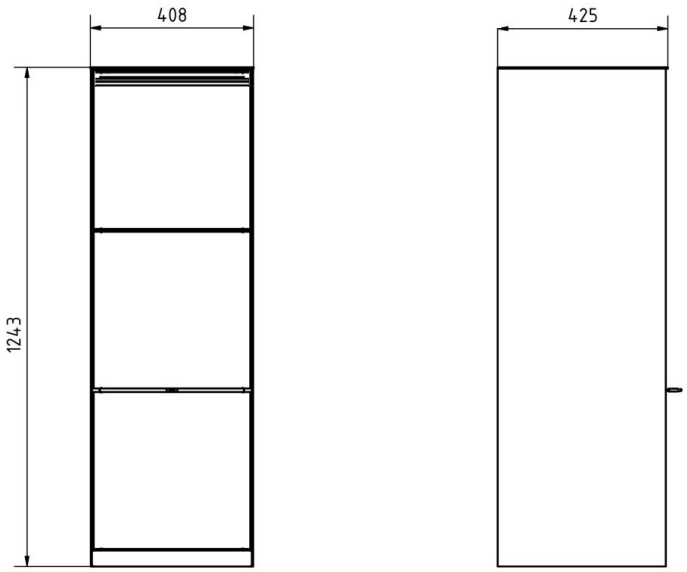


Briefkasten Manufaktur Lippe GmbH
Werler Straße 60
32105 Bad Salzuflen

www.briefkasten-manufaktur.de
info@briefkasten-manufaktur.de
Tel.: +49 5222 807110

Geschäftsführer Oliver Woineck
Ust.ID.Nr. DE303690847
Handelsregister Amtsgericht Lemgo, HRB 8618

## Altre immagini

Briefkasten Manufaktur Lippe GmbH
Werler Straße 60
32105 Bad Salzuflen

www.briefkasten-manufaktur.de
info@briefkasten-manufaktur.de
Tel.: +49 5222 807110

Geschäftsführer Oliver Woineck
Ust.ID.Nr. DE303690847
Handelsregister Amtsgericht Lemgo, HRB 8618

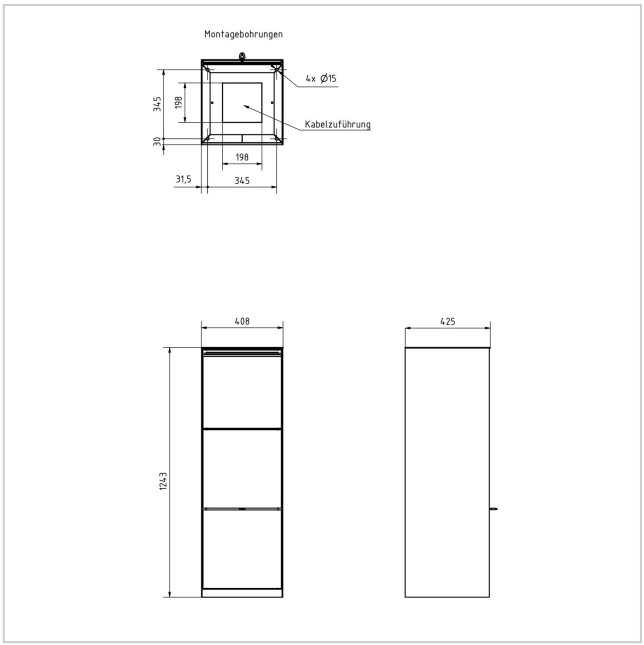

Briefkasten Manufaktur Lippe GmbH
Werler Straße 60
32105 Bad Salzuflen

www.briefkasten-manufaktur.de
info@briefkasten-manufaktur.de
Tel.: +49 5222 807110

Geschäftsführer Oliver Woineck
Ust.ID.Nr. DE303690847
Handelsregister Amtsgericht Lemgo, HRB 8618

Briefkasten Manufaktur Lippe GmbH
Werler Straße 60
32105 Bad Salzuflen

www.briefkasten-manufaktur.de
info@briefkasten-manufaktur.de
Tel.: +49 5222 807110

Geschäftsführer Oliver Woineck
Ust.ID.Nr. DE303690847
Handelsregister Amtsgericht Lemgo, HRB 8618