Cassetta per pacchi autoportante KANT Edition ST-Q - Design Elegance 1 - Grigio antracite RAL 7016 | RAL 7016 grigio antracite struttura fine opaco

Codice articolo 303-PK-7016VA-STQ

Descrizione del prodotto

Cassetta per pacchi autoportante KANT Edition ST-Q - Design Elegance 1 - RAL 7016 grigio antracite

La cassetta per pacchi KANT Edition è una soluzione innovativa che unisce **design elegante** e praticità funzionale. Con il suo design minimalista, dotato di serratura invisibile e di eleganti opzioni di etichettatura, si integra perfettamente negli ambienti moderni. Grazie all'eccellente scelta dei materiali e all'accurata lavorazione, si può contare su una **qualità duratura**.

L'apertura generosa consente di spedire pacchi di dimensioni fino a 360 x 250 x 130 mm, il che significa che anche i pacchi fino al formato M possono essere spediti in modo sicuro e semplice. Un punto di forza particolare è lo sportello di protezione, che non solo copre elegantemente l'apertura, ma anche la serratura e la protegge dall'umidità. Grazie alla tecnologia di chiusura integrata, i pacchi possono essere rimossi solo dal fondo dello scomparto protetto da serratura, impedendo i furti dall'alto. Una cassetta per pacchi per la semplice ricezione dei pacchi, ricezione dei pacchi indipendente dal consegnatore! Qualsiasi corriere (ad esempio DHL, DPD, TNT, GLS, Hermes, ecc.) può utilizzare questa cassetta per pacchi. Grazie alla tecnologia a camera stagna e alla capacità di 85 litri, è possibile ricevere più pacchi. Per la posta quotidiana, si consiglia la cassetta per le lettere KANT in un design coordinato.

Il montaggio è semplice grazie al design sofisticato.

- Cassetta per pacchi di alta qualità in acciaio zincato, verniciato a polvere in grigio antracite RAL 7016 con struttura opaca.
- Design Elegance 1: finiture in acciaio inox, lucidato con grana 240.
- Volume del vano pacchi: circa 85 litri, max. Dimensioni del pacco: 360 x 250 x 130 mm (WHT), corrispondenti alla dimensione del pacco M.
- Ampio sportello di inserimento con tecnologia airlock per il caricamento di più pacchi.
- Sportello a ribalta con ammortizzazione per una chiusura silenziosa.
- Lo sportello può essere aperto dall'alto verso il basso.
- Include 2 chiavi con numero di chiave.
- Etichettatura opzionale del nome con altezza di circa 20-30 mm.
- Etichettatura opzionale del numero civico con altezza di circa 120-150 mm.
- I montanti L 40 mm x P 80 mm sono in acciaio inox V2A 1.4301 da 2 mm, lucidato a grana 240 per il fissaggio nel calcestruzzo o per il montaggio a vite.

Informazioni importanti:

Per ottenere una protezione ottimale dall'acqua per i vostri pacchi, la cassetta dei pacchi o il sistema di cassette dei pacchi dovrebbero essere posizionati possibilmente sotto una tettoia.

Il pacco è protetto dall'acqua solo se è completamente inserito nella cassetta e lo sportello è chiuso. I pacchi non completamente inseriti permettono all'umidità e alla sporcizia di entrare nella cassetta dei pacchi. L'ingresso dell'acqua non è motivo di reclamo.

Briefkasten Manufaktur Lippe GmbH
Werler Straße 60
32105 Bad Salzuflen

www.briefkasten-manufaktur.de
info@briefkasten-manufaktur.de
Tel.: +49 5222 807110

Geschäftsführer Oliver Woineck
Ust.ID.Nr. DE303690847
Handelsregister Amtsgericht Lemgo, HRB 8618

Caratteristiche del prodotto

Materiale di base	Acciaio, zincato, Acciaio inox V2A 1.4301
Serie	KANT
Funzioni	Portagiornali, Scomparto pacchi
Numero di scatole	con 1 scatola per pacchi, con 1 cassetta per le lettere
Tipo di montaggio	Indipendente
Numero civico	Numero civico come incisione laser
Superficie/colore	RAL 7016 grigio antracite, Terra
Etichettatura dei nomi	Etichettatura dei nomi come incisione laser
Ritiro dell'articolo	Lato anteriore
Scatola singola a volume	Jumbo > 30 litri

Dimensioni

Altezza della singola scatola in mm	580,0
Larghezza della singola scatola in mm	440,0
Volume in litri	85
Altezza complessiva in mm	1200,0 | 1500,0
Larghezza totale in mm	555,0
Profondità in mm	350,0
Peso in kg	18
Condizioni di consegna	Fornito in blocchi, elementi di supporto/scatola divisa in pacchi

Schizzo

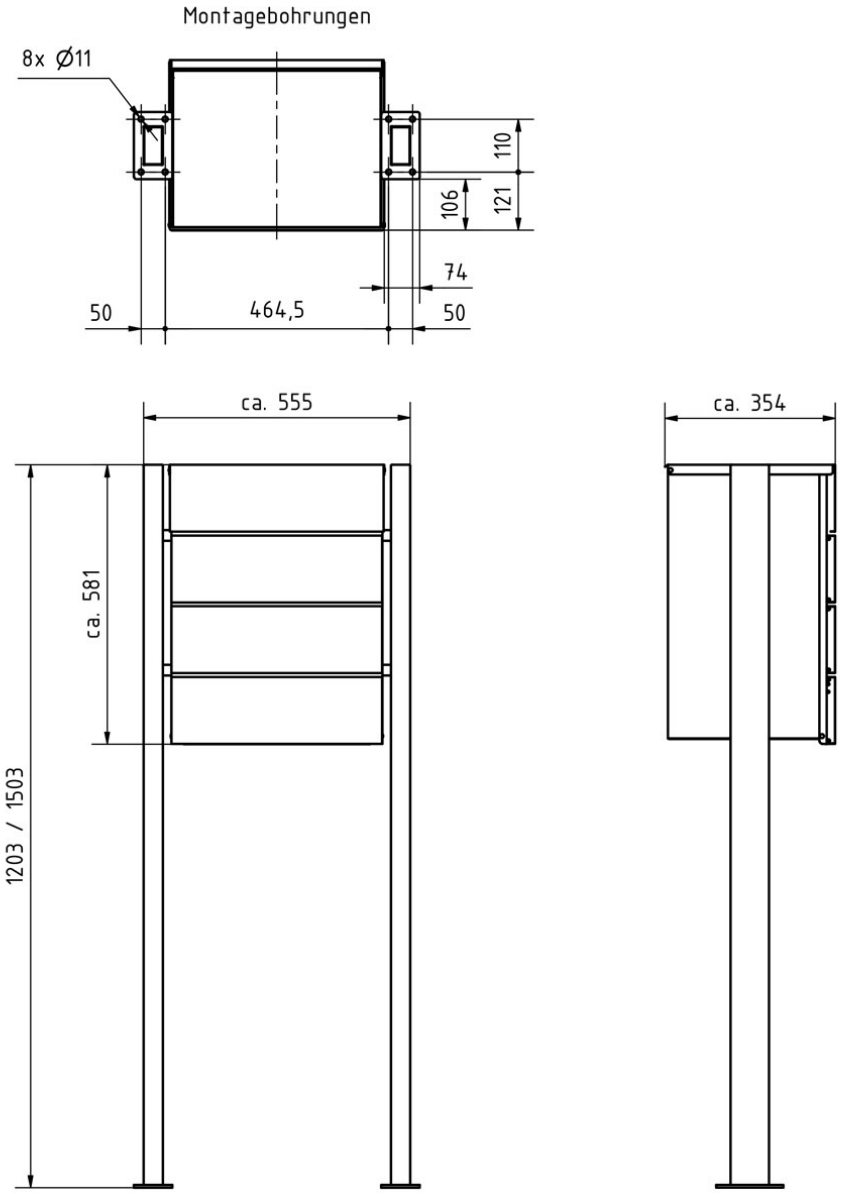
Montagebohrungen
8x Ø11
110
106
121
74
50
464,5
50
ca. 555
ca. 354
ca. 581
1203 / 1503

Altre immagini

Briefkasten Manufaktur Lippe GmbH
Werler Straße 60
32105 Bad Salzuflen

www.briefkasten-manufaktur.de
info@briefkasten-manufaktur.de
Tel.: +49 5222 807110

Geschäftsführer Oliver Woineck
Ust.ID.Nr. DE303690847
Handelsregister Amtsgericht Lemgo, HRB 8618

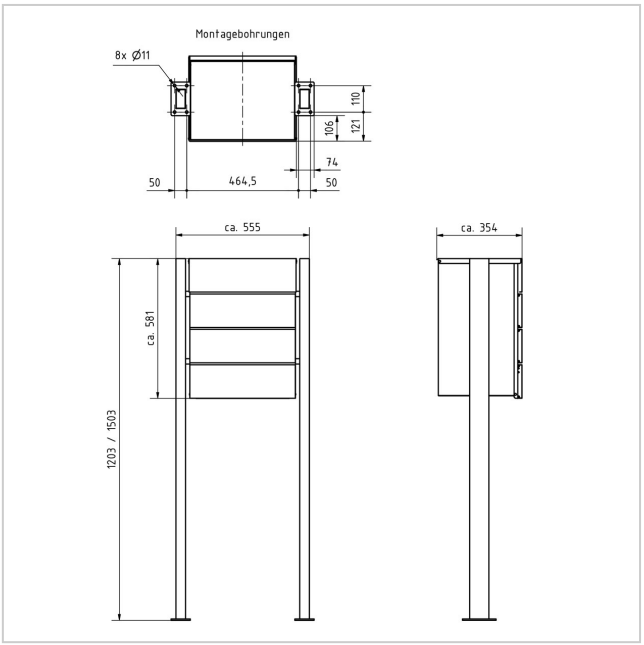

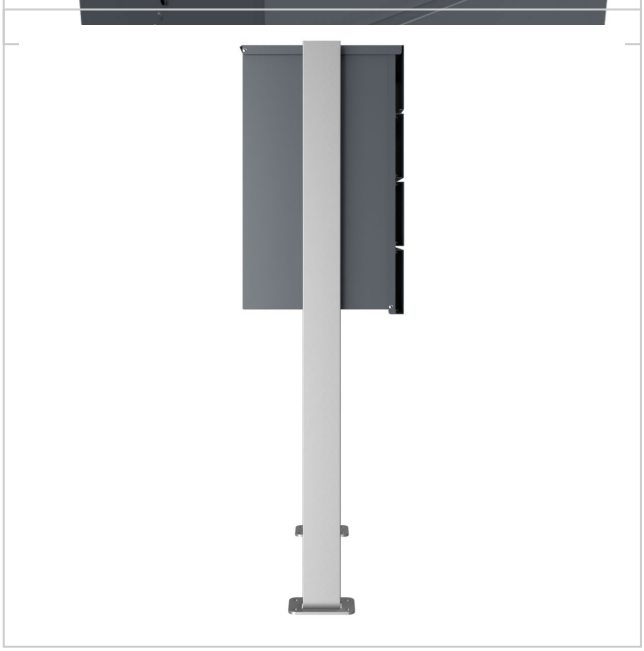

Briefkasten Manufaktur Lippe GmbH
Werler Straße 60
32105 Bad Salzuflen

www.briefkasten-manufaktur.de
info@briefkasten-manufaktur.de
Tel.: +49 5222 807110

Geschäftsführer Oliver Woineck
Ust.ID.Nr. DE303690847
Handelsregister Amtsgericht Lemgo, HRB 8618