6 campanelli di design - acciaio inox V2A verniciato a polvere con sistema videocitofonico DoorBird D2100E | 6 | 160 cm | Uccello da porta | ? Colore a scelta

Codice articolo 870-VAR-KSDB2100E-6-160

Descrizione del prodotto

Colonnina per 6 campanelli di design - acciaio inox V2A verniciato a polvere con sistema videocitofonico DoorBird D2100E

Colonna campanello di alta qualità per 6 parti realizzata interamente in acciaio inox V2A, verniciato a polvere da Briefkasten Manufaktur. Videocitofono IP DoorBird D2100E integrato. Il videocitofono IP DoorBird D2100E è la soluzione intelligente per la vostra porta d'ingresso. Il videocitofono IP può essere utilizzato come unità indipendente o integrato in una piattaforma smart home esistente. Anche le installazioni classiche esistenti, come un campanello o un apriporta elettrico, possono continuare a essere utilizzate con DoorBird e controllate tramite l'app.

I nostri prodotti hanno un'alta qualità, una funzionalità affidabile e una propria identità. Prodotto da Briefkasten Manufaktur. Il DoorBird non solo è stato inventato e sviluppato in Germania, ma viene prodotto ancora oggi a Berlino. Per DoorBird, il "Made in Germany" non è solo un sigillo, ma una filosofia che viene vissuta e respirata. I videocitofoni IP sono prodotti nello stabilimento DoorBird per garantire la massima qualità, durata e soddisfazione dei clienti.

- Colonna campanello in acciaio inox V2A da 1,5 mm, verniciata a polvere.
- Il sistema è prodotto da Briefkasten Manufaktur. Produzione di qualità tedesca "Made in Germany".
- La parte vocale è in acciaio inox V2A da 2 mm _##########_0__, verniciato a polvere. Dimensioni: L 190 mm x H 640 mm x P 110 mm.
- Numero civico alto circa 70 mm (max. 3 cifre) con illuminazione LED a risparmio energetico 12V DC circa 50mA / 1W, bianco.
- Incl. 6x tappi coprivite in acciaio inox V2A, lucidati in modo che le viti per il fissaggio della piastra frontale non siano visibili. Vedere le immagini.
- Il piedistallo completamente saldato è in acciaio inox V2A da 1,5 mm, verniciato a polvere. L'altezza di costruzione è di 1,30 m o 1,60 m.
- Il piedistallo è dotato di una piastra di base VA. Questa ha uno spessore di 10 mm ed è rifinita con una piastra di copertura. Vedere le immagini.
- Possibilità di passaggio cavi invisibile attraverso il corpo.
- Include il videocitofono IP DoorBird D2100E installato.

Informazioni importanti

Preparazione della telecamera o del citofono

I sistemi citofonici devono essere collegati da un elettricista. Per la progettazione, il montaggio e l'installazione, rivolgersi al proprio elettricista di fiducia.

Protezione dall'acqua

Per ottenere una protezione ottimale dall'acqua per la posta, la cassetta delle lettere o il sistema di cassette delle lettere dovrebbero essere collocati possibilmente sotto una tettoia.

La posta è protetta dall'acqua solo se è completamente inserita nella cassetta e lo sportello è chiuso. La posta non completamente inserita permette all'umidità e allo sporco di penetrare nella cassetta delle lettere. È quindi necessario progettare cassette delle lettere sufficientemente dimensionate per le prossime esigenze. In alcune condizioni climatiche estreme, l'acqua può comunque penetrare (fino a 1ccm secondo la norma DIN EN 13724). Questo non è un motivo di reclamo.

Caratteristiche del prodotto

Superficie/colore	RAL 9005 nero profondo, RAL 3004 rosso porpora, DB 703 minerale di ferro micaceo, RAL 7016 grigio antracite, RAL a scelta (secondo la tabella colori), Alluminio grigio RAL 9007, RAL 9016 bianco traffico
Serie	GRIMM
Tecnologia di connessione	LAN
Numero di pulsanti del campanello	6 pulsanti
Funzioni	Macchina fotografica, Stazione interfonica, Impronta digitale, Tastiera
Scatola delle funzioni preparata per il produttore	Uccello da porta
Tipo di montaggio	Indipendente
Materiale di base	Acciaio inox V2A 1.4301
Numero civico	Numero civico come incisione laser, Numero civico tagliato al laser, illuminato

Dimensioni

Altezza della singola scatola in mm	640,0
Larghezza della singola scatola in mm	190,0
Altezza complessiva in mm	1300,0 | 1600,0
Larghezza totale in mm	220,0 (piastra di appoggio 320,0)
Profondità in mm	110,0 (piastra piedi 210,0)
Peso in kg	40
Condizioni di consegna	La consegna è assemblata

Schizzo

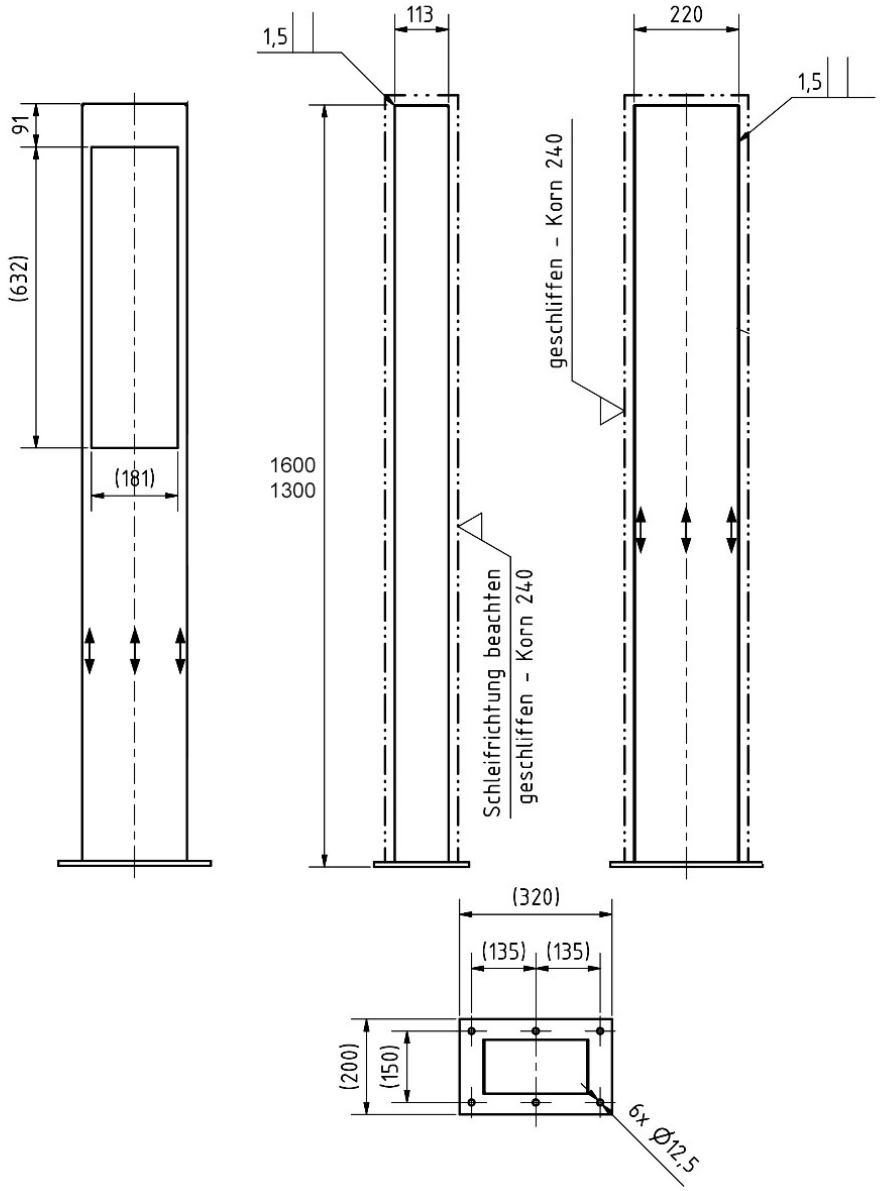

Briefkasten Manufaktur Lippe GmbH
Werler Straße 60
32105 Bad Salzuflen

www.briefkasten-manufaktur.de
info@briefkasten-manufaktur.de
Tel.: +49 5222 807110

Geschäftsführer Oliver Woineck
Ust.ID.Nr. DE303690847
Handelsregister Amtsgericht Lemgo, HRB 8618

Altre immagini

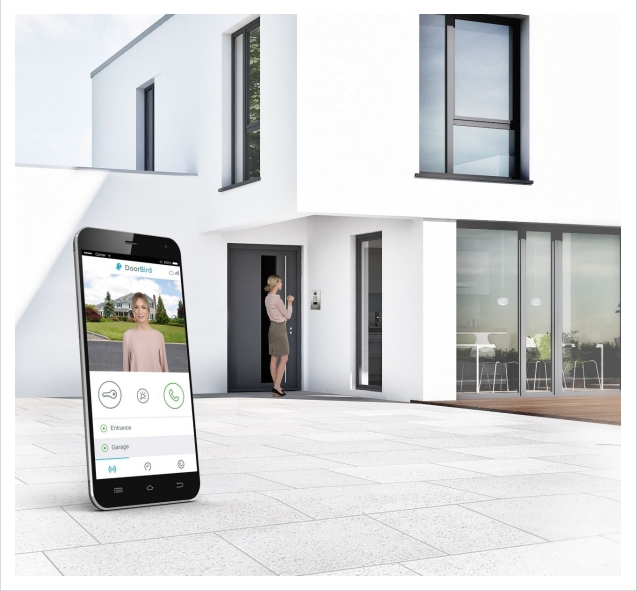

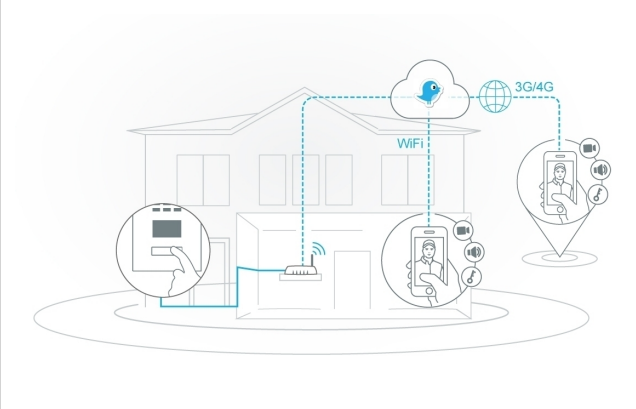

Briefkasten Manufaktur Lippe GmbH
Werler Straße 60
32105 Bad Salzuflen

www.briefkasten-manufaktur.de
info@briefkasten-manufaktur.de
Tel.: +49 5222 807110

Geschäftsführer Oliver Woineck
Ust.ID.Nr. DE303690847
Handelsregister Amtsgericht Lemgo, HRB 8618

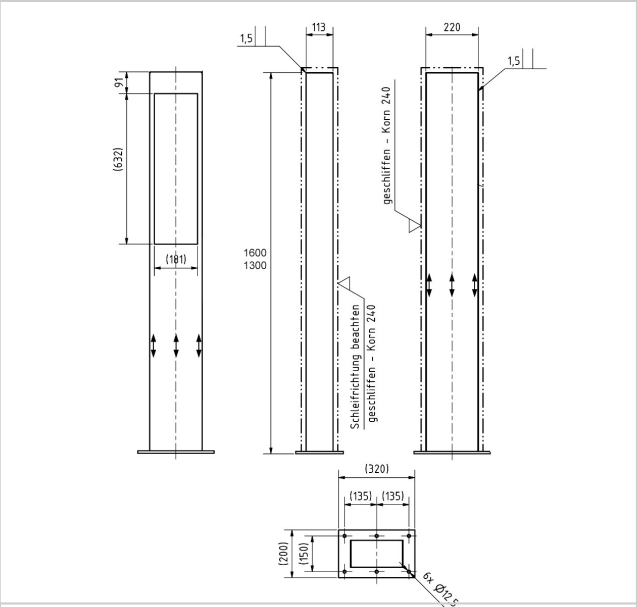

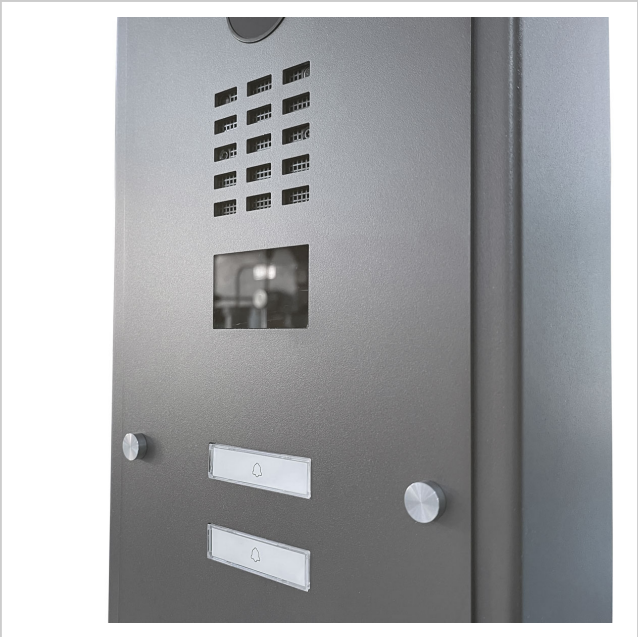

Briefkasten Manufaktur Lippe GmbH
Werler Straße 60
32105 Bad Salzuflen

www.briefkasten-manufaktur.de
info@briefkasten-manufaktur.de
Tel.: +49 5222 807110

Geschäftsführer Oliver Woineck
Ust.ID.Nr. DE303690847
Handelsregister Amtsgericht Lemgo, HRB 8618