# Targhetta da incasso per cassetta delle lettere GOETHE - 2 parti - piastra portante + targhetta | Acciaio inossidabile, lucidato

**Codice articolo** 789-E-2T-215-VA

## Descrizione del prodotto

### Targhetta da incasso per cassetta delle lettere GOETHE - 2 parti - piastra portante + targhetta opzionale con iscrizione al laser

Questa targhetta può essere sostituita con la targhetta in plastica per le cassette delle lettere GOETHE. Il look da incasso rende la cassetta delle lettere molto più elegante e moderna con questa targhetta. La targhetta è realizzata in acciaio inox V2A 1.4301 e può essere verniciata a polvere su richiesta. La targhetta è composta da due parti: una piastra di supporto e una targhetta da avvitare. Ciò garantisce che la targhetta possa essere facilmente sostituita in caso di cambio di inquilino.

- Targhetta in acciaio inox V2A 1.4301 da 2 mm, rettificata o verniciata a polvere.
- Composta da piastra portante e targhetta. La piastra portante e la targhetta sono avvitate insieme. Può essere cambiata in qualsiasi momento.
- Opzionalmente con etichettatura laser. Le dimensioni delle scritte si adattano allo spazio disponibile e al numero di caratteri.

## Caratteristiche del prodotto

| | |
|---|---|
| **Materiale di base** | Acciaio inox V2A 1.4301 |
| **Etichettatura dei nomi** | Etichettatura dei nomi come incisione laser |
| **Superficie/colore** | Terra |

## Dimensioni

| | |
|---|---|
| **Larghezza in mm** | 70 |
| **Altezza in mm** | 18 |
| **Profondità in mm** | 1,0 |

Briefkasten Manufaktur Lippe GmbH
Werler Straße 60
32105 Bad Salzuflen

www.briefkasten-manufaktur.de
info@briefkasten-manufaktur.de
Tel.: +49 5222 807110

Geschäftsführer Oliver Woineck
Ust.ID.Nr. DE303690847
Handelsregister Amtsgericht Lemgo, HRB 8618

## Schizzo

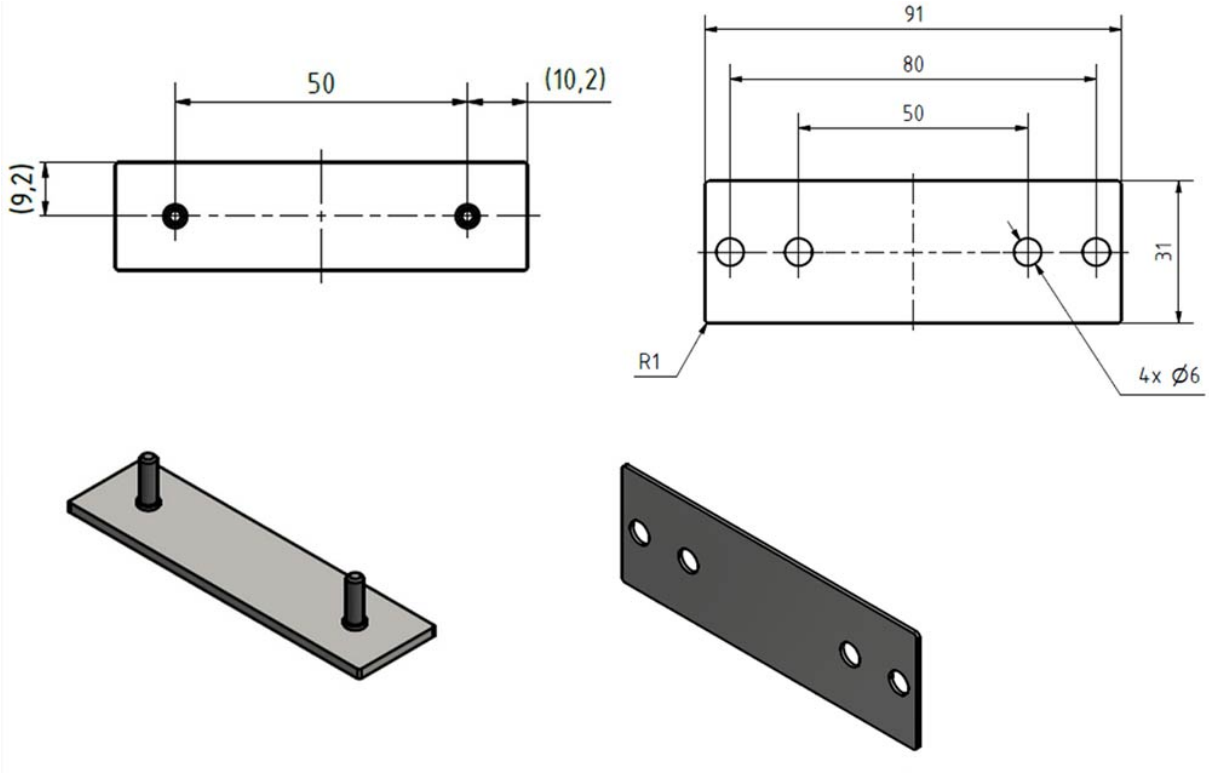


Briefkasten Manufaktur Lippe GmbH
Werler Straße 60
32105 Bad Salzuflen

www.briefkasten-manufaktur.de
info@briefkasten-manufaktur.de
Tel.: +49 5222 807110

Geschäftsführer Oliver Woineck
Ust.ID.Nr. DE303690847
Handelsregister Amtsgericht Lemgo, HRB 8618

# Altre immagini

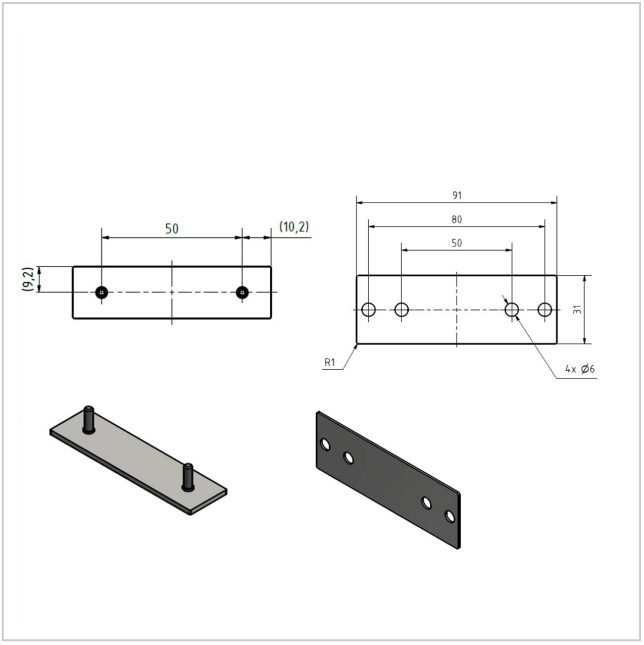


Briefkasten Manufaktur Lippe GmbH
Werler Straße 60
32105 Bad Salzuflen

www.briefkasten-manufaktur.de
info@briefkasten-manufaktur.de
Tel.: +49 5222 807110

Geschäftsführer Oliver Woineck
Ust.ID.Nr. DE303690847
Handelsregister Amtsgericht Lemgo, HRB 8618