Cassetta per le lettere BASIC 810 W in acciaio inox per montaggio laterale a parete | Senza scomparto per giornali | Profondità 100 mm | Acciaio inossidabile, lucidato

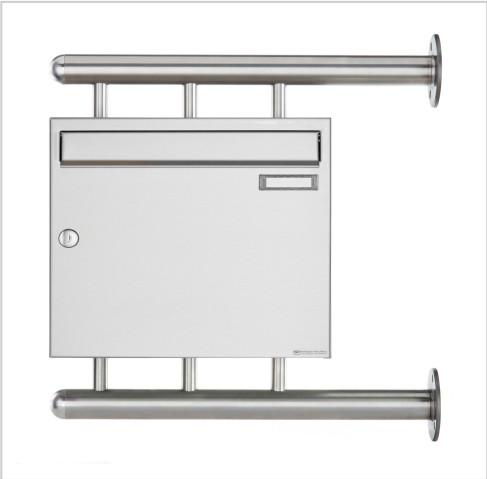

Codice articolo 810-1-W-100

Descrizione del prodotto

Cassetta per le lettere in acciaio inox BASIC 810 W per montaggio laterale a parete

Questa cassetta per le lettere unisce la massima qualità a un design moderno. La cassetta per le lettere è realizzata interamente in acciaio inox V2 A 1.4301, lucidato. La finitura lucida si distingue per la massima eleganza. La lavorazione di altissima qualità e il concetto ben studiato fanno di questa cassetta per le lettere autoportante il nostro top seller. Il bordo di drenaggio per una protezione ottimale dall'acqua, il labbro continuo in gomma per un inserimento silenzioso e la targhetta intercambiabile molto robusta caratterizzano questa cassetta per le lettere.

Grazie al design, il montaggio è semplice.

La cassetta per le lettere è prodotta da Briefkasten Manufaktur. 100% Made in Germany, Bad Salzuflen.

- Cassetta per le lettere in acciaio inox V2A 1.4301, lucido.
- Gli sportelli di estrazione possono essere aperti da sinistra a destra, con bordo di scarico per la pioggia per una protezione ottimale dall'acqua.
- Sportello di inserimento con guarnizione in gomma fonoassorbente per un inserimento molto silenzioso della posta.
- Con targhetta intercambiabile e 2 chiavi.
- Le cassette per le lettere sono conformi alla norma DIN EN 13724. Dimensioni di inserimento (3,5 cm x 32,5 cm) per il formato DIN C4 orizzontale; anche le lettere grandi possono essere inserite senza pieghe.
- Inclusa copertura antipioggia in acciaio inox V2A 1.4301, lucidato a 240 grani.
- Le colonne di montaggio sono in acciaio inox V2A 1.4301 da 42,4 mm, lucidato per il montaggio a vite sulla parete di casa.

Informazioni importanti:

Il palo è protetto dall'umidità e dallo sporco solo quando è completamente inserito e lo sportello è chiuso. In determinate condizioni climatiche estreme, l'acqua può comunque penetrare (fino a 1ccm secondo la norma DIN EN 13724). Questo non è un motivo di reclamo.

Briefkasten Manufaktur Lippe GmbH
Werler Straße 60
32105 Bad Salzuflen

www.briefkasten-manufaktur.de
info@briefkasten-manufaktur.de
Tel.: +49 5222 807110

Geschäftsführer Oliver Woineck
Ust.ID.Nr. DE303690847
Handelsregister Amtsgericht Lemgo, HRB 8618

Caratteristiche del prodotto

Serie	BASE
Scatola singola a volume	Normale > 10 litri
Etichettatura dei nomi	Etichetta con il nome
Materiale di base	Acciaio inox V2A 1.4301
Numero civico	Numero civico come incisione laser
Ritiro dell'articolo	Lato anteriore
Numero di scatole	con 1 cassetta per le lettere
Superficie/colore	Terra
Tipo di montaggio	Montato in superficie

Dimensioni

Altezza della singola scatola in mm	330,0
Larghezza della singola scatola in mm	355,0
Volume in litri	12,0 | 17,0
Altezza della fessura per le lettere in mm	35,0
Larghezza della fessura per le lettere in mm	325,0
Altezza del sistema di cassette per le lettere in mm	330,0
Larghezza del sistema di cassette per le lettere in mm	355,0
Profondità in mm	100,0 | 150,0
Peso in kg	12

Briefkasten Manufaktur Lippe GmbH
Werler Straße 60
32105 Bad Salzuflen

www.briefkasten-manufaktur.de
info@briefkasten-manufaktur.de
Tel.: +49 5222 807110

Geschäftsführer Oliver Woineck
Ust.ID.Nr. DE303690847
Handelsregister Amtsgericht Lemgo, HRB 8618

Schizzo

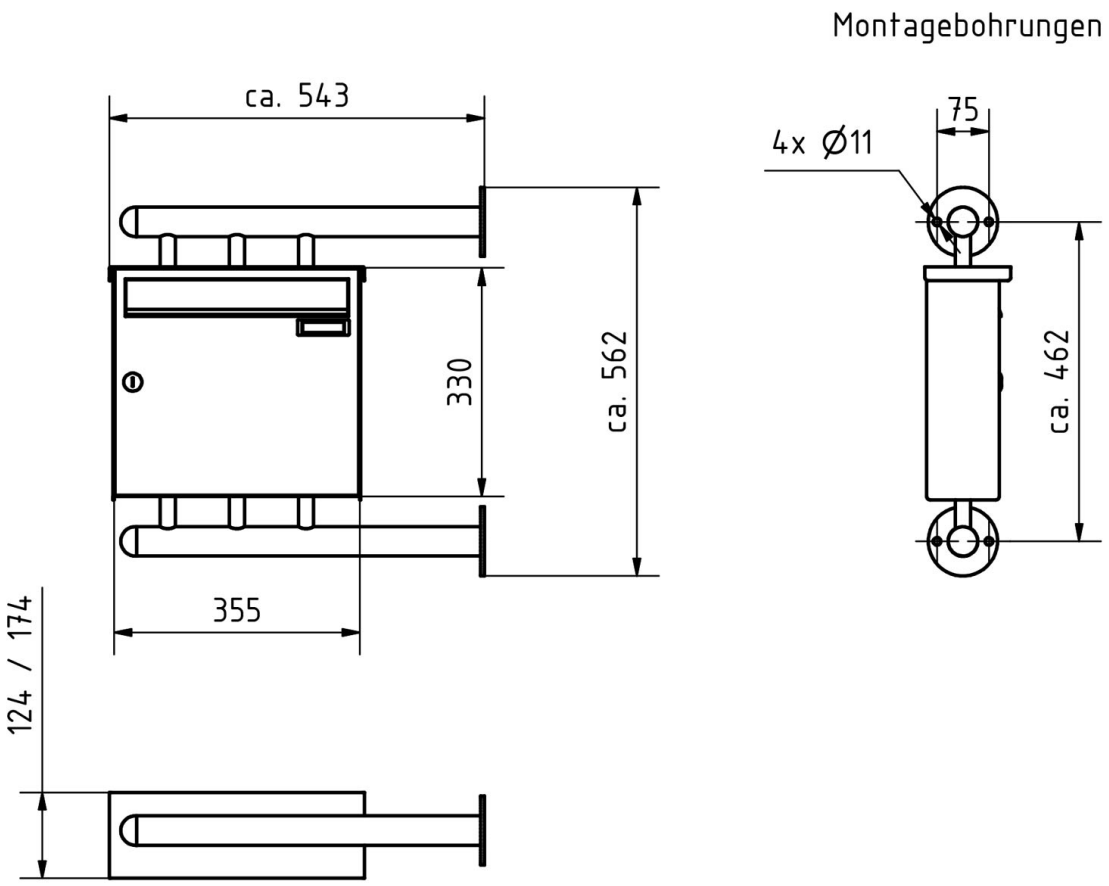

Briefkasten Manufaktur Lippe GmbH
Werler Straße 60
32105 Bad Salzuflen

www.briefkasten-manufaktur.de
info@briefkasten-manufaktur.de
Tel.: +49 5222 807110

Geschäftsführer Oliver Woineck
Ust.ID.Nr. DE303690847
Handelsregister Amtsgericht Lemgo, HRB 8618

Altre immagini

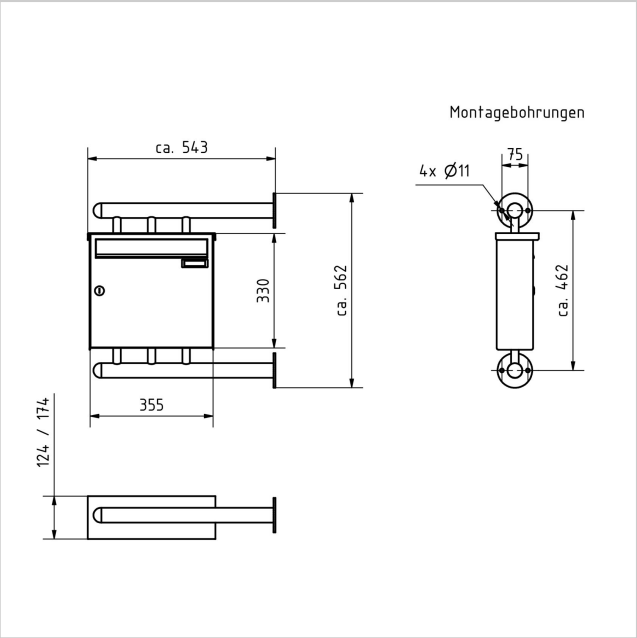

Briefkasten Manufaktur Lippe GmbH
Werler Straße 60
32105 Bad Salzuflen

www.briefkasten-manufaktur.de
info@briefkasten-manufaktur.de
Tel.: +49 5222 807110

Geschäftsführer Oliver Woineck
Ust.ID.Nr. DE303690847
Handelsregister Amtsgericht Lemgo, HRB 8618

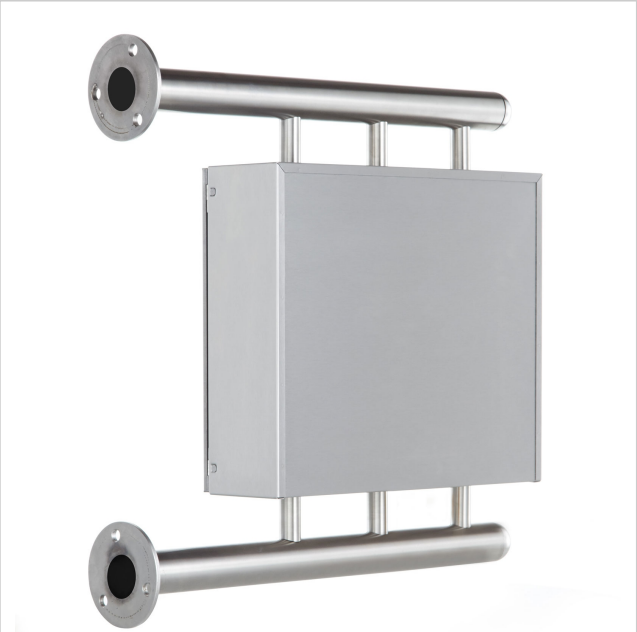

Briefkasten Manufaktur Lippe GmbH
Werler Straße 60
32105 Bad Salzuflen

www.briefkasten-manufaktur.de
info@briefkasten-manufaktur.de
Tel.: +49 5222 807110

Geschäftsführer Oliver Woineck
Ust.ID.Nr. DE303690847
Handelsregister Amtsgericht Lemgo, HRB 8618