Applique di design KELLER 250x250 - acciaio inox verniciato a polvere - RAL a scelta | Senza rilevatore di movimento | ? Colore a scelta

Codice articolo 637R

Descrizione del prodotto

Applique di design KELLER 250x250 - acciaio inox verniciato a polvere - colore RAL a scelta

Applique di alta qualità con rilevatore di movimento per esterni e interni, con copertura in acciaio inox verniciato a polvere.

- L'applique è realizzata in fusione di alluminio, acciaio inox verniciato a polvere e vetro stampato, opalino.
- Base E 27, adatta per lampade di classe energetica da A++ a E max. 57 W.
- Connessione del conduttore di protezione.
- Classe di protezione IP 44 - resistente agli spruzzi.
- Con piastra di montaggio in alluminio fuso per il fissaggio.
- 2 fori di fissaggio da 6 mm, distanza diagonale, verticale 150 mm, orizzontale 52 mm, morsetto di collegamento 2 x 2,5 mm².
- Marchio di conformità CE.
- Prodotto da Gebrüder Albert GmbH & Co KG Leuchtenfabrik - Qualità Made in Germany (Fröndenberg).

Installazione:

Per l'installazione e il funzionamento di questo apparecchio è necessario rispettare le norme nazionali e internazionali in materia di sicurezza elettronica. Allentare la piastra a parete dall'attacco dell'apparecchio con le quattro viti di fissaggio. Far passare il collegamento del cavo di rete attraverso il passacavo e fissare la piastra a parete alla base di montaggio. Spingere i tubi di silicone in dotazione sui fili di collegamento. Collegare il conduttore di protezione e il collegamento elettrico al terminale. Inserire la sorgente luminosa. Serrare il corpo illuminante e il vetro alla piastra a parete con le viti di fissaggio.

Caratteristiche del prodotto

Superficie/colore	RAL 9005 nero profondo, DB 703 minerale di ferro micaceo, RAL 7016 grigio antracite, RAL a scelta (secondo la tabella colori), Alluminio grigio RAL 9007, RAL 9016 bianco traffico
Classe di protezione	IP44
Sorgente luminosa	senza
Materiale di base	Alluminio AlMg3 W19, Acciaio inox V2A 1.4301
Classe di protezione	I

Briefkasten Manufaktur Lippe GmbH
Werler Straße 60
32105 Bad Salzuflen

www.briefkasten-manufaktur.de
info@briefkasten-manufaktur.de
Tel.: +49 5222 807110

Geschäftsführer Oliver Woineck
Ust.ID.Nr. DE303690847
Handelsregister Amtsgericht Lemgo, HRB 8618

Dimensioni

Larghezza in mm	250
Altezza in mm	315
Profondità in mm	110,0
Condizioni di consegna	Fornito completamente assemblato

Schizzo

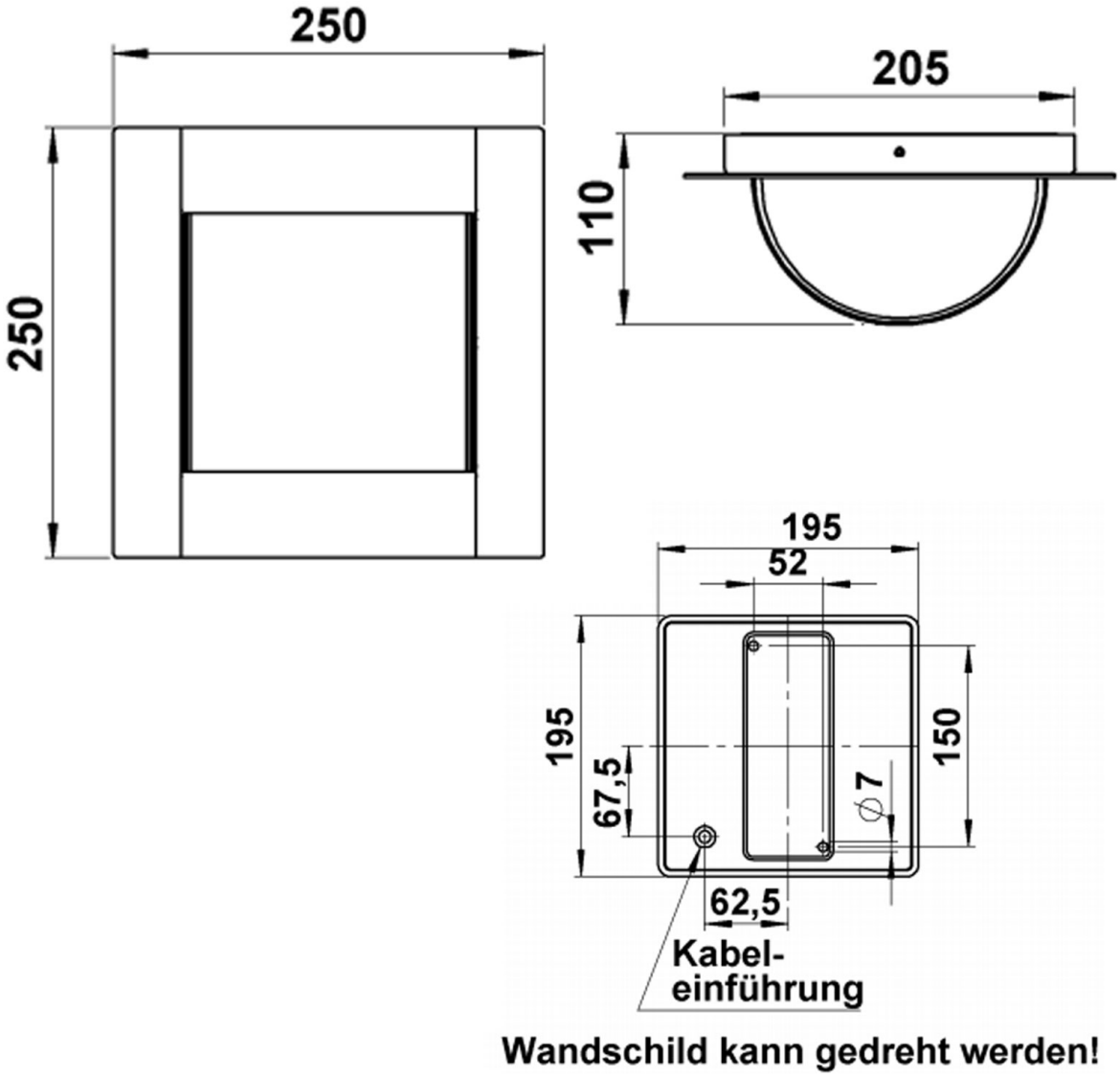

Briefkasten Manufaktur Lippe GmbH
Werler Straße 60
32105 Bad Salzuflen

www.briefkasten-manufaktur.de
info@briefkasten-manufaktur.de
Tel.: +49 5222 807110

Geschäftsführer Oliver Woineck
Ust.ID.Nr. DE303690847
Handelsregister Amtsgericht Lemgo, HRB 8618

Altre immagini

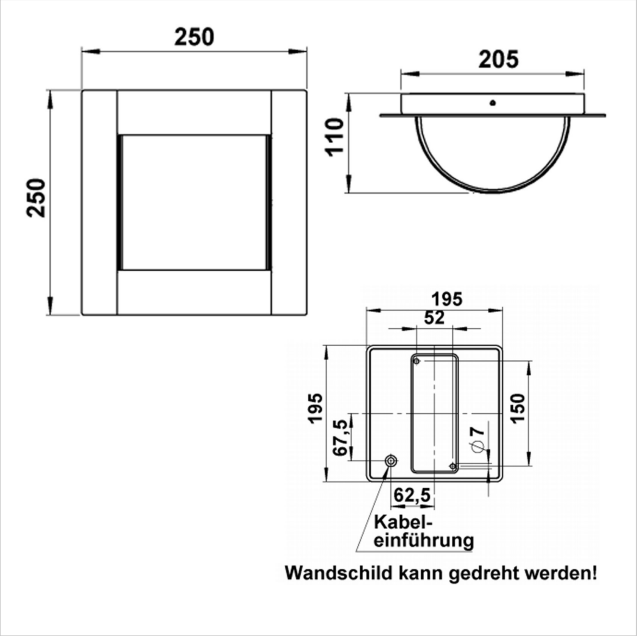

Briefkasten Manufaktur Lippe GmbH
Werler Straße 60
32105 Bad Salzuflen

www.briefkasten-manufaktur.de
info@briefkasten-manufaktur.de
Tel.: +49 5222 807110

Geschäftsführer Oliver Woineck
Ust.ID.Nr. DE303690847
Handelsregister Amtsgericht Lemgo, HRB 8618