Cassetta per le lettere autoportante in acciaio inox da 10 pezzi Design BASIC Plus 385XP ST-T con campanello - RAL a scelta | Diritto | ? Colore a scelta | con 10 cassette per le lettere

Codice articolo 385XP-10S-SP-R

Descrizione del prodotto

Cassetta per le lettere a 10 punti in acciaio inox Design BASIC Plus 385 XP SP con campanello - RAL a scelta

Moderna cassetta per le lettere a stelo per 10 parti prodotta in Germania da Briefkasten Manufaktur.

Le cassette per le lettere sono in acciaio inox V2A, verniciato a polvere in colore RAL, gli elementi di supporto sono in profilato di alluminio anodizzato, verniciato a polvere in colore RAL e sono realizzati in modo solido e allo stesso tempo molto elegante. Il rivestimento laterale aderente con tettuccio parapioggia e i canali di drenaggio per una protezione ottimale dall'acqua, lo sportello a ribalta con labbro in gomma, la solida targhetta intercambiabile e la robusta serratura caratterizzano questa cassetta per le lettere autoportante. Questa cassetta per le lettere è facile da pulire e robusta.

I sistemi di cassette per le lettere della collezione BASIC Plus sono caratterizzati dall'uso costante di acciaio inox V2A e alluminio. Il risultato è una lunga durata e sostenibilità. Il design è stato sviluppato dai nostri ingegneri con l'obiettivo di garantire un'elevata flessibilità e modularità, un semplice montaggio dei pezzi di ricambio e un facile autoassemblaggio. I ricambi sono direttamente disponibili per tutti i sistemi BASIC Plus.

- **10 cassette per le lettere completamente verniciate a polvere in colore RAL**
- Il sistema è prodotto da Briefkasten Manufaktur. Produzione di qualità tedesca "Made in Germany".
- Le cassette per le lettere in acciaio zincato, verniciate a polvere in grigio antracite RAL 7016 a struttura fine opaca, sono conformi alla norma DIN/EN 13724. Le dimensioni di inserimento (3,5 cm x 26,5 cm) per le lettere C4 alte e grandi entrano anche qui senza pieghe.
- Sportelli di inserimento con labbro in gomma fonoassorbente per un inserimento molto silenzioso della posta.
- Gli sportelli possono essere aperti da sinistra a destra.
- Incluse 2 chiavi con numero di chiave e targhetta con nome modificabile sotto lo sportello per ogni cassetta delle lettere.
- Incl. rivestimento laterale aderente + copertura antipioggia in acciaio inox V2A, verniciato a polvere in colore RAL.
- **Cassetta funzione campanello in acciaio inox V2A, verniciato a polvere in colore RAL.**
- Perforazione per citofono con adattatore universale. (Sistema citofonico/altoparlante incorporato non incluso nella fornitura).
- L'adattatore universale è adatto a tutti gli altoparlanti da incasso disponibili in commercio (Siedle, Ritto, TCS, Busch-Jäger, Gira, Legrand Bticino, ELCOM, Auerswald, Comelit e molti altri).
- Campana rotonda in acciaio inox tipo 4, max. 250 V CA, 5 A.
- Antivandalismo - La targhetta è a prova di urti e di impronte, la plastica è ignifuga.
- Gli elementi del supporto sono realizzati in profilato di alluminio, verniciato a polvere in colore RAL, per il montaggio a vite o l'inserimento nel calcestruzzo.

Informazioni importanti:

Il palo è protetto dall'umidità e dallo sporco solo quando è completamente inserito e lo sportello è chiuso. In alcune condizioni climatiche estreme, l'acqua può comunque penetrare (fino a 1ccm secondo la norma DIN EN 13724). Questo non è un motivo di reclamo.

Caratteristiche del prodotto

Superficie/colore	RAL 9005 nero profondo, RAL 3004 rosso porpora, DB 703 minerale di ferro micaceo, RAL 7016 grigio antracite, RAL a scelta (secondo la tabella colori), Alluminio grigio RAL 9007, RAL 9016 bianco traffico
Serie	BASE
Numero di pulsanti del campanello	10 pulsanti
Funzioni	Interruttore della luce, Stazione interfonica
Scatola delle funzioni preparata per il produttore	GIRA, Busch Jaeger, Siedle, Elettronica STR, ELCOM, TCS, Ritto, ALGO, Telegärtner, Auerswald, Legrand Bticino, Comelite
Scatola singola a volume	Normale > 10 litri
Etichettatura dei nomi	Etichetta con il nome
Materiale di base	Alluminio AlMg3 W19, Acciaio inox V2A 1.4301
Tipo di montaggio	Indipendente
Ritiro dell'articolo	Lato anteriore
Numero di scatole	con 10 cassette per le lettere

Dimensioni

Altezza della singola scatola in mm	110,0
Larghezza della singola scatola in mm	300,0
Volume in litri	12
Altezza della fessura per le lettere in mm	35,0
Larghezza della fessura per le lettere in mm	265,0
Altezza complessiva in mm	1600,0
Larghezza totale in mm	700,0
Profondità in mm	435,0
Peso in kg	78
Condizioni di consegna	Fornito in blocchi, elementi di supporto / cassetta per le lettere suddivisi

Briefkasten Manufaktur Lippe GmbH
Werler Straße 60
32105 Bad Salzuflen

www.briefkasten-manufaktur.de
info@briefkasten-manufaktur.de
Tel.: +49 5222 807110

Geschäftsführer Oliver Woineck
Ust.ID.Nr. DE303690847
Handelsregister Amtsgericht Lemgo, HRB 8618

Schizzo

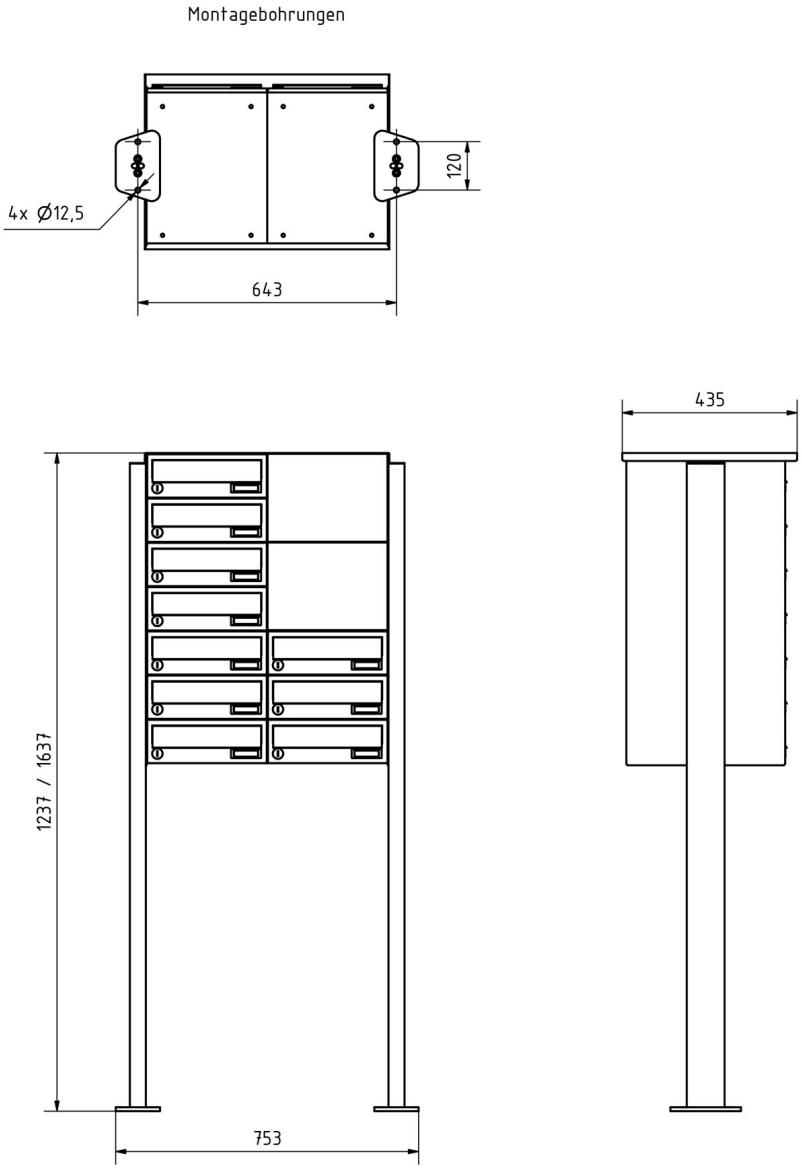

Briefkasten Manufaktur Lippe GmbH
Werler Straße 60
32105 Bad Salzuflen

www.briefkasten-manufaktur.de
info@briefkasten-manufaktur.de
Tel.: +49 5222 807110

Geschäftsführer Oliver Woineck
Ust.ID.Nr. DE303690847
Handelsregister Amtsgericht Lemgo, HRB 8618

Altre immagini

Briefkasten Manufaktur Lippe GmbH
Werler Straße 60
32105 Bad Salzuflen

www.briefkasten-manufaktur.de
info@briefkasten-manufaktur.de
Tel.: +49 5222 807110

Geschäftsführer Oliver Woineck
Ust.ID.Nr. DE303690847
Handelsregister Amtsgericht Lemgo, HRB 8618

Briefkasten Manufaktur Lippe GmbH
Werler Straße 60
32105 Bad Salzuflen

www.briefkasten-manufaktur.de
info@briefkasten-manufaktur.de
Tel.: +49 5222 807110

Geschäftsführer Oliver Woineck
Ust.ID.Nr. DE303690847
Handelsregister Amtsgericht Lemgo, HRB 8618

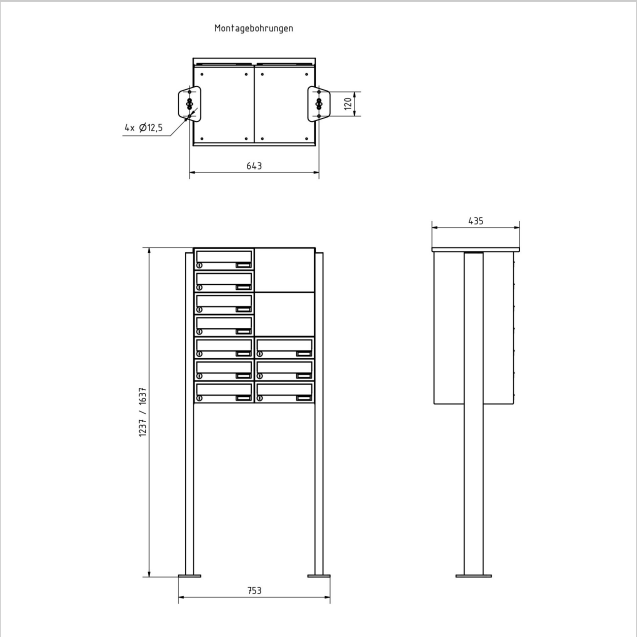

Briefkasten Manufaktur Lippe GmbH
Werler Straße 60
32105 Bad Salzuflen

www.briefkasten-manufaktur.de
info@briefkasten-manufaktur.de
Tel.: +49 5222 807110

Geschäftsführer Oliver Woineck
Ust.ID.Nr. DE303690847
Handelsregister Amtsgericht Lemgo, HRB 8618