Cassetta per le lettere a muro in acciaio inox modello designer - Clean Edition - RAL a scelta - INDIVIDUALE

Codice articolo 515DW-VAR

Descrizione del prodotto

Cassetta postale a muro in acciaio inox modello designer - Clean Edition - RAL a scelta con campanello - citofono - etichettatura - telecamera opzionale

Cassetta postale passante di alta qualità della Briefkasten Manufaktur. Grazie alla lunghezza dell'asta variabile tra 270 e 400 mm, questa cassetta per le lettere può essere installata in quasi tutti i tipi di muratura. Il palo viene rimosso dalla parte posteriore. Le piastre anteriori e posteriori in acciaio inox V2A da 2 mm, verniciate a polvere in grigio antracite RAL 7016 a struttura fine opaca, possono essere fissate alla parete in modo invisibile grazie al collegamento a vite sul lato interno del fusto. Non sono visibili viti di fissaggio.

Un vero e proprio colpo d'occhio tra le cassette per le lettere. Linee chiare e un design senza fronzoli caratterizzano la cassetta delle lettere di design. I nostri prodotti hanno un'alta qualità, una funzionalità affidabile e una propria identità. Prodotto da Briefkasten Manufaktur.

- Cassetta per le lettere di design in acciaio inox con apertura a pressione in acciaio inox V2A da 2 mm, verniciato a polvere RAL struttura fine opaca.
- Sportello posteriore per l'asporto della posta 300x100 mm, apertura da sinistra a destra. Incluse 2 chiavi con numero di chiave.
- Fessura per la posta dal lato anteriore, dimensioni: L 35 cm x H 6,3 cm, C4 orizzontale. Le lettere molto grandi entrano senza sgualcirsi. Attenzione, nessuna protezione per la rimozione!
- In opzione con numero civico in look lucido, allegato.
- Targhetta sostituibile in acciaio inox con etichettatura laser.
- Pulsante a campanello 8-12V DC a corsa breve con illuminazione dell'anello a LED (blu, bianco, rosso o verde). L'illuminazione del campanello non può essere alimentata dalla centralina. Deve essere collegata a un'alimentazione supplementare.
- Come opzione è disponibile un pulsante luminoso a corsa breve da 8-12 V CC con pittogramma.
- Possibilità di predisposizione (altoparlante incorporato non incluso) per un sistema intercomunicante.
- In opzione, con adattatore universale per tutti gli altoparlanti integrati disponibili in commercio.
- Predisposizione opzionale (telecamera non inclusa nella fornitura) per una telecamera.
- Dimensioni pannello frontale L 450 mm x H 500 mm.
- Dimensioni piastra di copertura con sportello di rimozione L 450 mm x H 250 mm.
- Dimensioni fessura per lettere L 380 mm x H 210-280 mm.
- Lunghezza variabile dell'albero 270-400 mm.

Predisposizione per telecamera o citofono

Raccomandiamo che l'installazione elettrica sia sempre eseguita da un elettricista.

Offriamo la predisposizione di telecamere e citofoni di vari produttori per le nostre cassette delle lettere. La preparazione non comprende alcun dispositivo finale, ma solo la predisposizione di supporti per viti, fori e perforazioni. In modo che possiate montare il vostro dispositivo finale senza problemi.

Briefkasten Manufaktur Lippe GmbH
Werler Straße 60
32105 Bad Salzuflen

www.briefkasten-manufaktur.de
info@briefkasten-manufaktur.de
Tel.: +49 5222 807110

Geschäftsführer Oliver Woineck
Ust.ID.Nr. DE303690847
Handelsregister Amtsgericht Lemgo, HRB 8618

Protezione dall'acqua

Per ottenere una protezione ottimale dall'acqua per la posta, la cassetta delle lettere o il sistema di cassette per le lettere dovrebbero essere collocati possibilmente sotto una tettoia.

La posta è protetta dall'acqua solo se è completamente inserita nella cassetta e lo sportello è chiuso. La posta non completamente inserita permette all'umidità e allo sporco di penetrare nella cassetta delle lettere. È quindi necessario progettare cassette delle lettere sufficientemente dimensionate per le prossime esigenze. In alcune condizioni climatiche estreme, l'acqua può comunque penetrare (fino a 1ccm secondo la norma DIN EN 13724). Questo non è un motivo di reclamo.

Caratteristiche del prodotto

Superficie/colore	RAL 9005 nero profondo, RAL 3004 rosso porpora, DB 703 minerale di ferro micaceo, RAL 7016 grigio antracite, RAL a scelta (secondo la tabella colori), Alluminio grigio RAL 9007, RAL 9016 bianco traffico
Serie	GRIMM
Funzioni	Portagiornali, Interruttore della luce, Macchina fotografica, Stazione interfonica, Impronta digitale, Tastiera
Scatola delle funzioni preparata per il produttore	GIRA, Busch Jaeger, Siedle, Elettronica STR, ELCOM, TCS, Ritto, ALGO, Telegärtner, Auerswald, Legrand Bticino, HHG, HIKVISION, PCS, Sesamo, ekey, Comelite, Schneider Intercom / COMMEND
Materiale di base	Acciaio inox V2A 1.4301
Numero di scatole	con 1 cassetta per le lettere
Scatola singola a volume	Jumbo > 30 litri, Grande > 16 litri
Tipo di montaggio	Penetrazione della parete
Ritiro dell'articolo	Lato posteriore

Dimensioni

Volume in litri	21,0 | 31,0
Altezza della fessura per le lettere in mm	63,0
Larghezza della fessura per le lettere in mm	350,0
Profondità in mm	270,0 - 400,0
Peso in kg	32
Condizioni di consegna	Fornito parzialmente smontato

Schizzo

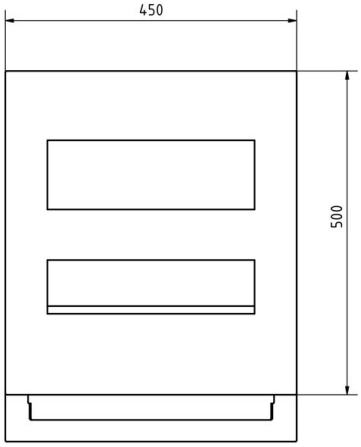

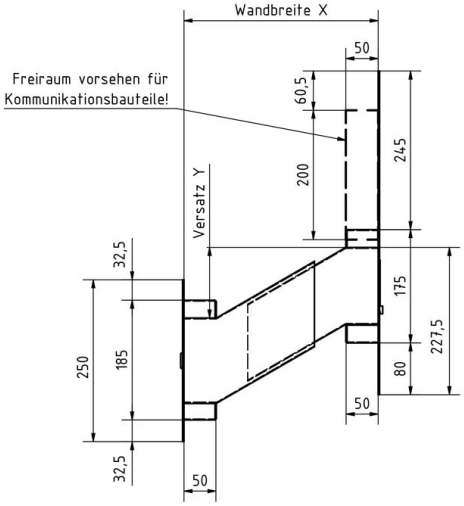

Wandbreite X	Versatz Y
270	91,5
280	97,5
290	103
300	109
310	115
320	120,5
330	126,5
340	132
350	138
360	143,5
370	149,5
380	155
390	161
400	166,5

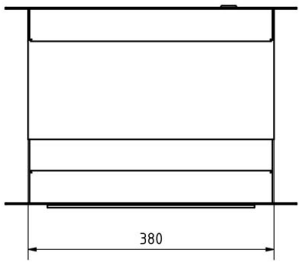

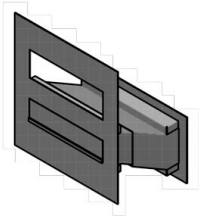

Altre immagini

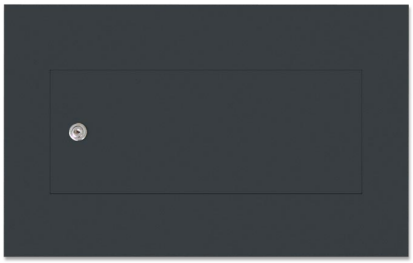

Briefkasten Manufaktur Lippe GmbH
Werler Straße 60
32105 Bad Salzuflen

www.briefkasten-manufaktur.de
info@briefkasten-manufaktur.de
Tel.: +49 5222 807110

Geschäftsführer Oliver Woineck
Ust.ID.Nr. DE303690847
Handelsregister Amtsgericht Lemgo, HRB 8618

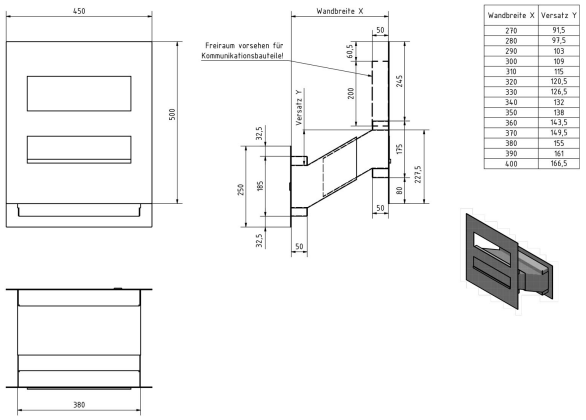

Wandbreite X	Versatz Y
270	91,5
280	97,5
290	103
300	109
310	115
320	120,5
330	126,5
340	132
350	138
360	143,5
370	149,5
380	155
390	161
400	166,5

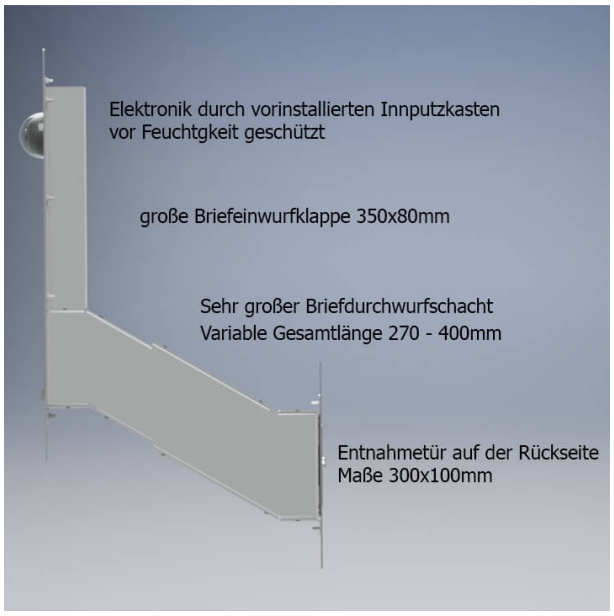

Briefkasten Manufaktur Lippe GmbH
Werler Straße 60
32105 Bad Salzuflen

www.briefkasten-manufaktur.de
info@briefkasten-manufaktur.de
Tel.: +49 5222 807110

Geschäftsführer Oliver Woineck
Ust.ID.Nr. DE303690847
Handelsregister Amtsgericht Lemgo, HRB 8618