Cavalletto per biciclette ACHIM - Acciaio inossidabile verniciato a polvere in colore RAL - Regolazione delle ruote su un solo lato | ? Colore a scelta | 5 volte | Regolazione della ruota su un solo lato

Codice articolo 670-VAR-5FACH

Descrizione del prodotto

Cavalletto per biciclette ACHIM in acciaio inox - resistente, attraente e funzionale

Il portabiciclette **ACHIM** convince per il suo chiaro linguaggio di design, la lavorazione precisa e la qualità durevole dei materiali. Le staffe delicatamente curve conferiscono al portabiciclette un aspetto armonioso e organico che si inserisce con discrezione nei moderni spazi esterni, negli ingressi delle case e nei locali aziendali, rendendo il portabiciclette adatto ad applicazioni private, commerciali e pubbliche.

Il portabiciclette ACHIM è realizzato interamente in **acciaio inox V2A** - **lucidato con grana 240** o **verniciato a polvere** in vari colori RAL. Il materiale è resistente alla corrosione, facile da pulire e permanentemente resistente alle intemperie. L'accurata lavorazione nella nostra **manifattura tedesca** crea un prodotto che combina in modo ideale robustezza, stabilità e qualità del design.

Tutti i componenti del portabiciclette sono **completamente saldati** e offrono quindi un elevato livello di **protezione contro i furti** e una durata eccezionale, anche in caso di uso intensivo o di forti sollecitazioni meccaniche. L'**angolo di regolazione di 90°** e la **distanza tra le ruote di 430 mm** garantiscono una regolazione comoda e poco ingombrante delle ruote. Con una **larghezza dei pneumatici fino a 60 mm**, il supporto per biciclette è adatto a molti tipi di bici, dalle city bike alle e-bike. La regolazione delle ruote può essere personalizzata su richiesta.

Il **portabiciclette ACHIM** è un sistema di parcheggio per biciclette di alta qualità per ambienti esigenti. La combinazione di lavorazione in acciaio inox, design chiaro e struttura stabile lo rende la scelta ideale per hotel, immobili commerciali, complessi residenziali e aree pubbliche. Con la **qualità "Made in Germany"**, il portabiciclette ACHIM è sinonimo di durata, sicurezza e design senza tempo - prodotto in vera qualità manifatturiera.

Caratteristiche tecniche

- **Materiale:** acciaio inox V2A (##########), rettificato con grana 240 o verniciato a polvere
- **Design:** montanti multipli per la regolazione delle ruote su uno o due lati
- **Distanza tra le ruote:** 430 mm
- **Larghezza del pneumatico:** fino a 60 mm (regolabile su richiesta)
- **Angolo di regolazione:** 90
- **Staffa:** tondo in acciaio inox Ø 15 mm, rettificato
- **Montanti e traverse:** Ø 60,3 mm in acciaio inox V2A, lucidato
- **Montaggio:** a scelta per il montaggio a vite o per l'inserimento nel calcestruzzo
- **Dimensioni:** disponibile in 8 varianti
- **Produzione:** Produzione tedesca di qualità "Made in Germany

Design e funzionalità

Briefkasten Manufaktur Lippe GmbH
Werler Straße 60
32105 Bad Salzuflen

www.briefkasten-manufaktur.de
info@briefkasten-manufaktur.de
Tel.: +49 5222 807110

Geschäftsführer Oliver Woineck
Ust.ID.Nr. DE303690847
Handelsregister Amtsgericht Lemgo, HRB 8618

Il portabiciclette ACHIM non è solo funzionale, ma anche ben studiato in termini di design. Le forme rotonde appaiono leggere e moderne, sottolineando allo stesso tempo la stabilità della costruzione. Il design coerente in acciaio inox fornisce una soluzione visivamente uniforme per le strutture esterne che apprezzano la qualità e l'estetica.

Grazie alla solida struttura saldata, il supporto per biciclette mantiene la sua forma anche in caso di uso intenso e offre un sostegno affidabile. Grazie alla precisa finitura superficiale, l'acciaio inox è facile da pulire e mantiene un aspetto di alta qualità anche dopo anni di utilizzo.

Sostenibilità e durata

L'utilizzo dell'acciaio inox V2A è sinonimo di **valore duraturo**. Il materiale è riciclabile al 100% e, grazie alla sua durata, è particolarmente rispettoso delle risorse. Con il portabici ACHIM investite in una soluzione duratura che unisce funzionalità, design e consapevolezza ambientale, in linea con la nostra filosofia aziendale.

Caratteristiche del prodotto

Superficie/colore	RAL 9005 nero profondo, RAL 3004 rosso porpora, DB 703 minerale di ferro micaceo, RAL 7016 grigio antracite, RAL a scelta (secondo la tabella colori), Alluminio grigio RAL 9007, RAL 9016 bianco traffico
Tipo di montaggio	Indipendente
Materiale di base	Acciaio inox V2A 1.4301

Dimensioni

Altezza complessiva in mm	605,0
Larghezza totale in mm	970,0 | 1400,0 | 1830,0 | 2260,0 (senza pedana)
Profondità in mm	300,0 (senza pedana)
Peso in kg	25,0 - 75,0
Condizioni di consegna	La consegna è assemblata

Schizzo

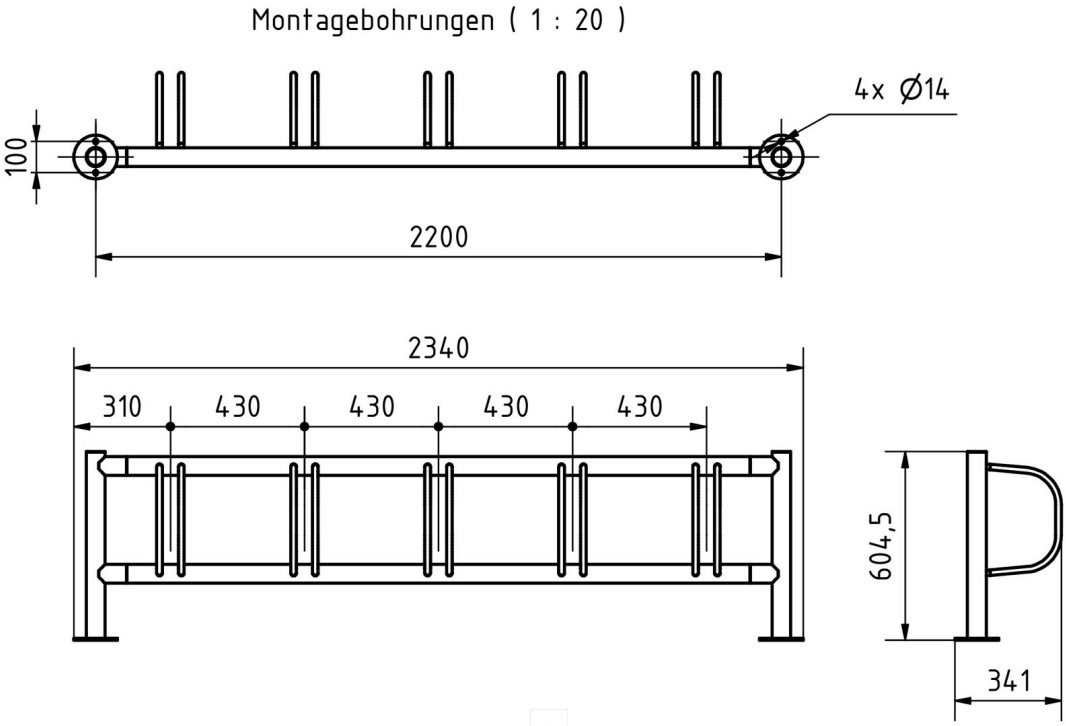

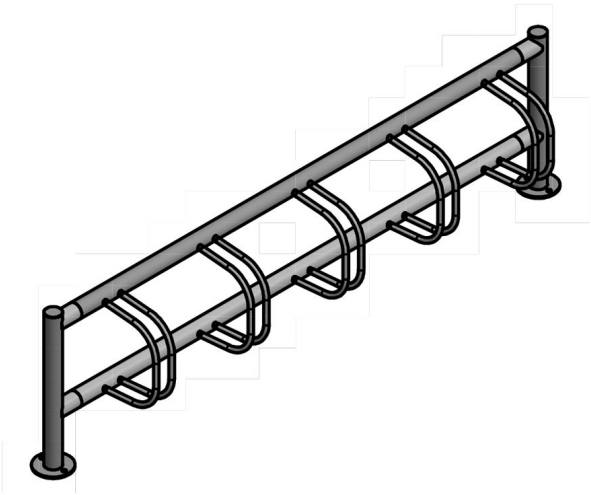

Briefkasten Manufaktur Lippe GmbH
Werler Straße 60
32105 Bad Salzuflen

www.briefkasten-manufaktur.de
info@briefkasten-manufaktur.de
Tel.: +49 5222 807110

Geschäftsführer Oliver Woineck
Ust.ID.Nr. DE303690847
Handelsregister Amtsgericht Lemgo, HRB 8618

Altre immagini

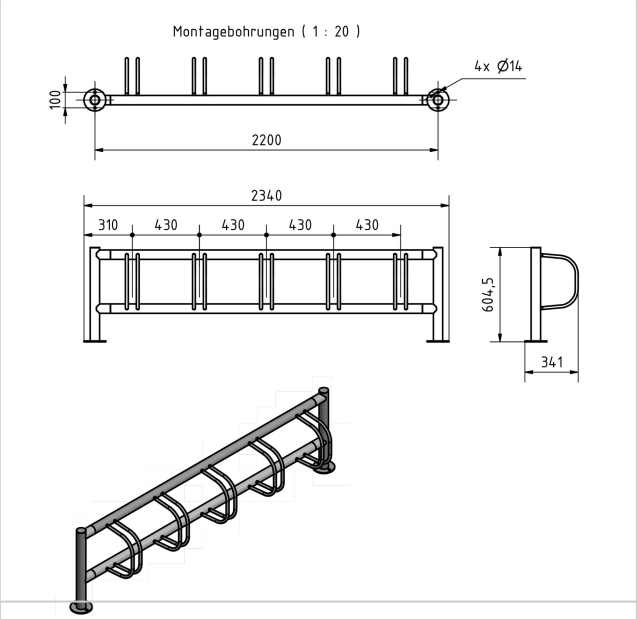

Briefkasten Manufaktur Lippe GmbH
Werler Straße 60
32105 Bad Salzuflen

www.briefkasten-manufaktur.de
info@briefkasten-manufaktur.de
Tel.: +49 5222 807110

Geschäftsführer Oliver Woineck
Ust.ID.Nr. DE303690847
Handelsregister Amtsgericht Lemgo, HRB 8618