Cassetta per le lettere a piedistallo di design GOETHE ST-Q con scomparto per giornali - RAL a scelta

Codice articolo 215-STQ-1-ZF

Descrizione del prodotto

Cassetta per le lettere a piantana di design GOETHE ST-Q con scomparto per giornali - RAL a scelta

Cassetta per le lettere autoportante di alta qualità con vano portagiornali ed eleganti elementi di supporto rettangolari. La moderna cassetta per le lettere GOETHE è ideale per un ingresso sofisticato. Il design lineare senza serratura visibile rende questa cassetta delle lettere particolarmente elegante.

Le dimensioni delle singole cassette consentono una capacità di circa 16 litri, mentre l'ampia fessura garantisce che la posta non si accartocci, anche con buste DIN C4 e riviste o dopo diversi giorni di assenza. L'innovativa serratura a pressione è nascosta all'interno della cassetta delle lettere. È sufficiente inserire la chiave nell'apertura esistente (non è necessario girarla) e lo sportello si apre. Grazie alla disposizione della serratura, questa cassetta per le lettere è progettata in modo tale che lo sportello di estrazione impedisca alla posta di cadere verso di voi. Il bordo di drenaggio dell'acqua assicura che la posta all'interno sia protetta in modo ottimale dalle intemperie. Lo sportello di inserimento è dotato di ammortizzatori ad asse di alta qualità, che garantiscono una chiusura silenziosa ed evitano i fastidiosi ticchettii causati dalle intemperie.

I sistemi di cassette postali della collezione GOETHE sono caratterizzati dall'uso costante di acciaio inossidabile e alluminio. Il risultato è una durata molto lunga e la sostenibilità. Il design è stato sviluppato dai nostri ingegneri con l'obiettivo di garantire un'elevata flessibilità e modularità, un semplice montaggio dei pezzi di ricambio e un facile autoassemblaggio. I ricambi per tutti i sistemi GOETHE sono disponibili direttamente nel nostro negozio.

Grazie al design, l'autoassemblaggio è semplice.

Modello di utilità protetto secondo il numero di fascicolo DPMA DE: 20 2021 101 679.5

Briefkasten Manufaktur Lippe GmbH
Werler Straße 60
32105 Bad Salzuflen

www.briefkasten-manufaktur.de
info@briefkasten-manufaktur.de
Tel.: +49 5222 807110

Geschäftsführer Oliver Woineck
Ust.ID.Nr. DE303690847
Handelsregister Amtsgericht Lemgo, HRB 8618

- Cassetta per le lettere autoportante in acciaio inox e alluminio.
- Cassette per le lettere in acciaio inox 1.4016 (acciaio inox magnetico antiruggine), verniciate a polvere in un colore RAL a scelta.
- Produzione di qualità - Made in Germany da Briefkasten Manufaktur Lippe.
- Innovativa serratura a pressione con 2 chiavi per parte.
- Le lettere vengono inserite e rimosse dalla parte anteriore. Sportello di inserimento con ammortizzatori ad asse di alta qualità per un inserimento molto silenzioso della posta.
- La cassetta delle lettere è conforme alla norma DIN/EN 13724. Dimensioni di inserimento (3,5 cm x 36,0 cm) per C4 trasversale, anche le lettere più grandi entrano senza sgualcirsi.
- Lo sportello di estrazione si apre dall'alto verso il basso. In questo modo la posta non può cadere verso di voi.
- Scomparto per giornali (BH 400x200 mm) in acciaio inox 1.4016 (acciaio inox magnetico non arrugginito), verniciato a polvere in un colore RAL a scelta, con iscrizione laser in acciaio inox "ZEITUNG" (carattere ARIAL, se nome/numero civico, uguale al carattere scelto).
- Lo scomparto per i giornali può essere aperto dal basso verso l'alto.
- Scritta opzionale del nome alta circa 15-20 mm.
- Scritta opzionale del numero civico alta circa 70-80 mm.
- Protezione ottimale dalla pioggia grazie ai bordi parapioggia e al tetto antipioggia in alluminio AlMg3 W19 da 3 mm, verniciato a polvere in un colore RAL a scelta.
- Rivestimento laterale in alluminio AlMg3 W19 da 3 mm, verniciato a polvere in un colore RAL a scelta.
- Pannello posteriore in acciaio inox V2A 1.4301 da 1 mm, verniciato a polvere in un colore RAL a scelta.
- I montanti L 40 mm x P 80 mm sono in acciaio inox V2A 1.4301 da 2 mm, verniciato a polvere in colore RAL, per il montaggio nel calcestruzzo o a vite.

Informazioni importanti:

Per ottenere una protezione ottimale dall'acqua per la posta, la cassetta delle lettere o il sistema di cassette per le lettere dovrebbero essere collocati possibilmente sotto una tettoia.

La posta è protetta dall'acqua solo se è completamente inserita nella cassetta e lo sportello è chiuso. La posta non completamente inserita permette all'umidità e allo sporco di entrare nella cassetta delle lettere. Questo sistema è protetto contro l'ingresso di acqua in conformità alla norma DIN EN 13724. L'ingresso di acqua non è motivo di reclamo.

Caratteristiche del prodotto

Superficie/colore	RAL 9005 nero profondo, RAL 3004 rosso porpora, DB 703 minerale di ferro micaceo, RAL 7016 grigio antracite, RAL a scelta (secondo la tabella colori), Alluminio grigio RAL 9007, RAL 9016 bianco traffico
Serie	GOETHE
Funzioni	Portagiornali
Materiale di base	Alluminio AlMg3 W19, Acciaio inox V2A 1.4301, Acciaio inox 1.4016 (acciaio inox magnetico)
Tipo di montaggio	Indipendente
Numero civico	Numero civico come incisione laser
Etichettatura dei nomi	Etichettatura dei nomi come incisione laser
Ritiro dell'articolo	Lato anteriore
Numero di scatole	con 1 cassetta per le lettere
Scatola singola a volume	Grande > 16 litri

Dimensioni

Altezza della singola scatola in mm	400,0
Larghezza della singola scatola in mm	400,0
Volume in litri	16
Altezza della fessura per le lettere in mm	35,0
Larghezza della fessura per le lettere in mm	360,0
Altezza del sistema di cassette per le lettere in mm	600,0
Larghezza del sistema di cassette per le lettere in mm	400,0
Altezza complessiva in mm	1200,0 | 1500,0 | 1700,0 + 23,0
Larghezza totale in mm	488,0
Profondità in mm	100,0 + 25,0 Tetto in piode
Peso in kg	27
Condizioni di consegna	Fornito in blocchi, elementi di supporto / cassetta per le lettere suddivisi

Briefkasten Manufaktur Lippe GmbH
Werler Straße 60
32105 Bad Salzuflen

www.briefkasten-manufaktur.de
info@briefkasten-manufaktur.de
Tel.: +49 5222 807110

Geschäftsführer Oliver Woineck
Ust.ID.Nr. DE303690847
Handelsregister Amtsgericht Lemgo, HRB 8618

Schizzo

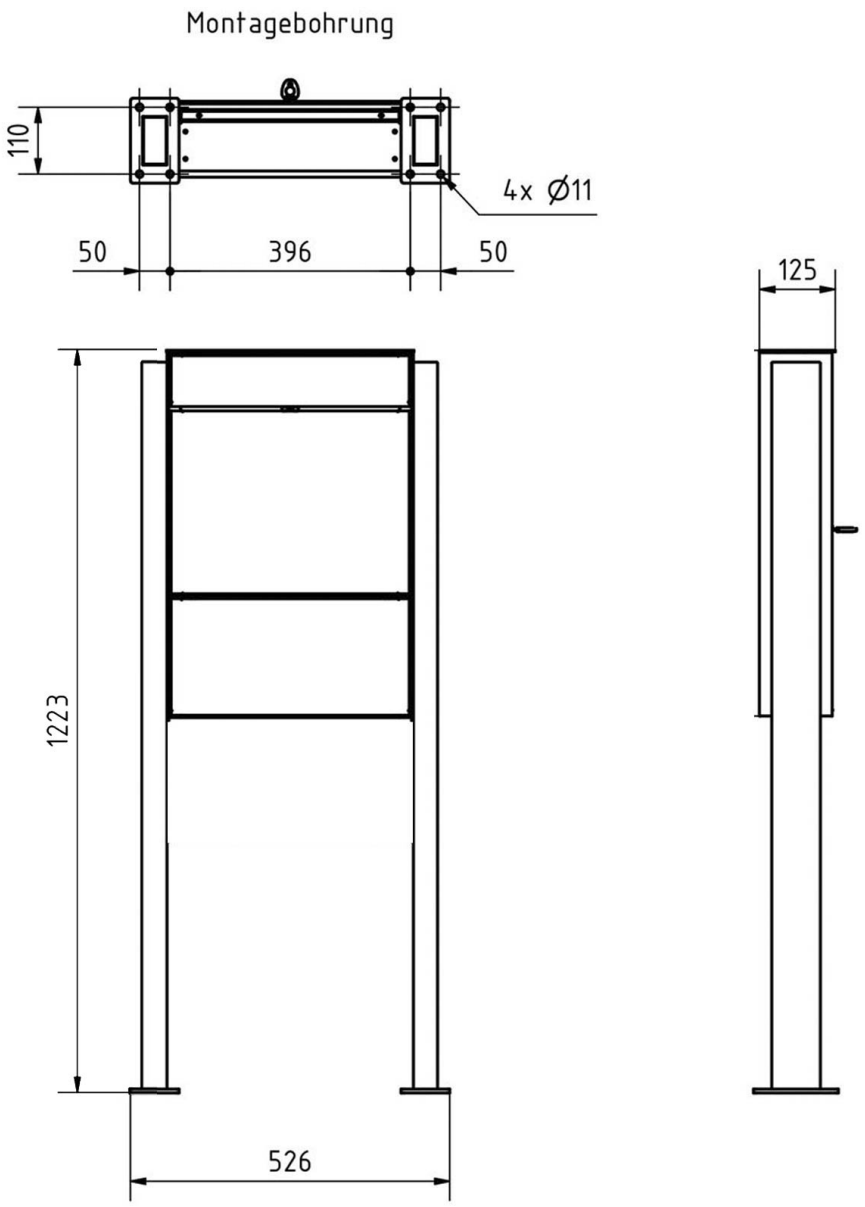

Briefkasten Manufaktur Lippe GmbH
Werler Straße 60
32105 Bad Salzuflen

www.briefkasten-manufaktur.de
info@briefkasten-manufaktur.de
Tel.: +49 5222 807110

Geschäftsführer Oliver Woineck
Ust.ID.Nr. DE303690847
Handelsregister Amtsgericht Lemgo, HRB 8618

Altre immagini

Briefkasten Manufaktur Lippe GmbH
Werler Straße 60
32105 Bad Salzuflen

www.briefkasten-manufaktur.de
info@briefkasten-manufaktur.de
Tel.: +49 5222 807110

Geschäftsführer Oliver Woineck
Ust.ID.Nr. DE303690847
Handelsregister Amtsgericht Lemgo, HRB 8618

Briefkasten Manufaktur Lippe GmbH
Werler Straße 60
32105 Bad Salzuflen

www.briefkasten-manufaktur.de
info@briefkasten-manufaktur.de
Tel.: +49 5222 807110

Geschäftsführer Oliver Woineck
Ust.ID.Nr. DE303690847
Handelsregister Amtsgericht Lemgo, HRB 8618

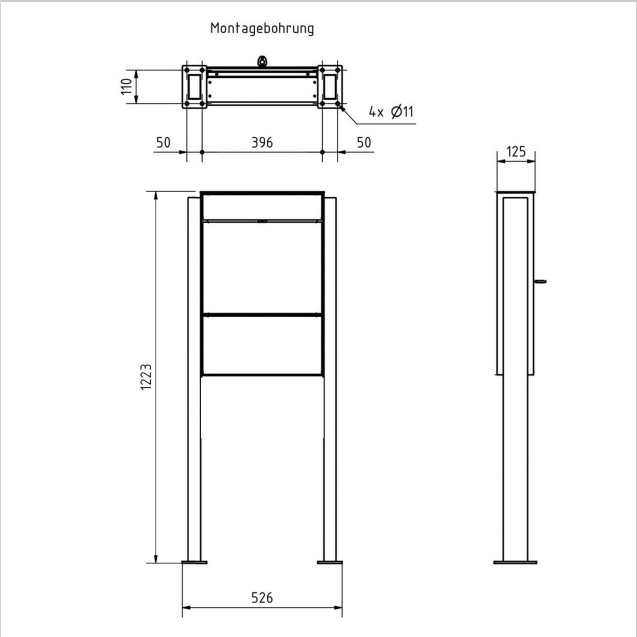

Briefkasten Manufaktur Lippe GmbH
Werler Straße 60
32105 Bad Salzuflen

www.briefkasten-manufaktur.de
info@briefkasten-manufaktur.de
Tel.: +49 5222 807110

Geschäftsführer Oliver Woineck
Ust.ID.Nr. DE303690847
Handelsregister Amtsgericht Lemgo, HRB 8618