Campana in acciaio inox BASIC 421BE1W-90180 - Elegance I - verniciata a polvere - RETTANGOLARE | Etichettatura a destra | 180 mm x 90 mm | ? Colore a scelta

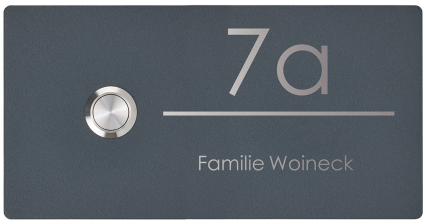

Codice articolo 421BE1W-90180-BSR

Descrizione del prodotto

Placca per campanello in acciaio inox BASIC 421BE1W-90180 - Elegance I - verniciata a polvere - RETTANGOLARE

La placca per campanello BASIC in colore RAL ha una finitura di alta qualità e un robusto pulsante in acciaio inox. L'iscrizione del numero civico e del nome in acciaio inox ha un aspetto molto elegante e moderno. L'installazione è semplice: si inseriscono nella muratura i tasselli in dotazione, quindi si "martella" l'elemento nei tasselli. Questo assicura un fissaggio ottimale e sicuro. Il materiale di fissaggio è incluso.

- Piastra campanello in acciaio inox da 2 mm, verniciata a polvere in un colore a scelta con struttura fine opaca.
- Pulsante campanello rotondo in acciaio inox, a scelta con illuminazione ad anello a LED.
- Dimensioni: 180 x 90 x 2 mm (L x A x P).
- Scritta del nome opzionale, laserata con altezza di circa 7 mm.
- Numero civico opzionale, laserato a circa 30-40 mm di altezza.

Caratteristiche del prodotto

Superficie/colore	RAL 9005 nero profondo, RAL 3004 rosso porpora, DB 703 minerale di ferro micaceo, RAL 7016 grigio antracite, RAL a scelta (secondo la tabella colori), Alluminio grigio RAL 9007, RAL 9016 bianco traffico
Serie	BASE
Numero di pulsanti del campanello	1 pulsante
Materiale di base	Acciaio inox V2A 1.4301
Numero civico	Numero civico come incisione laser
Etichettatura dei nomi	Etichettatura dei nomi come incisione laser
Tipo di montaggio	Montato in superficie, Montaggio ad incasso

Dimensioni

Larghezza in mm	180
Altezza in mm	90
Profondità in mm	UP 2.0 | AP 33.0

Briefkasten Manufaktur Lippe GmbH
Werler Straße 60
32105 Bad Salzuflen

www.briefkasten-manufaktur.de
info@briefkasten-manufaktur.de
Tel.: +49 5222 807110

Geschäftsführer Oliver Woineck
Ust.ID.Nr. DE303690847
Handelsregister Amtsgericht Lemgo, HRB 8618

Schizzo

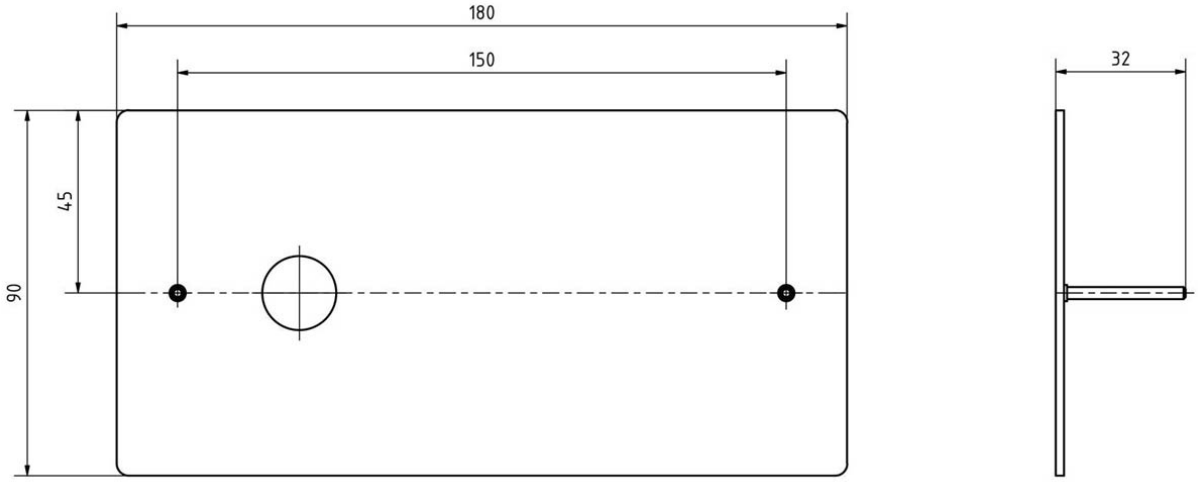

Briefkasten Manufaktur Lippe GmbH
Werler Straße 60
32105 Bad Salzuflen

www.briefkasten-manufaktur.de
info@briefkasten-manufaktur.de
Tel.: +49 5222 807110

Geschäftsführer Oliver Woineck
Ust.ID.Nr. DE303690847
Handelsregister Amtsgericht Lemgo, HRB 8618

Altre immagini

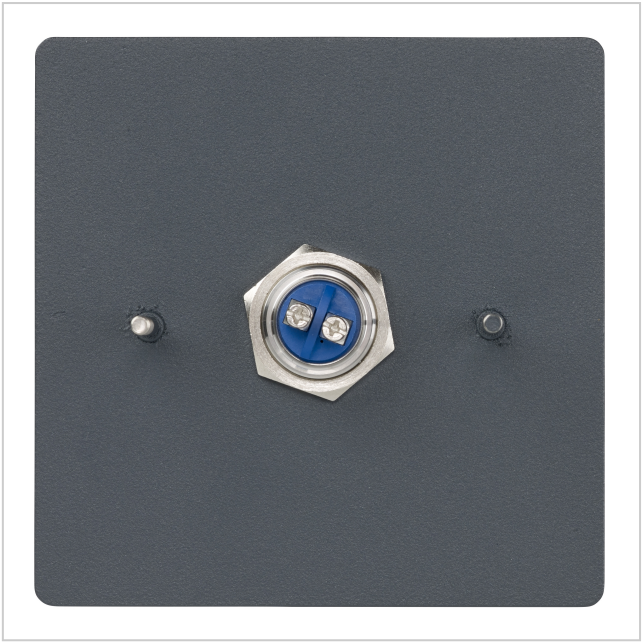

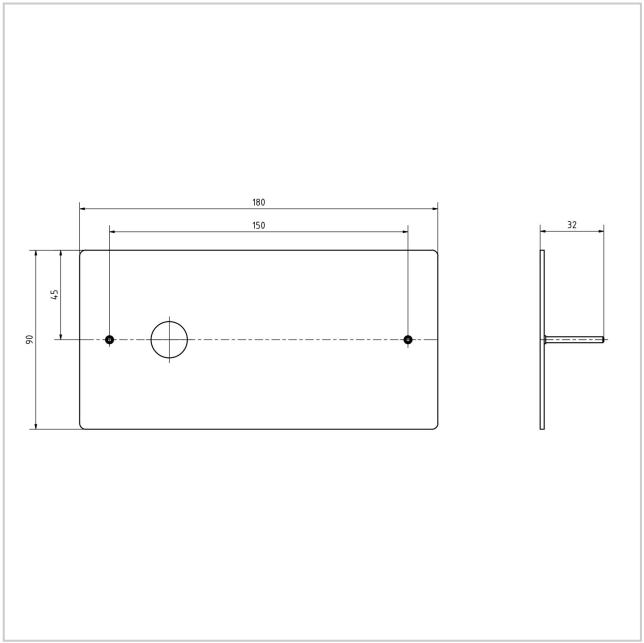

Briefkasten Manufaktur Lippe GmbH
Werler Straße 60
32105 Bad Salzuflen

www.briefkasten-manufaktur.de
info@briefkasten-manufaktur.de
Tel.: +49 5222 807110

Geschäftsführer Oliver Woineck
Ust.ID.Nr. DE303690847
Handelsregister Amtsgericht Lemgo, HRB 8618

Briefkasten Manufaktur Lippe GmbH
Werler Straße 60
32105 Bad Salzuflen

www.briefkasten-manufaktur.de
info@briefkasten-manufaktur.de
Tel.: +49 5222 807110

Geschäftsführer Oliver Woineck
Ust.ID.Nr. DE303690847
Handelsregister Amtsgericht Lemgo, HRB 8618