Cassetta per pacchi GOETHE di design indipendente con 1 cassetta per le lettere e citofono con telecamera DoorBird D1100E - sistema di chiusura - RAL a scelta

Codice articolo 215-STL-PK-1BK-1SP-DB1100

Descrizione del prodotto

Cassetta per pacchi autoportante di design GOETHE® con 1 cassetta per le lettere e sistema citofonico con telecamera DoorBird D1100E - sistema di chiusura - RAL a scelta

La consegna dei pacchi è cambiata radicalmente negli ultimi anni: i clienti di oggi si aspettano più flessibilità e sicurezza che mai. Con la cassetta per pacchi GOETHE® di Briefkasten Manufaktur, potete contare su una combinazione ottimale di tecnologia innovativa e design eccezionale, realizzata in acciaio inox e alluminio di alta qualità. Videocitofono IP DoorBird D1100E integrato. Il videocitofono IP DoorBird D1100E è la soluzione intelligente per la vostra porta d'ingresso. Il videocitofono IP può essere utilizzato come unità indipendente o integrato in una piattaforma smart home esistente. Anche le installazioni classiche esistenti, come un campanello o un apriporta elettrico, possono continuare a essere utilizzate con DoorBird e controllate tramite l'app con uno smartphone o un tablet.

La cassetta delle lettere per pacchi GOETHE® è dotata di un blocco di consegna appositamente progettato. Non appena il corriere inserisce il pacco e chiude la serratura, il pacco cade automaticamente nella cassetta di raccolta sottostante, chiusa in modo sicuro. Dopo questo processo, la cassetta di consegna è immediatamente pronta per ulteriori consegne e viene automaticamente isolata dalla cassetta di prelievo, garantendo la massima sicurezza per i vostri pacchi. Una cassetta per pacchi per la semplice ricezione dei pacchi, la ricezione dei pacchi indipendente dall'agente di consegna! Questa cassetta per pacchi può essere utilizzata da qualsiasi corriere (ad esempio DHL, DPD, TNT, GLS, Hermes, ecc.). L'interno spazioso della cassetta per pacchi GOETHE® è progettato per accogliere il DHL Paket M e anche diversi pacchi più piccoli. A seconda del posizionamento del pacco DHL di dimensioni M, è possibile riporre in modo sicuro e comodo anche quattro pacchi di questo tipo.

Le dimensioni della cassetta delle lettere consentono una capacità di circa 32 litri e l'ampia fessura garantisce che la posta non si accartocci, anche con buste DIN C4 e riviste o dopo diversi giorni di assenza. L'innovativa serratura a pressione è nascosta all'interno della cassetta delle lettere. È sufficiente inserire la chiave nell'apertura esistente (non è necessario girarla) e lo sportello si apre. Grazie alla disposizione della serratura, questa cassetta per le lettere è progettata in modo tale che lo sportello di estrazione impedisca alla posta di cadere verso di voi. Il bordo di drenaggio dell'acqua assicura che la posta all'interno sia protetta in modo ottimale dalle intemperie. Lo sportello di inserimento è dotato di ammortizzatori ad asse di alta qualità, che garantiscono una chiusura silenziosa ed evitano i fastidiosi ticchettii causati dalle intemperie.

Briefkasten Manufaktur attribuisce particolare importanza alla scelta di materiali di alta qualità. L'utilizzo dell'acciaio inossidabile nella produzione della cassetta per pacchi GOETHE® garantisce un'altissima resistenza alla corrosione e una finitura superficiale di grande effetto. La nostra garanzia di qualità inizia con la selezione dei fornitori di materie prime e termina solo quando la cassetta per pacchi arriva presso la vostra sede con la qualità richiesta. Affidatevi alla cassetta postale GOETHE® per una soluzione sicura, flessibile ed elegante alle vostre esigenze di consegna dei pacchi. Lasciatevi convincere da un prodotto che combina la tradizione artigianale con la tecnologia più avanzata - nello spirito della produzione di cassette per le lettere.

Modello di utilità protetto secondo il numero di fascicolo DPMA DE: 20 2021 101 679.5

Briefkasten Manufaktur Lippe GmbH
Werler Straße 60
32105 Bad Salzuflen

www.briefkasten-manufaktur.de
info@briefkasten-manufaktur.de
Tel.: +49 5222 807110

Geschäftsführer Oliver Woineck
Ust.ID.Nr. DE303690847
Handelsregister Amtsgericht Lemgo, HRB 8618

- Cassetta per pacchi di alta qualità in acciaio inox e alluminio.
- Produzione di qualità - Made in Germany da Briefkasten Manufaktur Lippe.
- Cassetta per le lettere (BH 400x200 mm) in acciaio inox 1.4016 (acciaio inox magnetico antiruggine), verniciata a polvere in un colore RAL a scelta.
- 2 innovative serrature a pressione con 10 chiavi, con chiave uguale.
- La posta viene inserita e rimossa dalla parte anteriore. Sportello di inserimento con ammortizzatori ad asse di alta qualità per un inserimento molto silenzioso della posta.
- La cassetta delle lettere è conforme alla norma DIN/EN 13724. Dimensioni di inserimento (3,5 cm x 36,0 cm) per C4 trasversale, anche le lettere più grandi entrano senza sgualcirsi.
- Lo sportello di estrazione si apre dall'alto verso il basso. In questo modo la posta non può cadere verso di voi.
- Cassetta per pacchi (BH 400x1200 mm) in acciaio inox 1.4016 (acciaio inox magnetico non arrugginito), verniciata a polvere in un colore RAL a scelta con etichettatura laser in acciaio inox.
- Volume del vano pacchi: 128 litri, max. Dimensioni del pacco: 355 x 375 x 305 mm (WD), corrispondenti alle dimensioni del pacco M.
- Sportello per pacchi con ammortizzazione per una chiusura silenziosa.
- Cassetta funzionale (BH 400x200 mm) in acciaio inox 1.4016 (acciaio inox magnetico), verniciata a polvere nel colore RAL desiderato.
- Videoposto DoorBird IP D1100E e pulsante di chiamata (D11X) installati.
- Protezione ottimale dalla pioggia grazie ai bordi parapioggia e alla copertura antipioggia in alluminio AlMg3 W19 da 3 mm, verniciato a polvere nel colore RAL a scelta.
- Rivestimento laterale in alluminio AlMg3 W19 da 3 mm, verniciato a polvere in un colore RAL a scelta.
- Pannello posteriore in acciaio inox 1.4301 V2A da 1 mm, verniciato a polvere in un colore RAL a scelta.
- Base in tubo di acciaio inox 1.4301 V2A da 40x40x2 mm, verniciato a polvere in un colore RAL a scelta.
- Fissaggio invisibile e passaggio cavi nella colonna. L'altezza complessiva è di 1,65 m.

Informazioni importanti

Protezione dall'acqua

Per ottenere una protezione ottimale dall'acqua per la posta, la cassetta delle lettere o il sistema di cassette per le lettere dovrebbero essere collocati possibilmente sotto una tettoia.

La posta è protetta dall'acqua solo se è completamente inserita nella cassetta e lo sportello è chiuso. La posta non completamente inserita permette all'umidità e allo sporco di entrare nella cassetta delle lettere. Questo sistema è protetto contro l'ingresso di acqua in conformità alla norma DIN EN 13724. L'ingresso di acqua non è motivo di reclamo.

Caratteristiche del prodotto

Superficie/colore	RAL 9005 nero profondo, RAL 3004 rosso porpora, DB 703 minerale di ferro micaceo, RAL 7016 grigio antracite, RAL a scelta (secondo la tabella colori), Alluminio grigio RAL 9007, RAL 9016 bianco traffico
Serie	GOETHE
Tecnologia di connessione	LAN
Numero di pulsanti del campanello	1 pulsante
Funzioni	Macchina fotografica, Stazione interfonica, Impronta digitale, Tastiera, Scomparto pacchi
Scatola delle funzioni preparata per il produttore	Uccello da porta
Materiale di base	Alluminio AlMg3 W19, Acciaio inox V2A 1.4301, Acciaio inox 1.4016 (acciaio inox magnetico)
Tipo di montaggio	Indipendente
Numero civico	Numero civico come incisione laser
Etichettatura dei nomi	Etichettatura dei nomi come incisione laser
Ritiro dell'articolo	Lato anteriore
Numero di scatole	con 1 cassetta per le lettere
Scatola singola a volume	Grande > 16 litri

Dimensioni

Altezza della singola scatola in mm	BK 200,0 | PK 1200,0
Larghezza della singola scatola in mm	400,0
Volume in litri	BK 32.0 | PK 128.0
Altezza della fessura per le lettere in mm	35,0
Larghezza della fessura per le lettere in mm	360,0
Altezza complessiva in mm	1650,0
Larghezza totale in mm	408,0
Profondità in mm	400,0 + 25,0 Tetto antipioggia
Peso in kg	78
Condizioni di consegna	La consegna è assemblata

Briefkasten Manufaktur Lippe GmbH
Werler Straße 60
32105 Bad Salzuflen

www.briefkasten-manufaktur.de
info@briefkasten-manufaktur.de
Tel.: +49 5222 807110

Geschäftsführer Oliver Woineck
Ust.ID.Nr. DE303690847
Handelsregister Amtsgericht Lemgo, HRB 8618

Schizzo

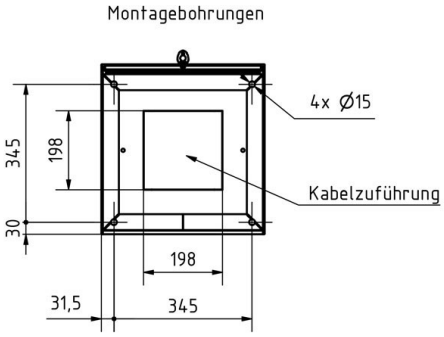

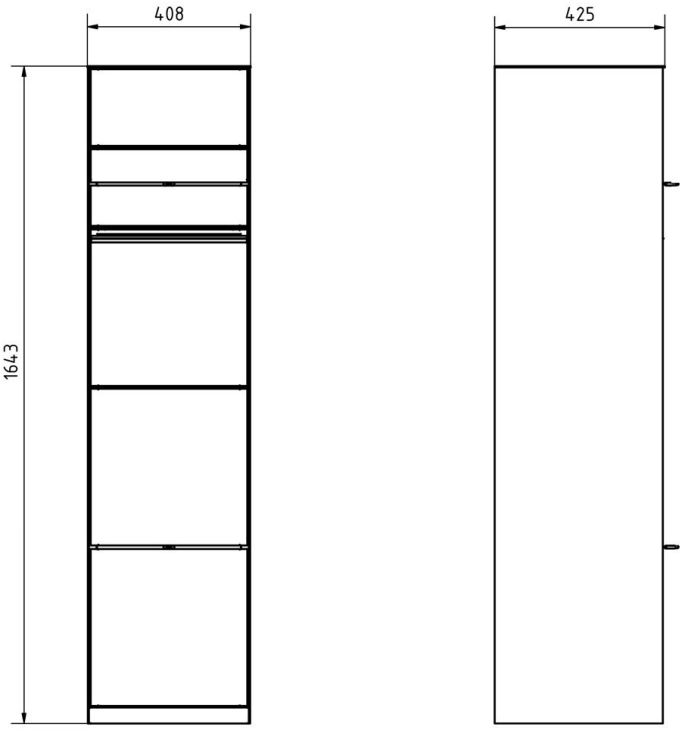

Briefkasten Manufaktur Lippe GmbH
Werler Straße 60
32105 Bad Salzuflen

www.briefkasten-manufaktur.de
info@briefkasten-manufaktur.de
Tel.: +49 5222 807110

Geschäftsführer Oliver Woineck
Ust.ID.Nr. DE303690847
Handelsregister Amtsgericht Lemgo, HRB 8618

Altre immagini

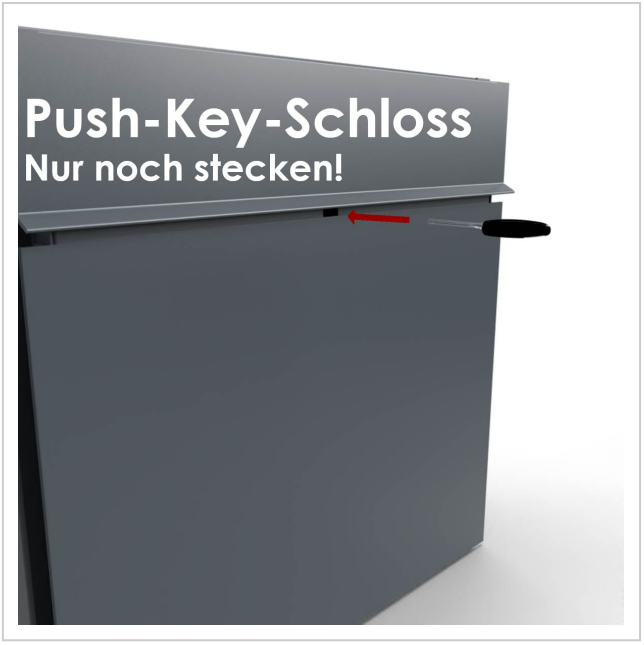

Briefkasten Manufaktur Lippe GmbH
Werler Straße 60
32105 Bad Salzuflen

www.briefkasten-manufaktur.de
info@briefkasten-manufaktur.de
Tel.: +49 5222 807110

Geschäftsführer Oliver Woineck
Ust.ID.Nr. DE303690847
Handelsregister Amtsgericht Lemgo, HRB 8618

Briefkasten Manufaktur Lippe GmbH
Werler Straße 60
32105 Bad Salzuflen

www.briefkasten-manufaktur.de
info@briefkasten-manufaktur.de
Tel.: +49 5222 807110

Geschäftsführer Oliver Woineck
Ust.ID.Nr. DE303690847
Handelsregister Amtsgericht Lemgo, HRB 8618

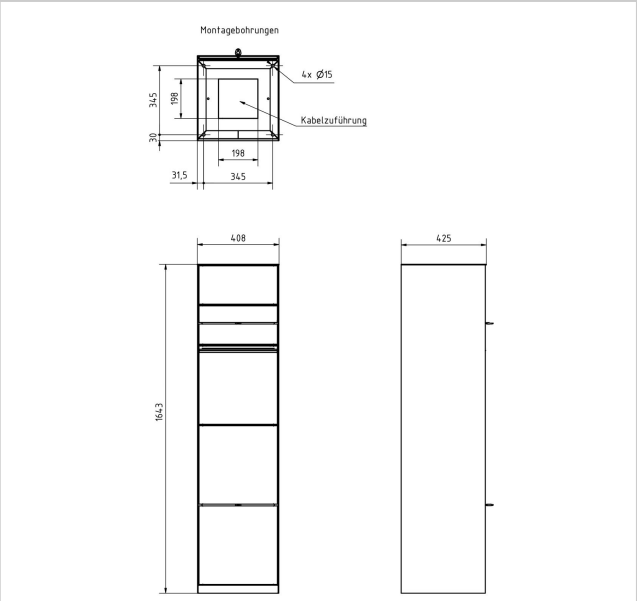

Briefkasten Manufaktur Lippe GmbH
Werler Straße 60
32105 Bad Salzuflen

www.briefkasten-manufaktur.de
info@briefkasten-manufaktur.de
Tel.: +49 5222 807110

Geschäftsführer Oliver Woineck
Ust.ID.Nr. DE303690847
Handelsregister Amtsgericht Lemgo, HRB 8618