Polo di ricarica Plug BASIC Charge 2 - 22kW/32A - 11kW/16A con 2x presa di tipo 2 | RAL a scelta | Altezza complessiva 1300 mm

Codice articolo 90030-BC2-1300-RAL

Descrizione del prodotto

Palo di ricarica Plug BASIC Charge 2 - 22kW/32A - 11kW/16A con 2 prese di tipo 2

La colonnina di ricarica Plug di alta qualità con 2 prese di tipo 2 è ideale per aree con elevati requisiti di design, funzionalità e sicurezza. Come soluzione multipla per gli ambienti di parcheggio più esigenti o come soluzione singola per la casa. Il design semplice si integra armoniosamente. La colonnina di ricarica Plug è dotata di un interruttore a chiave che include 2 chiavi con numero di chiave, in modo che l'accesso sia possibile solo quando l'interruttore a chiave è acceso. L'intera colonnina di ricarica è realizzata in acciaio inox V2A 1.4301 ed è rettificata con grana 240 o verniciata a polvere in colore RAL.

I materiali scelti garantiscono una lunga durata e una facile manutenzione. Il design senza fronzoli e la struttura funzionale rendono la colonnina di ricarica facile da curare, pulire e mantenere. BMLsystems pone l'accento sulla massima qualità anche nella scelta del materiale. Il materiale in acciaio inox soddisfa tutte le condizioni in modo eccellente e presenta un'elevatissima resistenza alla corrosione e una finitura superficiale sempre di grande effetto.

È possibile applicare un'etichetta opzionale con la nostra incisione laser di alta qualità, in modo da poter incidere con il laser numeri di parcheggio, nomi o pittogrammi. Non esitate a chiederci informazioni in merito.

Installazione semplice da parte di un'azienda elettrica specializzata

La colonnina di ricarica Plug è preinstallata e pronta per il collegamento. Il vostro elettricista dovrà solo cablare la linea di alimentazione e aggiungere il quadro di sottodistribuzione e potrete iniziare subito a ricaricare. Grazie alla sua solida struttura, la colonnina di ricarica è protetta in modo ottimale dagli atti vandalici e, in caso di distruzione, è possibile sostituire semplicemente i componenti difettosi. La colonnina di ricarica Plug è facilmente accessibile grazie allo sportello di ispezione sul retro ed è estremamente semplice da installare e mantenere. Il design modulare consente di sostituire in qualsiasi momento tutti i componenti, dal coperchio all'unità di ricarica.

Il sistema di ricarica - BASIC Charge 2

Con una capacità di ricarica flessibile fino a 22kW/32A trifase, il BC2 è compatibile con tutte le auto elettriche di tipo 2. Il BC2 viene autorizzato nella stazione di ricarica Plug tramite un interruttore a chiave. Gestione del carico locale integrata per la soluzione di ricarica autonoma: distribuisce la corrente nominale disponibile tra i due punti di ricarica. Se si utilizza un solo punto di ricarica, sono disponibili 22kW; se si utilizzano entrambi, sono disponibili 11kW in ciascun caso.

Caratteristiche

- Palo di ricarica per installazione libera con pannello frontale in acciaio inox V2A 1.4301 da 2 mm.
- Pannello frontale opzionale in grana 240 lucida o in colore RAL/DB a scelta.
- Produzione di qualità - Made in Germany - BMLsystems.
- Con interruttore a chiave: configurazione per le vacanze, in modo che all'accensione la chiave possa essere rimossa e sempre carica.
- Display di stato con indicatore luminoso a LED.
- Sistema di ricarica integrato BC2 per la ricarica rapida con 22 kW (fino a 10 volte più veloce di una normale presa domestica).
- Tempo di ricarica di circa 60 minuti (a seconda della capacità della batteria e della potenza di ricarica del veicolo elettrico)*.
- Sistema di ricarica CA di alta qualità - Made in Germany - Phoenix Contact (CHARX) integrato.
- Gestione del carico locale - distribuisce la corrente nominale disponibile tra i due punti di ricarica.
- Include istruzioni stampate per l'installazione, istruzioni per l'uso e dichiarazione di conformità.
- Alto grado di protezione e quindi utilizzabile in qualsiasi situazione climatica (classe di protezione IP54).
- Rilevamento integrato della corrente residua AC/DC.
- Il polo di ricarica completamente saldato è realizzato in acciaio inox V2A 1.4301 da 2 mm.
- Passaggio cavi invisibile attraverso il corpo.
- Sportello di ispezione posteriore con aperture di ventilazione.

***Sulla base della potenza massima di uscita, di una capacità media prevista della batteria di 20 kWh e di un caricabatterie nel veicolo corrispondente alla potenza massima di uscita.**

Dimensioni

- Dimensioni della struttura: H 1300 mm x L 290 mm x P 182 mm.
- Dimensioni della piastra di base: H 10 mm x L 380 mm x P 272 mm.
- Peso: circa 55 kg.

Informazioni importanti

Per utilizzare la cassetta a muro in dotazione è necessaria l'installazione professionale da parte di un elettricista.

Briefkasten Manufaktur Lippe GmbH
Werler Straße 60
32105 Bad Salzuflen

www.briefkasten-manufaktur.de
info@briefkasten-manufaktur.de
Tel.: +49 5222 807110

Geschäftsführer Oliver Woineck
Ust.ID.Nr. DE303690847
Handelsregister Amtsgericht Lemgo, HRB 8618

Caratteristiche del prodotto

Dispositivo di protezione	Corrente di guasto CA/CC 30mA/6mA, Tipo A (da prevedere sul lato di installazione)
Superficie/colore	RAL 9005 nero profondo, RAL 3004 rosso porpora, DB 703 minerale di ferro micaceo, RAL 7016 grigio antracite, RAL a scelta (secondo la tabella colori), Alluminio grigio RAL 9007, RAL 9016 bianco traffico
Protezione dell'accesso	Interruttore a chiave
Contatore di energia	senza
Connessione a Internet	LAN
Tipo di connessione	Presa di tipo 2
Interruttore di carico	Contattore di installazione, 4 poli, 25 A
Funzioni integrate	Monitoraggio, Gestione del carico
Frequenza nominale	50 / 60 Hz
Tipo di montaggio	Indipendente
Modalità operativa	Cliente, Server, Stand-alone
Materiale di base	Acciaio inox V2A 1.4301
Categoria di sovratensione	III
Protocolli	HTTPS, HTTP, OCPP 1.6J, Modbus TCP, MQTT
Temperatura ambiente Conservazione	Da -35 °C a +70 °C
Fasi	3
Modalità di ricarica	Modalità 3
Classe di protezione	IP54
Temperatura ambiente Funzionamento	Da -25 °C a +40 °C
Interfacce	Ethernet, RS-485 (contatore di energia, lettore RFID), USB-C
Tensione nominale	220 ... 240 V / 380 ... 415 V
Potenza di carica massima	11kW, 22kW
Controllore di carica	Controllore di carica CA CHARX di Phoenix Contact
Classe di protezione	I
Corrente nominale	16A
Standard di ricarica	IEC 61851-1

Dimensioni

Altezza complessiva in mm	1300,0
Larghezza totale in mm	290,0 (pedana 380,0)
Profondità in mm	182,0 (piastra di appoggio 272,0)
Peso in kg	55
Condizioni di consegna	Fornito completamente assemblato

Schizzo

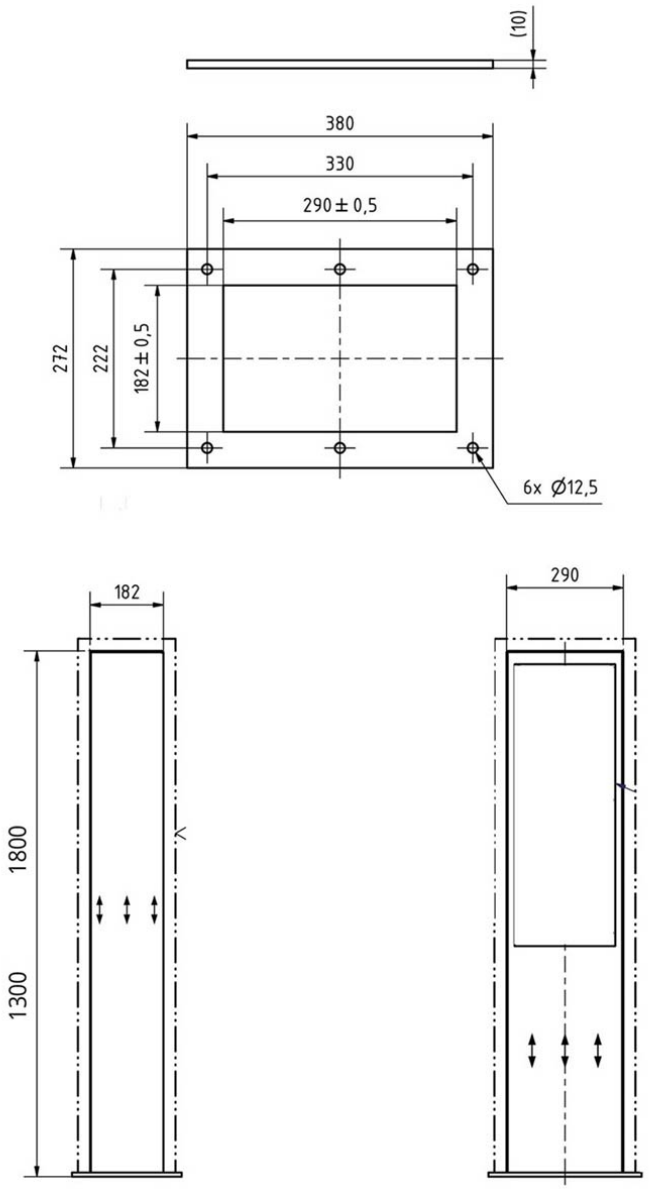

Altre immagini

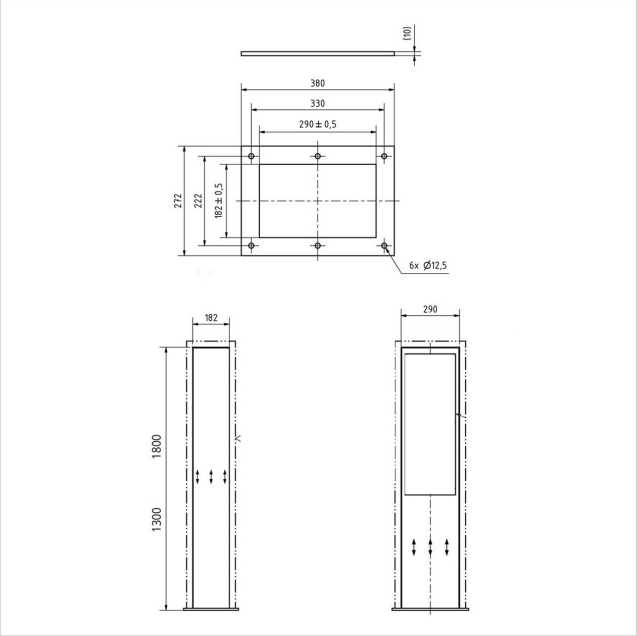

Briefkasten Manufaktur Lippe GmbH
Werler Straße 60
32105 Bad Salzuflen

www.briefkasten-manufaktur.de
info@briefkasten-manufaktur.de
Tel.: +49 5222 807110

Geschäftsführer Oliver Woineck
Ust.ID.Nr. DE303690847
Handelsregister Amtsgericht Lemgo, HRB 8618