Cassetta per lettere da parete in acciaio inox 2 pezzi modello designer - GIRA System 106 - predisposta per 3 ingressi | con 2 cassette per le lettere (1x2)

Codice articolo 515DW-2-V-GI106

Descrizione del prodotto

Cassetta postale a muro in 2 pezzi in acciaio inox modello designer - Sistema GIRA 106 - predisposta a 3 attacchi

Cassetta postale passante di alta qualità della Briefkasten Manufaktur. Grazie alla lunghezza dell'asta variabile tra 270 e 400 mm, questa cassetta per le lettere può essere utilizzata in quasi tutte le murature. Il palo viene rimosso dalla parte posteriore. Le piastre anteriori e posteriori in acciaio inox V2A da 2 mm, lucidate, sono fissate alla parete con viti (tappi di copertura inclusi).

Il Gira System 106 può essere utilizzato senza problemi in un design a incasso. La predisposizione è prevista per 3 moduli di sistema GIRA 106. I moduli possono essere montati a incasso utilizzando il semplice sistema di montaggio (è necessario l'alloggiamento per il montaggio a parete 5503910!).

Si tratta di un vero e proprio colpo d'occhio tra le cassette delle lettere. Linee chiare e design senza fronzoli caratterizzano la cassetta delle lettere di design con GIRA System 106. I nostri prodotti hanno un'alta qualità, una funzionalità affidabile e una propria identità. Prodotto da Briefkasten Manufaktur.

- Cassetta per le lettere di design in acciaio inox a 2 pezzi, realizzata in acciaio inox V2A da 2 mm, 1.4301 a grana 240, lucidato.
- Sportello posteriore per l'asporto della posta 300x100 mm, con apertura da sinistra a destra.
- Serratura a cilindro in acciaio inox con sportello antipolvere e 2 chiavi con numero di chiave per parte.
- Targhetta in plexiglas antivandalismo sostituibile, con attrezzo - La targhetta è resistente alla perforazione e agli urti, la plastica è ignifuga.
- Fessura per la posta dal lato anteriore, dimensioni: L 32 cm x H 3,5 cm, C4 orizzontale. Le lettere molto grandi entrano qui senza sgualcirsi. Attenzione: nessuna protezione per la rimozione!
- Dimensioni pannello frontale L 500 mm x H 550 mm.
- Dimensioni pannello di copertura con sportello di rimozione L 500 mm x H 400 mm.
- Dimensioni dello scivolo lettere L 380 mm x H 210-280 mm.
- Lunghezza variabile dell'albero 270-400 mm.
- SENZA componenti del sistema GIRA!

Informazioni importanti

Preparazione della telecamera o del citofono

I sistemi di interfono devono essere collegati da un elettricista. Per la progettazione, il montaggio e l'installazione, rivolgersi al proprio elettricista di fiducia.

Protezione dall'acqua

Per ottenere una protezione ottimale dall'acqua per la posta, la cassetta delle lettere o il sistema di cassette delle lettere dovrebbero essere collocati possibilmente sotto una tettoia.

Briefkasten Manufaktur Lippe GmbH
Werler Straße 60
32105 Bad Salzuflen

www.briefkasten-manufaktur.de
info@briefkasten-manufaktur.de
Tel.: +49 5222 807110

Geschäftsführer Oliver Woineck
Ust.ID.Nr. DE303690847
Handelsregister Amtsgericht Lemgo, HRB 8618

La posta è protetta dall'acqua solo se è completamente inserita nella cassetta e lo sportello è chiuso. La posta non completamente inserita permette all'umidità e allo sporco di penetrare nella cassetta delle lettere. È quindi necessario progettare cassette delle lettere sufficientemente dimensionate per le prossime esigenze. In alcune condizioni climatiche estreme, l'acqua può comunque penetrare (fino a 1ccm secondo la norma DIN EN 13724). Questo non è un motivo di reclamo.

Caratteristiche del prodotto

Serie	GRIMM
Funzioni	Portagiornali
Scatola delle funzioni preparata per il produttore	GIRA
Materiale di base	Alluminio AlMg3 W19, Acciaio inox V2A 1.4301
Numero di scatole	con 2 cassette per le lettere
Superficie/colore	Terra
Scatola singola a volume	Grande > 16 litri
Tipo di montaggio	Penetrazione della parete
Ritiro dell'articolo	Lato posteriore

Dimensioni

Volume in litri	21,0 - 31,0
Altezza della fessura per le lettere in mm	35,0
Larghezza della fessura per le lettere in mm	320,0
Profondità in mm	270,0 - 400,0
Peso in kg	38
Condizioni di consegna	Fornito parzialmente smontato. Pannello frontale/slot separati

Schizzo

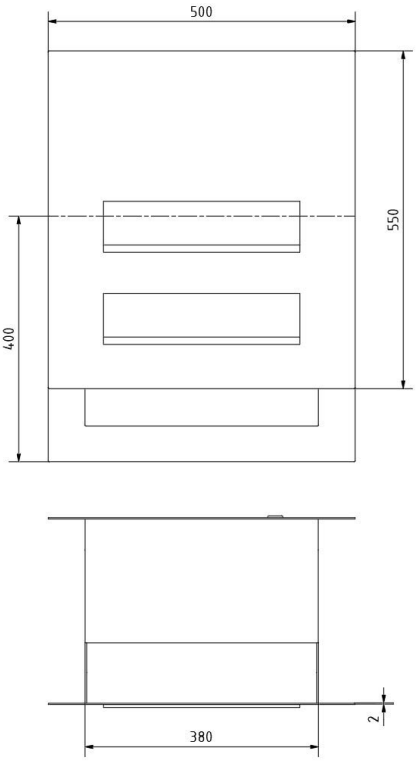

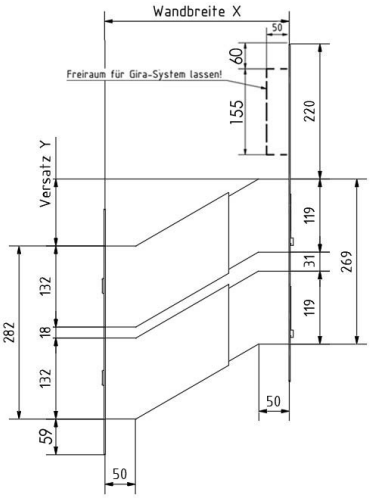

Wandbreite X	Versatz Y
270	91,5
280	97,5
290	103
300	109
310	115
320	120,5
330	126,5
340	132
350	138
360	143,5
370	149,5
380	155
390	161
400	166,5

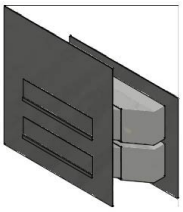

Altre immagini

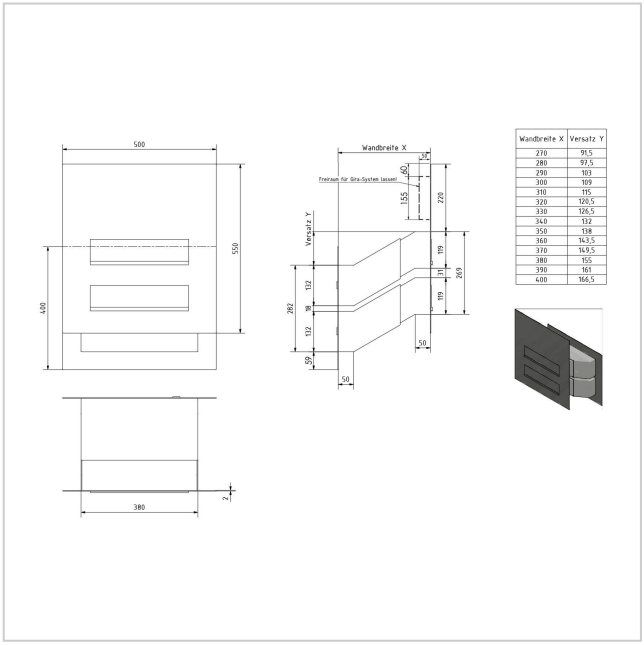

Wandbreite X	Versatz Y
270	91,5
280	97,5
290	103
300	109
310	115
320	120,5
330	126,5
340	132
350	138
360	143,5
370	149,5
380	155
390	161
400	166,5

Briefkasten Manufaktur Lippe GmbH
Werler Straße 60
32105 Bad Salzuflen

www.briefkasten-manufaktur.de
info@briefkasten-manufaktur.de
Tel.: +49 5222 807110

Geschäftsführer Oliver Woineck
Ust.ID.Nr. DE303690847
Handelsregister Amtsgericht Lemgo, HRB 8618

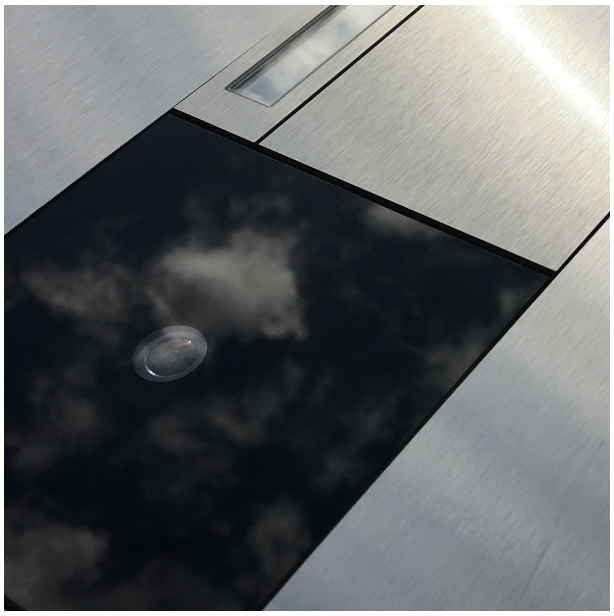

Briefkasten Manufaktur Lippe GmbH
Werler Straße 60
32105 Bad Salzuflen

www.briefkasten-manufaktur.de
info@briefkasten-manufaktur.de
Tel.: +49 5222 807110

Geschäftsführer Oliver Woineck
Ust.ID.Nr. DE303690847
Handelsregister Amtsgericht Lemgo, HRB 8618

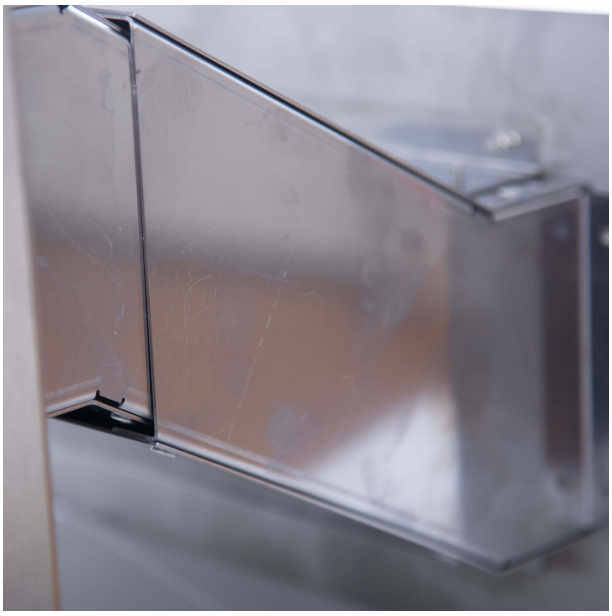

Briefkasten Manufaktur Lippe GmbH
Werler Straße 60
32105 Bad Salzuflen

www.briefkasten-manufaktur.de
info@briefkasten-manufaktur.de
Tel.: +49 5222 807110

Geschäftsführer Oliver Woineck
Ust.ID.Nr. DE303690847
Handelsregister Amtsgericht Lemgo, HRB 8618