Modulo audio integrato Busch-Jaeger

Codice articolo 1246-83110-101

Descrizione del prodotto

Modulo audio da incasso Busch-Jaeger

Il modulo audio integrato funge da unità di fonia e ricezione da installare in sistemi di porte e cassette delle lettere adatti.

- **Consente la comunicazione audio.**
- Relè incorporato per l'azionamento dell'apriporta.
- 8 ingressi per il collegamento dei pulsanti del campanello.
- Volume della voce regolabile.
- Con interfaccia per il collegamento della prolunga per pulsanti incorporata.
- Con interfaccia per il collegamento del modulo telecamera.
- Campo di temperatura del dispositivo: -25 °C - 55 °C.
- Dimensioni (A x L x P): 68 mm x 126 mm x 31 mm
- Utilizzabile con l'interfaccia telecamera (83327), il modulo telecamera 180° (83503) e il modulo di stato (83190).

Dimensioni

Larghezza in mm	125
Altezza in mm	68
Profondità in mm	30
Peso in kg	0,2
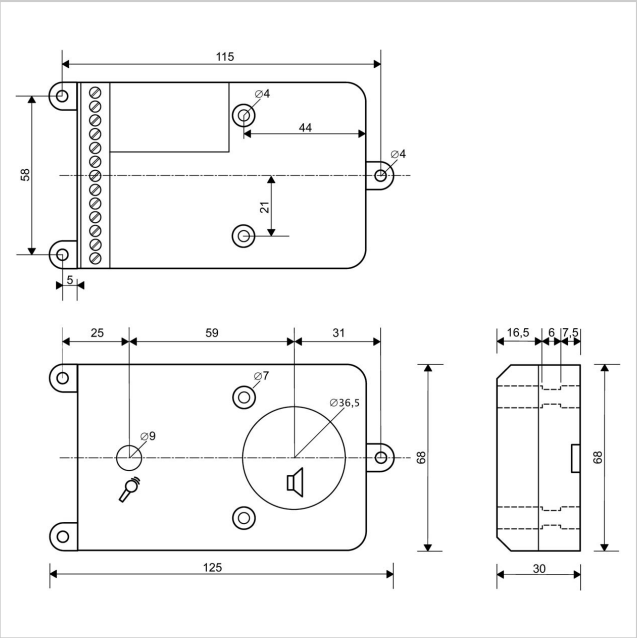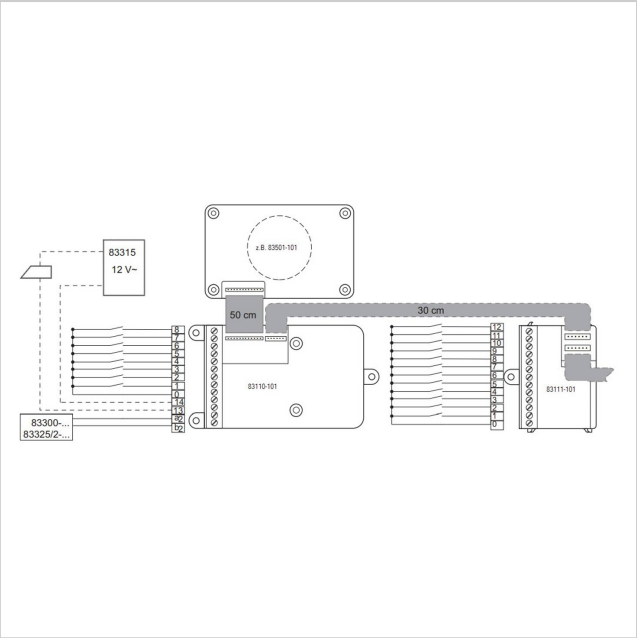
Altre immagini