Cassetta per le lettere a 1 palo Design BASIC Plus 381X ST-R con scomparto per giornali chiuso - acciaio inox lucido | Profondità 150 mm | Acciaio inossidabile, lucidato | con 1 cassetta per le lettere

Codice articolo 381X-VA-1-ZFG-150

Descrizione del prodotto

Cassetta per le lettere a 1 posto Design BASIC Plus 381X ST-R con scomparto per giornali chiuso - acciaio inox lucido

Cassetta per le lettere indipendente di alta qualità della Briefkasten Manufaktur con scomparto per giornali chiuso, azionato da una serratura a ginocchiera. Si inserisce e si estrae dalla parte anteriore.

La cassetta per le lettere è realizzata interamente in acciaio inox V2A 1.4301, lucidato a 240 grani. La lavorazione di altissima qualità e la concezione ben studiata fanno di questa cassetta per le lettere autoportante il nostro top seller. Il bordo di scarico per la pioggia per una protezione ottimale dall'acqua, il labbro continuo in gomma per un inserimento silenzioso, la solida targhetta intercambiabile, il pratico supporto per la posta e la serratura molto robusta caratterizzano questa cassetta per le lettere a muro. Il rivestimento laterale con copertura antipioggia sporgente in acciaio inox V2A offre una protezione ottimale contro le intemperie e garantisce una durata molto lunga.

I sistemi di cassette per le lettere della collezione BASIC Plus sono caratterizzati dall'uso costante dell'acciaio inox V2A. Il risultato è una durata molto lunga e la sostenibilità. Il design è stato sviluppato dai nostri ingegneri con l'obiettivo di garantire un'elevata flessibilità e modularità, un semplice montaggio dei pezzi di ricambio e un facile autoassemblaggio. I ricambi sono direttamente disponibili per tutti i sistemi BASIC Plus.

- Cassetta per le lettere indipendente in acciaio inox V2A 1.4301, lucidato a 240 grani.
- Il sistema è prodotto da Briefkasten Manufaktur. Produzione di qualità tedesca "Made in Germany".
- Scomparto per giornali con sportello e serratura a ginocchiera in acciaio inox V2A 1.4301, lucidato a grana 240. Dimensioni: 355x165x100 mm. Iscrizione al laser in colore contrastante "ZEITUNG".
- La cassetta per le lettere è conforme alla norma DIN/EN 13724. Dimensioni di inserimento (3,5 cm x 32,5 cm) per il formato C4 orizzontale; anche le lettere di grandi dimensioni possono essere inserite senza pieghe.
- Sportello di inserimento con guarnizione in gomma fonoassorbente per un inserimento molto silenzioso della posta.
- Lo sportello può essere aperto da sinistra a destra.
- Incluse 2 chiavi con numero di chiave, targhetta modificabile (tipo 2) sotto lo sportello e supporto per la posta.
- Incl. rivestimento laterale + copertura antipioggia in acciaio inox V2A, verniciato a polvere in colore RAL.
- Gli elementi del supporto sono in acciaio inox V2A 1.4301 da 42,4 mm, lucidati per il montaggio a vite o l'inserimento nel calcestruzzo.

Informazioni importanti:

Il palo è protetto dall'umidità e dallo sporco solo quando è completamente inserito e lo sportello è chiuso. In determinate condizioni climatiche estreme, l'acqua può comunque penetrare (fino a 1ccm secondo la norma DIN EN 13724). Questo non è un motivo di reclamo.

Briefkasten Manufaktur Lippe GmbH
Werler Straße 60
32105 Bad Salzuflen

www.briefkasten-manufaktur.de
info@briefkasten-manufaktur.de
Tel.: +49 5222 807110

Geschäftsführer Oliver Woineck
Ust.ID.Nr. DE303690847
Handelsregister Amtsgericht Lemgo, HRB 8618

Caratteristiche del prodotto

Serie	BASE
Funzioni	Portagiornali
Etichettatura dei nomi	Etichetta con il nome
Tipo di montaggio	Indipendente
Materiale di base	Acciaio inox V2A 1.4301
Numero civico	Numero civico come incisione laser
Ritiro dell'articolo	Lato anteriore
Numero di scatole	con 1 cassetta per le lettere
Superficie/colore	Terra
Scatola singola a volume	Grande > 16 litri

Dimensioni

Altezza della singola scatola in mm	330,0
Larghezza della singola scatola in mm	355,0
Volume in litri	12
Altezza della fessura per le lettere in mm	35,0
Larghezza della fessura per le lettere in mm	325,0
Altezza del sistema di cassette per le lettere in mm	495,0
Larghezza del sistema di cassette per le lettere in mm	355,0
Altezza complessiva in mm	1200,0 | 1500,0
Larghezza totale in mm	535,0
Profondità in mm	100,0 | 150,0
Peso in kg	15
Condizioni di consegna	Fornito in blocchi, elementi di supporto / cassetta per le lettere suddivisi

Briefkasten Manufaktur Lippe GmbH
Werler Straße 60
32105 Bad Salzuflen

www.briefkasten-manufaktur.de
info@briefkasten-manufaktur.de
Tel.: +49 5222 807110

Geschäftsführer Oliver Woineck
Ust.ID.Nr. DE303690847
Handelsregister Amtsgericht Lemgo, HRB 8618

Schizzo

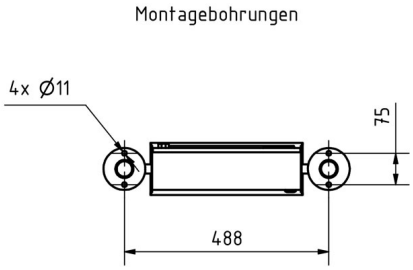

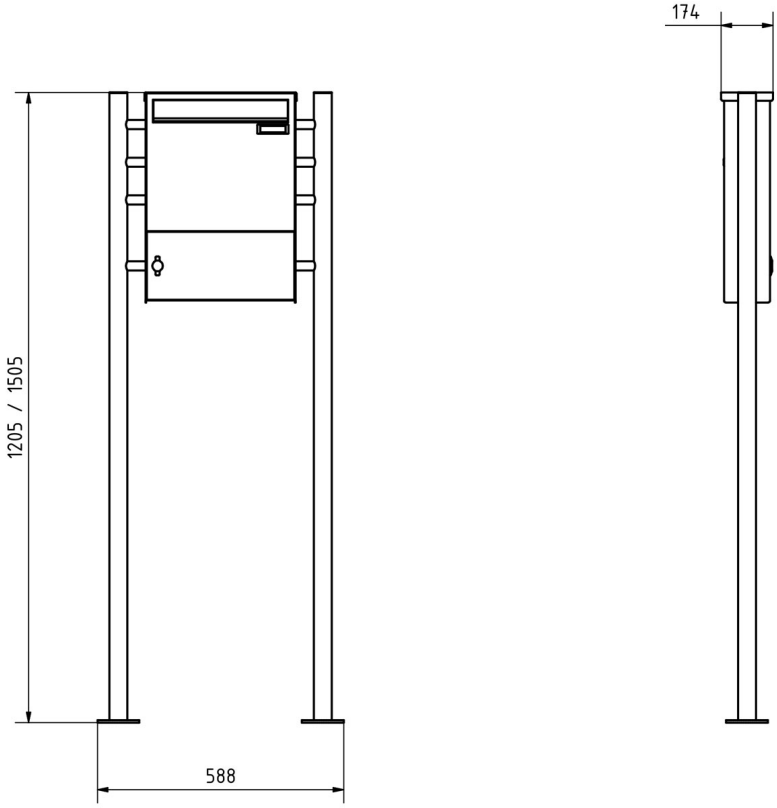

Briefkasten Manufaktur Lippe GmbH
Werler Straße 60
32105 Bad Salzuflen

www.briefkasten-manufaktur.de
info@briefkasten-manufaktur.de
Tel.: +49 5222 807110

Geschäftsführer Oliver Woineck
Ust.ID.Nr. DE303690847
Handelsregister Amtsgericht Lemgo, HRB 8618

Altre immagini

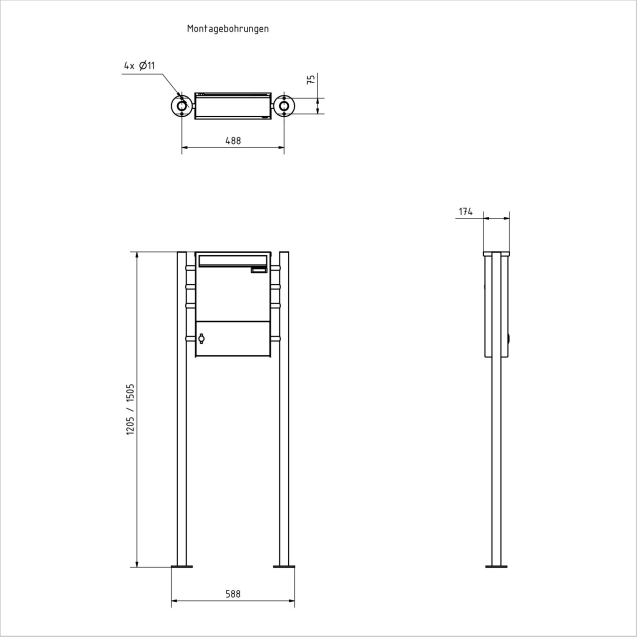

Briefkasten Manufaktur Lippe GmbH
Werler Straße 60
32105 Bad Salzuflen

www.briefkasten-manufaktur.de
info@briefkasten-manufaktur.de
Tel.: +49 5222 807110

Geschäftsführer Oliver Woineck
Ust.ID.Nr. DE303690847
Handelsregister Amtsgericht Lemgo, HRB 8618

Briefkasten Manufaktur Lippe GmbH
Werler Straße 60
32105 Bad Salzuflen

www.briefkasten-manufaktur.de
info@briefkasten-manufaktur.de
Tel.: +49 5222 807110

Geschäftsführer Oliver Woineck
Ust.ID.Nr. DE303690847
Handelsregister Amtsgericht Lemgo, HRB 8618

Briefkasten Manufaktur Lippe GmbH
Werler Straße 60
32105 Bad Salzuflen

www.briefkasten-manufaktur.de
info@briefkasten-manufaktur.de
Tel.: +49 5222 807110

Geschäftsführer Oliver Woineck
Ust.ID.Nr. DE303690847
Handelsregister Amtsgericht Lemgo, HRB 8618