Campana in acciaio inox BASIC 422-9065 - RETTANGOLARE | 90 mm x 65 mm | Acciaio inossidabile, lucidato

Codice articolo 422-9065

Descrizione del prodotto

Piastra campanello in acciaio inox BASIC 422-9065 - RETTANGOLARE

La piastra campanaria BASIC in acciaio inox V2A ha una finitura di altissima qualità e un robusto pulsante in acciaio inox. Si installa semplicemente inserendo nella muratura i tasselli in dotazione, quindi l'elemento viene "martellato" nei tasselli. Questo garantisce un fissaggio ottimale e sicuro. Il materiale di fissaggio è incluso.

- Campana in acciaio inox da 2 mm, lucidata.
- Spinta della campana rotonda in acciaio inox, a scelta con illuminazione anulare a LED.
- Dimensioni: 90 x 65 x 2 mm (L x A x P).
- Iscrizione opzionale del nome, incisa al laser con un'altezza di circa 7 mm.

Caratteristiche del prodotto

Serie	BASE
Numero di pulsanti del campanello	1 pulsante
Materiale di base	Acciaio inox V2A 1.4301
Etichettatura dei nomi	Etichettatura dei nomi come incisione laser
Superficie/colore	Terra
Tipo di montaggio	Montato in superficie, Montaggio ad incasso

Dimensioni

Larghezza in mm	90
Altezza in mm	65
Profondità in mm	UP 2.0 | AP 33.0

Briefkasten Manufaktur Lippe GmbH
Werler Straße 60
32105 Bad Salzuflen

www.briefkasten-manufaktur.de
info@briefkasten-manufaktur.de
Tel.: +49 5222 807110

Geschäftsführer Oliver Woineck
Ust.ID.Nr. DE303690847
Handelsregister Amtsgericht Lemgo, HRB 8618

Schizzo

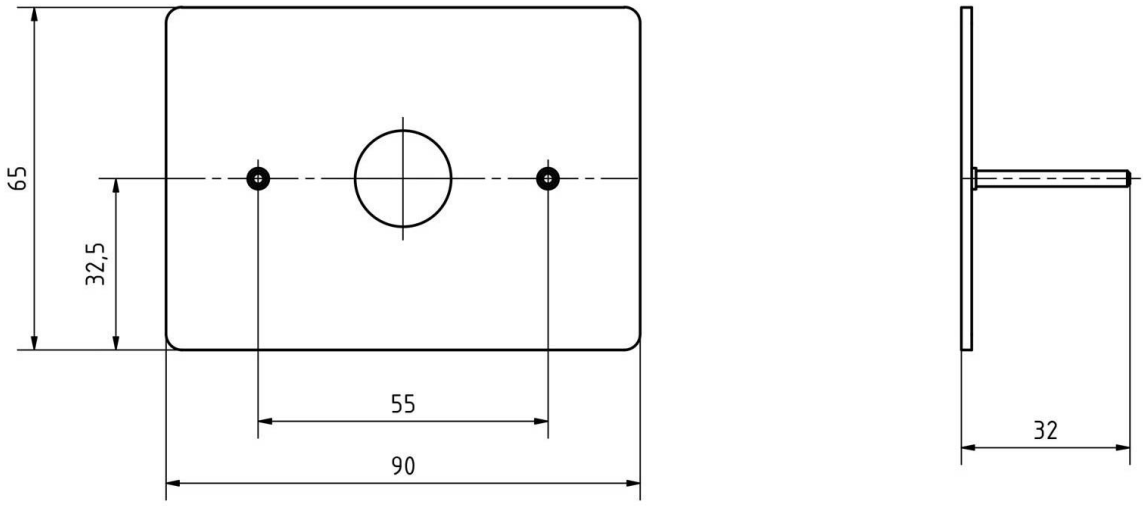

Briefkasten Manufaktur Lippe GmbH
Werler Straße 60
32105 Bad Salzuflen

www.briefkasten-manufaktur.de
info@briefkasten-manufaktur.de
Tel.: +49 5222 807110

Geschäftsführer Oliver Woineck
Ust.ID.Nr. DE303690847
Handelsregister Amtsgericht Lemgo, HRB 8618

Altre immagini

Briefkasten Manufaktur Lippe GmbH
Werler Straße 60
32105 Bad Salzuflen

www.briefkasten-manufaktur.de
info@briefkasten-manufaktur.de
Tel.: +49 5222 807110

Geschäftsführer Oliver Woineck
Ust.ID.Nr. DE303690847
Handelsregister Amtsgericht Lemgo, HRB 8618

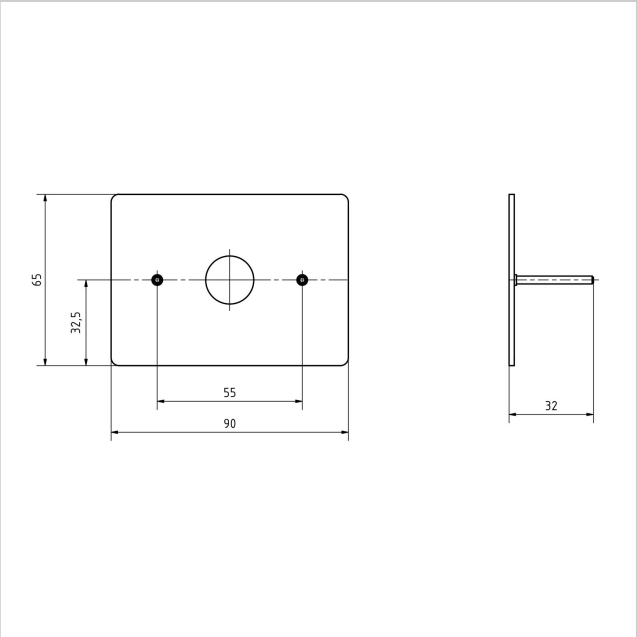

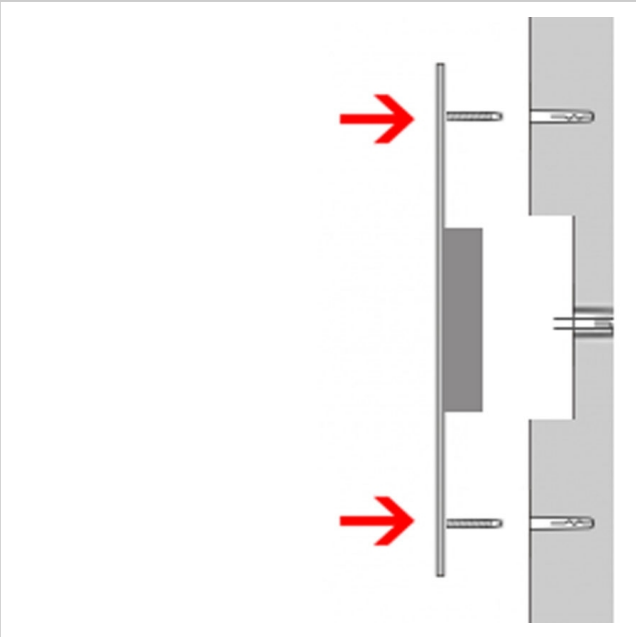

Briefkasten Manufaktur Lippe GmbH
Werler Straße 60
32105 Bad Salzuflen

www.briefkasten-manufaktur.de
info@briefkasten-manufaktur.de
Tel.: +49 5222 807110

Geschäftsführer Oliver Woineck
Ust.ID.Nr. DE303690847
Handelsregister Amtsgericht Lemgo, HRB 8618