Portabiciclette a 3 posti in acciaio inox ACHIM con armadietti - stazione di ricarica per e-bike - acciaio inox V2A lucido | Collegamenti | Acciaio inossidabile, lucidato | 3 volte

Codice articolo 670385XB-VA-3-L

Descrizione del prodotto

Portabiciclette in acciaio inox ACHIM con armadietti - Opzionale come stazione di ricarica per e-bike - Acciaio inox V2A lucido

L'elegante portabiciclette ACHIM con staffe curve ha un aspetto organico grazie alla sua forma arrotondata, che si adatta a qualsiasi ambiente moderno. Il portabiciclette è realizzato interamente in acciaio inox V2A .4301 lucidato ed è adatto per 3 biciclette. Il materiale e la lavorazione sono caratterizzati dalla massima qualità. La durevole resistenza agli agenti atmosferici e l'assoluta robustezza a fronte di elevati carichi meccanici sono caratteristiche di questo portabiciclette multiplo. Inoltre, il portabiciclette ACHIM consente di parcheggiare le biciclette a prova di furto, poiché tutti i componenti sono saldati insieme.

Gli armadietti in acciaio inox, lucidati con rivestimento laterale e copertura antipioggia, possono essere dotati di una presa Schuko. In questo modo gli armadietti possono essere utilizzati come stazione di ricarica per biciclette elettriche. Gli armadietti possono essere dotati di serratura a leva, a ginocchiera (per lucchetti) o di serratura a chiavistello RFID - Keylezz.

- **Rastrelliera tripla per biciclette realizzata interamente in acciaio inox V2A 1.4301, lucidato con grana 240.**
- Il portabiciclette è prodotto da Briefkasten Manufaktur. Produzione di qualità tedesca "Made in Germany".
- Adatto per la regolazione delle ruote su un solo lato. Su richiesta è possibile anche la regolazione della ruota su due lati.
- Larghezza del pneumatico 60 mm.
- Interasse ruota 430 mm.
- Angolo di regolazione 90°.
- Staffa in acciaio inox in tondo Ø 15 mm, rettificata con grana 240.
- **Blocchetti in acciaio inox V2A 1.4301, lucidati con grana 240.**
- Dimensioni degli armadietti: 370x330x385 mm (WHT), volume di 46 litri.
- Le porte possono essere aperte da sinistra a destra.
- Incluse 2 chiavi con numero di chiave. A scelta con serratura a ginocchiera (per lucchetti) o con serratura a chiavistello RFID - Keylezz.
- Presa di corrente con messa a terra opzionale con otturatore all'interno di ogni vano portaoggetti. Passaggio cavi frontale sempre sul lato del vano portaoggetti.
- Incluse le pannellature laterali aderenti + copertura antipioggia in acciaio inox V2A 1.4301, lucidato a 240 grani.
- I montanti e le traverse sono in acciaio inox V2A 1.4301 da 60,3 mm, lucidato a grana 240, a scelta per il montaggio a vite o per il fissaggio nel calcestruzzo.

Caratteristiche del prodotto

Tipo di montaggio	Indipendente
Materiale di base	Acciaio inox V2A 1.4301
Superficie/colore	Terra

Briefkasten Manufaktur Lippe GmbH
Werler Straße 60
32105 Bad Salzuflen

www.briefkasten-manufaktur.de
info@briefkasten-manufaktur.de
Tel.: +49 5222 807110

Geschäftsführer Oliver Woineck
Ust.ID.Nr. DE303690847
Handelsregister Amtsgericht Lemgo, HRB 8618

Dimensioni

Altezza della singola scatola in mm	330,0
Larghezza della singola scatola in mm	370,0
Volume in litri	46
Altezza complessiva in mm	ABF 1500,0 | FS 605,0
Larghezza totale in mm	ABF 840.0 + FS 1400.0 (senza pedana)
Profondità in mm	435,0
Peso in kg	85
Condizioni di consegna	Fornito in blocchi, elementi di supporto/comparti di stoccaggio suddivisi

Briefkasten Manufaktur Lippe GmbH
Werler Straße 60
32105 Bad Salzuflen

www.briefkasten-manufaktur.de
info@briefkasten-manufaktur.de
Tel.: +49 5222 807110

Geschäftsführer Oliver Woineck
Ust.ID.Nr. DE303690847
Handelsregister Amtsgericht Lemgo, HRB 8618

Schizzo

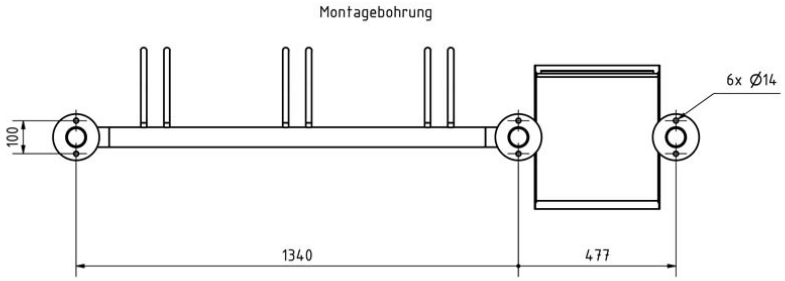

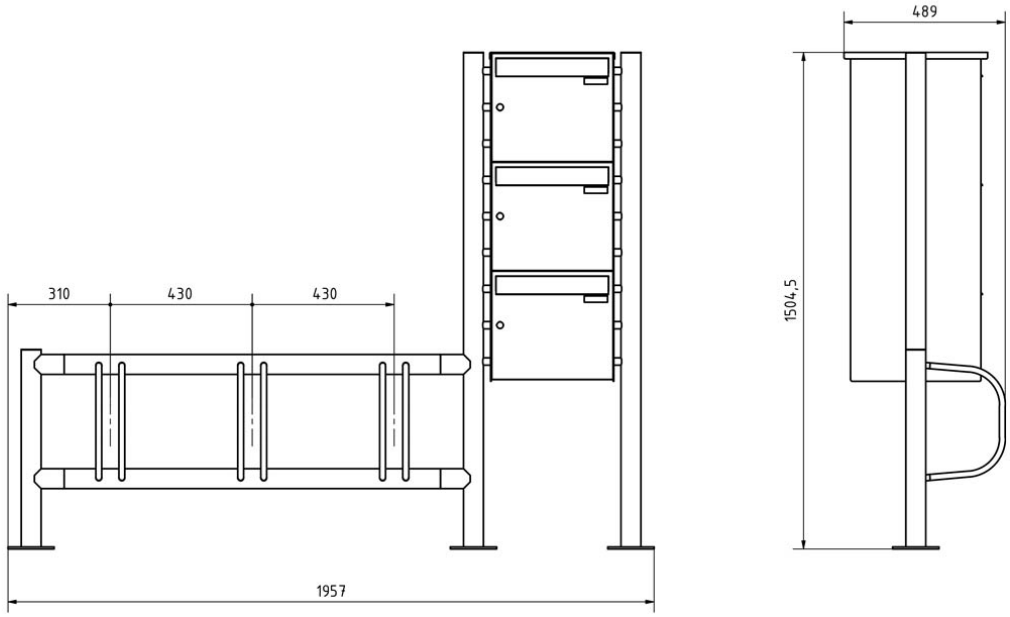

Briefkasten Manufaktur Lippe GmbH
Werler Straße 60
32105 Bad Salzuflen

www.briefkasten-manufaktur.de
info@briefkasten-manufaktur.de
Tel.: +49 5222 807110

Geschäftsführer Oliver Woineck
Ust.ID.Nr. DE303690847
Handelsregister Amtsgericht Lemgo, HRB 8618

Altre immagini

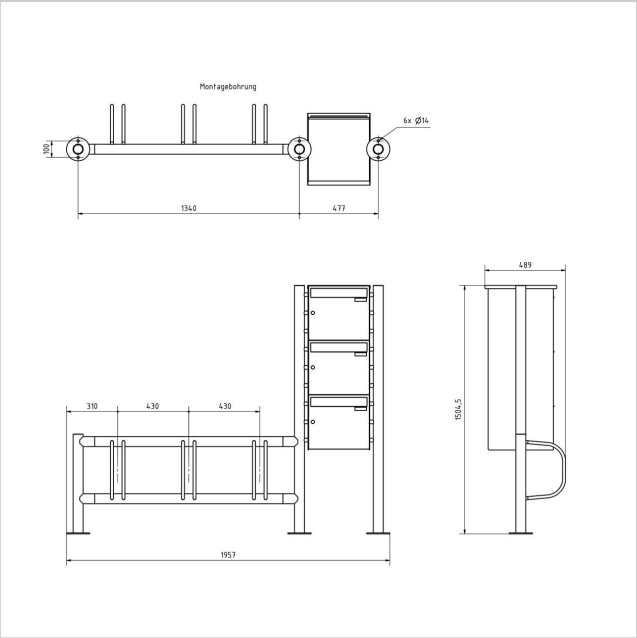

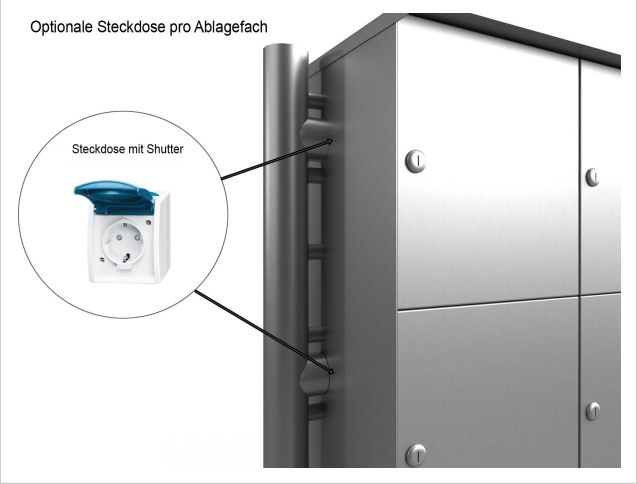

Briefkasten Manufaktur Lippe GmbH
Werler Straße 60
32105 Bad Salzuflen

www.briefkasten-manufaktur.de
info@briefkasten-manufaktur.de
Tel.: +49 5222 807110

Geschäftsführer Oliver Woineck
Ust.ID.Nr. DE303690847
Handelsregister Amtsgericht Lemgo, HRB 8618

Briefkasten Manufaktur Lippe GmbH
Werler Straße 60
32105 Bad Salzuflen

www.briefkasten-manufaktur.de
info@briefkasten-manufaktur.de
Tel.: +49 5222 807110

Geschäftsführer Oliver Woineck
Ust.ID.Nr. DE303690847
Handelsregister Amtsgericht Lemgo, HRB 8618