Sistema di cassette postali a 4 pezzi in acciaio inox Design BASIC Plus 385XP ST-T - RAL a scelta | con 4 cassette per le lettere (1x4) | 300x110x385 mm (LxAxP) - ?? Normale 12 litri | ? Colore a scelta

Codice articolo 385XP-4

Descrizione del prodotto

Sistema di cassette postali a 4 punti in acciaio inox Design BASIC Plus 385XP ST-T - RAL a scelta

Moderna cassetta per le lettere autoportante in acciaio inox per 4 parti prodotta in Germania da Briefkasten Manufaktur.

Le cassette per le lettere sono in acciaio inox V2A, verniciate a polvere in colore RAL, gli elementi di supporto sono in profilato di alluminio anodizzato, verniciato a polvere in colore RAL e sono realizzati in modo solido e allo stesso tempo molto elegante. Il rivestimento laterale aderente con tettuccio parapioggia e i canali di drenaggio per una protezione ottimale dall'acqua, lo sportello a ribalta con labbro in gomma, la solida targhetta intercambiabile e la robusta serratura caratterizzano questa cassetta per le lettere autoportante. Questa cassetta per le lettere è facile da pulire e robusta.

I sistemi di cassette per le lettere della collezione BASIC Plus sono caratterizzati dall'uso costante di acciaio inox V2A e alluminio. Il risultato è una lunga durata e sostenibilità. Il design è stato sviluppato dai nostri ingegneri con l'obiettivo di garantire un'elevata flessibilità e modularità, un semplice montaggio dei pezzi di ricambio e un facile autoassemblaggio. I ricambi sono direttamente disponibili per tutti i sistemi BASIC Plus.

- **Cassetta per le lettere a 4 montanti completamente verniciata a polvere in colore RAL**
- Il sistema è prodotto da Briefkasten Manufaktur. Produzione di qualità tedesca "Made in Germany".
- Le cassette per le lettere in acciaio inox V2A, verniciate a polvere in colore RAL, sono conformi alla norma DIN/EN 13724. Dimensioni di inserimento (3,5 cm x 26,5 cm) per C4 alte, anche le lettere grandi vi entrano senza sgualcirsi.
- Sportelli di inserimento con labbro in gomma fonoassorbente per un inserimento molto silenzioso della posta.
- Gli sportelli possono essere aperti da sinistra a destra.
- Incluse 2 chiavi con numero di chiave e targhetta con nome modificabile sotto lo sportello per ogni cassetta delle lettere.
- Incl. rivestimento laterale aderente + copertura antipioggia in acciaio inox V2A, verniciato a polvere in colore RAL.
- Gli elementi del supporto sono in profilo di alluminio, verniciato a polvere in colore RAL, per il montaggio a vite o in calcestruzzo.

Informazioni importanti:

Il palo è protetto dall'umidità e dallo sporco solo quando è completamente inserito e lo sportello è chiuso. In alcune condizioni climatiche estreme, l'acqua può comunque penetrare (fino a 1ccm secondo la norma DIN EN 13724). Questo non è un motivo di reclamo.

Briefkasten Manufaktur Lippe GmbH
Werler Straße 60
32105 Bad Salzuflen

www.briefkasten-manufaktur.de
info@briefkasten-manufaktur.de
Tel.: +49 5222 807110

Geschäftsführer Oliver Woineck
Ust.ID.Nr. DE303690847
Handelsregister Amtsgericht Lemgo, HRB 8618

Caratteristiche del prodotto

Superficie/colore	RAL 9005 nero profondo, RAL 3004 rosso porpora, DB 703 minerale di ferro micaceo, RAL 7016 grigio antracite, RAL a scelta (secondo la tabella colori), Alluminio grigio RAL 9007, RAL 9016 bianco traffico
Serie	BASE
Scatola singola a volume	Normale > 10 litri
Numero di scatole	con 4 cassette per le lettere
Etichettatura dei nomi	Etichetta con il nome
Materiale di base	Alluminio AlMg3 W19, Acciaio inox V2A 1.4301
Tipo di montaggio	Indipendente
Ritiro dell'articolo	Lato anteriore

Dimensioni

Altezza in mm	1
Altezza della singola scatola in mm	110,0
Larghezza della singola scatola in mm	300,0
Volume in litri	12
Altezza della fessura per le lettere in mm	35,0
Larghezza della fessura per le lettere in mm	265,0
Altezza del sistema di cassette per le lettere in mm	440,0
Larghezza del sistema di cassette per le lettere in mm	300,0
Altezza complessiva in mm	1200,0 | 1600,0
Larghezza totale in mm	380,0 (senza pedana) | 453,0 (con pedana)
Profondità in mm	435,0
Peso in kg	26
Condizioni di consegna	Fornito in blocchi, elementi di supporto / cassetta per le lettere suddivisi

Schizzo

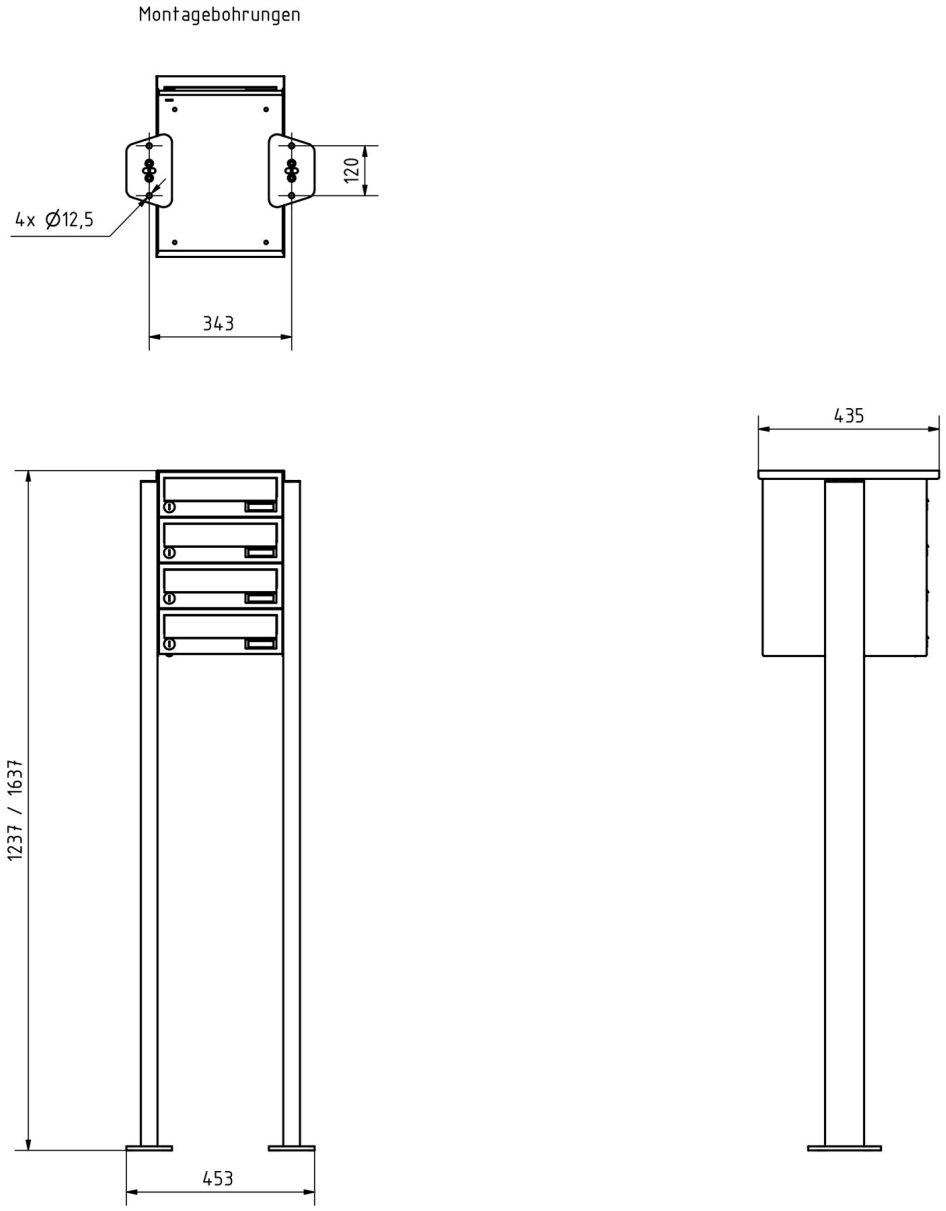

Briefkasten Manufaktur Lippe GmbH
Werler Straße 60
32105 Bad Salzuflen

www.briefkasten-manufaktur.de
info@briefkasten-manufaktur.de
Tel.: +49 5222 807110

Geschäftsführer Oliver Woineck
Ust.ID.Nr. DE303690847
Handelsregister Amtsgericht Lemgo, HRB 8618

Altre immagini

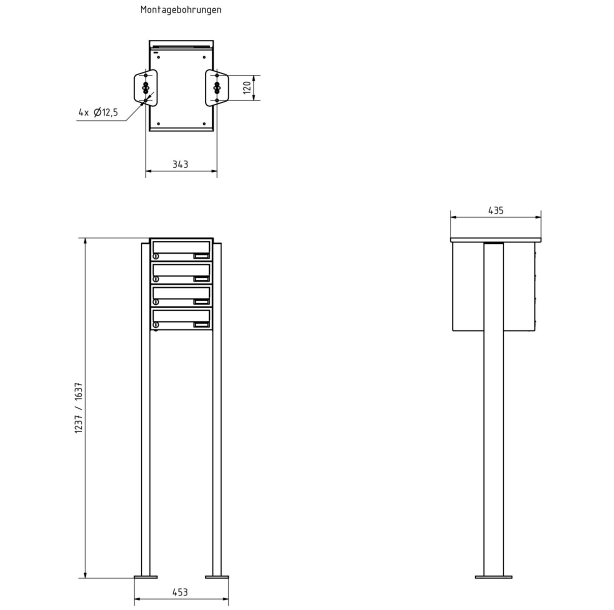

Briefkasten Manufaktur Lippe GmbH
Werler Straße 60
32105 Bad Salzuflen

www.briefkasten-manufaktur.de
info@briefkasten-manufaktur.de
Tel.: +49 5222 807110

Geschäftsführer Oliver Woineck
Ust.ID.Nr. DE303690847
Handelsregister Amtsgericht Lemgo, HRB 8618

Briefkasten Manufaktur Lippe GmbH
Werler Straße 60
32105 Bad Salzuflen

www.briefkasten-manufaktur.de
info@briefkasten-manufaktur.de
Tel.: +49 5222 807110

Geschäftsführer Oliver Woineck
Ust.ID.Nr. DE303690847
Handelsregister Amtsgericht Lemgo, HRB 8618