Cassetta per le lettere di design in acciaio inox DESIGNER Style BIG verniciata a polvere - rimozione posteriore

Codice articolo 523BR-VAR

Descrizione del prodotto

Cassetta per le lettere di design in acciaio inox DESIGNER Style BIG verniciata a polvere - rimozione posteriore

Cassetta per le lettere in acciaio inox di alta qualità con verniciatura a polvere in colore RAL o DB della Briefkasten Manufaktur in formato extra-large. Un vero colpo d'occhio tra le cassette per le lettere. Linee chiare e un design senza fronzoli caratterizzano questa cassetta per le lettere di design. La posta viene inserita nella parte anteriore e gli abitanti possono estrarla dalla parte posteriore. I nostri prodotti hanno un'alta qualità, una funzionalità affidabile e una propria identità. Prodotto da Briefkasten Manufaktur.

- Cassetta per le lettere di design in acciaio inox, realizzata in acciaio inox V2A da 2 mm, verniciato a polvere, finitura opaca testurizzata.
- Nessuna vite o rivetto visibile.
- Sportello posteriore per l'estrazione della posta 240 mm x 300 mm, apertura dall'alto verso il basso. Incluse 2 chiavi con numero di chiave.
- Fessura per la posta dal lato anteriore, dimensioni: L 35 cm x H 6,3 cm, C4 orizzontale. Le lettere molto grandi entrano qui senza sgualcirsi. Attenzione: nessuna protezione per la rimozione!
- **Ora con elementi di smorzamento integrati che consentono allo sportello di chiudersi lentamente e silenziosamente.**
- Dimensioni del pannello frontale: L 45 cm x H 55 cm x P 0,2 cm. ATTENZIONE il pannello frontale sporge di 2 cm su tutto il perimetro.
- Dimensioni del telaio posteriore: H 510 mm x L 410 x P 100 senza perforazione. I fori per il fissaggio devono essere realizzati in loco.
- Scritta del nome opzionale, laserata con altezza di circa 10 mm.
- Scritta opzionale del numero civico, laserata con altezza di circa 100 mm.
- Piastra di protezione dall'acqua all'interno. Schermo antipioggia chiuso.
- Corpo senza fori di fissaggio (da predisporre in loco!), a scelta con fissaggio per recinzione a barre.
- Aiuto per il montaggio incluso.

Protezione dall'acqua

Per ottenere una protezione ottimale dall'acqua per la posta, la cassetta delle lettere o il sistema di cassette per le lettere dovrebbero essere collocati possibilmente sotto una tettoia.

La posta è protetta dall'acqua solo se è completamente inserita nella cassetta e lo sportello è chiuso. La posta non completamente inserita permette all'umidità e allo sporco di penetrare nella cassetta delle lettere. È quindi necessario progettare cassette delle lettere sufficientemente dimensionate per le esigenze future. Questo sistema è protetto contro l'ingresso di acqua in conformità alla norma DIN EN 13724. L'ingresso dell'acqua non è motivo di reclamo.

Briefkasten Manufaktur Lippe GmbH
Werler Straße 60
32105 Bad Salzuflen

www.briefkasten-manufaktur.de
info@briefkasten-manufaktur.de
Tel.: +49 5222 807110

Geschäftsführer Oliver Woineck
Ust.ID.Nr. DE303690847
Handelsregister Amtsgericht Lemgo, HRB 8618

Caratteristiche del prodotto

Superficie/colore	RAL 9005 nero profondo, RAL 3004 rosso porpora, DB 703 minerale di ferro micaceo, RAL 7016 grigio antracite, RAL a scelta (secondo la tabella colori), Alluminio grigio RAL 9007, RAL 9016 bianco traffico
Serie	DESIGNER
Funzioni	Portagiornali
Scatola singola a volume	Normale > 10 litri
Materiale di base	Acciaio inox V2A 1.4301
Numero civico	Numero civico come incisione laser
Tipo di montaggio	Recinzione
Etichettatura dei nomi	Etichettatura dei nomi come incisione laser
Numero di scatole	con 1 cassetta per le lettere
Ritiro dell'articolo	Lato posteriore

Dimensioni

Altezza della singola scatola in mm	510,0 | 550,0
Larghezza della singola scatola in mm	410,0 | 450,0
Volume in litri	21,0 | 31,0
Altezza della fessura per le lettere in mm	65,0
Larghezza della fessura per le lettere in mm	350,0
Profondità in mm	100,0
Peso in kg	16
Condizioni di consegna	Fornito completamente assemblato

Briefkasten Manufaktur Lippe GmbH
Werler Straße 60
32105 Bad Salzuflen

www.briefkasten-manufaktur.de
info@briefkasten-manufaktur.de
Tel.: +49 5222 807110

Geschäftsführer Oliver Woineck
Ust.ID.Nr. DE303690847
Handelsregister Amtsgericht Lemgo, HRB 8618

Schizzo

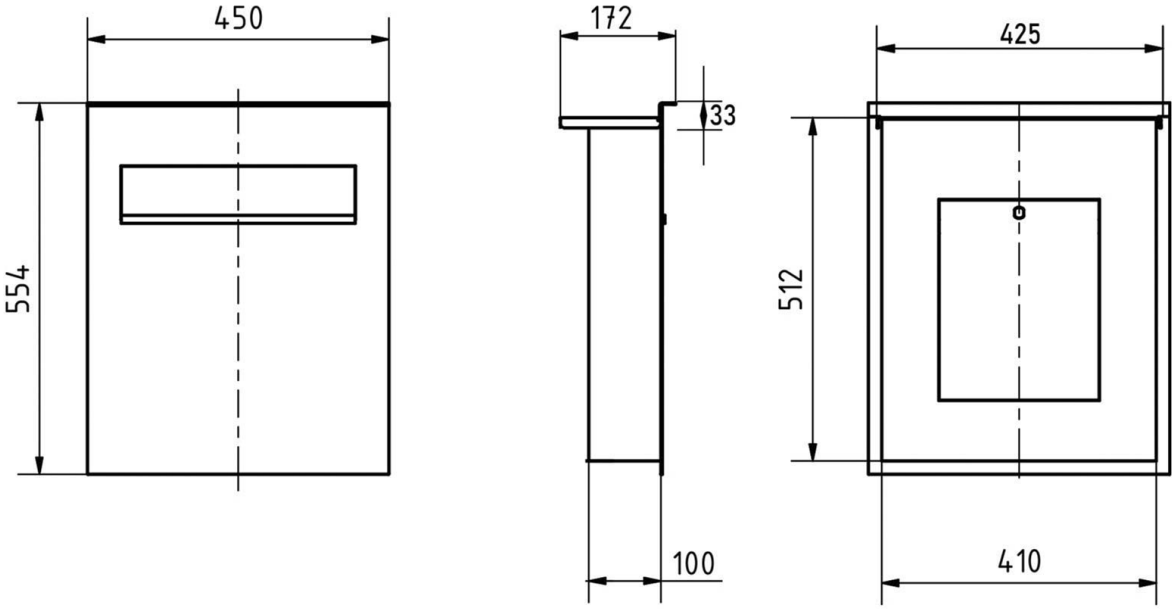

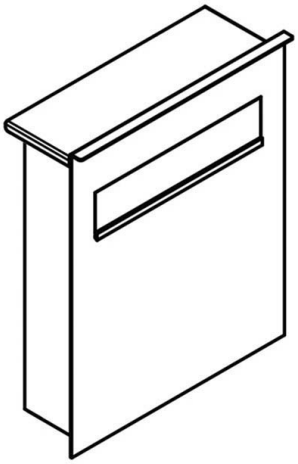

Regendach "DESIGNER" (entfällt bei Stabmattenhalterung)

Für Aufputz-, Zaun-, und Standbriefkästen der Kollektion Designer liegt ein Regendach bei. Dieses ist selbstklebend und nach erfolgreicher Montage oben auf dem Briefkasten aufzusetzen. Achten Sie dabei auf eine genaue Ausrichtung!

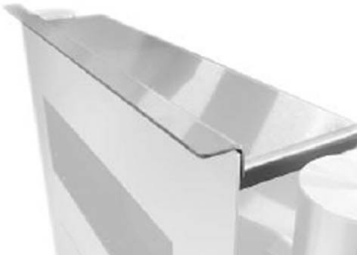

Briefkasten Manufaktur Lippe GmbH
Werler Straße 60
32105 Bad Salzuflen

www.briefkasten-manufaktur.de
info@briefkasten-manufaktur.de
Tel.: +49 5222 807110

Geschäftsführer Oliver Woineck
Ust.ID.Nr. DE303690847
Handelsregister Amtsgericht Lemgo, HRB 8618

Altre immagini

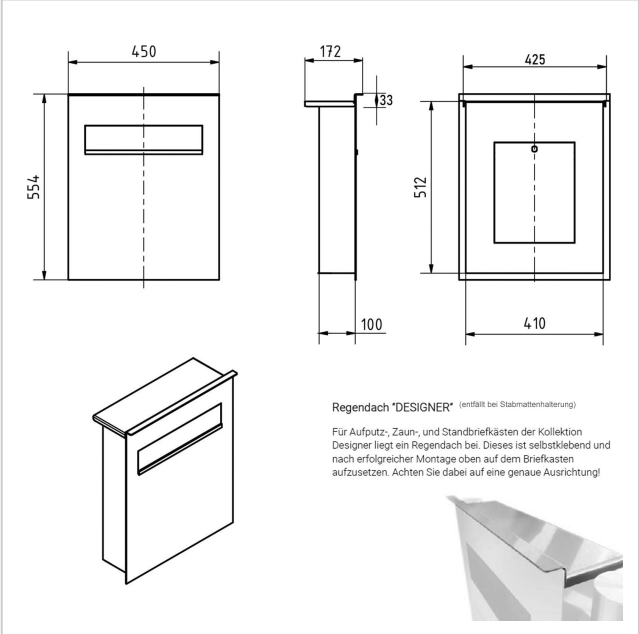

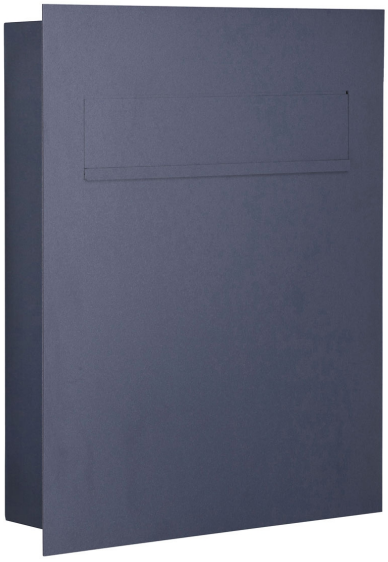

Briefkasten Manufaktur Lippe GmbH
Werler Straße 60
32105 Bad Salzuflen

www.briefkasten-manufaktur.de
info@briefkasten-manufaktur.de
Tel.: +49 5222 807110

Geschäftsführer Oliver Woineck
Ust.ID.Nr. DE303690847
Handelsregister Amtsgericht Lemgo, HRB 8618