Cassetta per le lettere in acciaio inox per porte interne SMALL - RAL a scelta - Adatta alla fessura per le lettere 300x115 mm | ? Colore a scelta

Codice articolo 205ITB-VAR-S

Descrizione del prodotto

Cassetta per lettere per porte interne in acciaio inox SMALL - RAL a scelta - Adatta alla fessura per lettere 300x115 mm

Cassetta per le lettere per porte interne di alta qualità realizzata interamente in acciaio inox V2A 1.4301 da 1,5 mm, verniciato a polvere. La posta viene inserita dalla parte anteriore, mentre i residenti possono ritirarla dalla parte posteriore. La cassetta per le lettere può essere integrata in qualsiasi parete in combinazione con la fessura per le lettere 555 (300x115 mm), che non supera lo spessore di 20 mm. L'installazione del sistema è molto semplice e si effettua con 4 viti.

Le dimensioni consentono una capacità di circa 13 litri. Grazie alla serratura posta nella parte superiore, questa cassetta per le lettere è progettata in modo che lo sportello di estrazione impedisca alla posta di cadere verso di voi. Questa cassetta per le lettere è impareggiabile, con una lavorazione di altissima qualità e precisione. Ogni componente di questa cassetta per le lettere, compresi i pannelli posteriori e i componenti interni, è realizzato in acciaio inox V2A 1.4301.

- Sportello interno della cassetta delle lettere in acciaio inox V2A 1.4301 da 1,5 mm, verniciato a polvere in colore RAL.
- Produzione di qualità - Made in Germany.
- Protezione ottimale dalla pioggia grazie al bordo parapioggia e alla piastra di protezione dall'acqua all'interno.
- Serratura a cilindro in acciaio inox con sportello antipolvere e 2 chiavi.
- Lo sportello di rimozione si apre dall'alto verso il basso. In questo modo la posta non può cadere verso di voi.
- Adatto per le cassette postali: 555-BE-24, 555-BE-24-VAR

Informazioni importanti:

La posta è protetta dall'acqua solo se è completamente inserita nella cassetta e lo sportello è chiuso. La posta non completamente inserita permette all'umidità e allo sporco di penetrare nella cassetta delle lettere. È quindi necessario progettare cassette delle lettere sufficientemente dimensionate per le prossime esigenze. In alcune condizioni climatiche estreme, l'acqua può comunque penetrare (fino a 1 ccm secondo la norma DIN EN 13724). Questo non è un motivo di reclamo.

Caratteristiche del prodotto

Superficie/colore	RAL 9005 nero profondo, RAL 3004 rosso porpora, DB 703 minerale di ferro micaceo, RAL 7016 grigio antracite, RAL a scelta (secondo la tabella colori), Alluminio grigio RAL 9007, RAL 9016 bianco traffico
Tipo di montaggio	Viti
Scatola singola a volume	Normale > 10 litri
Numero di scatole	con 1 cassetta per le lettere
Ritiro dell'articolo	Lato posteriore

Briefkasten Manufaktur Lippe GmbH
Werler Straße 60
32105 Bad Salzuflen

www.briefkasten-manufaktur.de
info@briefkasten-manufaktur.de
Tel.: +49 5222 807110

Geschäftsführer Oliver Woineck
Ust.ID.Nr. DE303690847
Handelsregister Amtsgericht Lemgo, HRB 8618

Dimensioni

Altezza della singola scatola in mm	400,0
Larghezza della singola scatola in mm	310,0
Volume in litri	13,4
Profondità in mm	100,0
Peso in kg	5
Condizioni di consegna	La consegna è assemblata

Briefkasten Manufaktur Lippe GmbH
Werler Straße 60
32105 Bad Salzuflen

www.briefkasten-manufaktur.de
info@briefkasten-manufaktur.de
Tel.: +49 5222 807110

Geschäftsführer Oliver Woineck
Ust.ID.Nr. DE303690847
Handelsregister Amtsgericht Lemgo, HRB 8618

Altre immagini

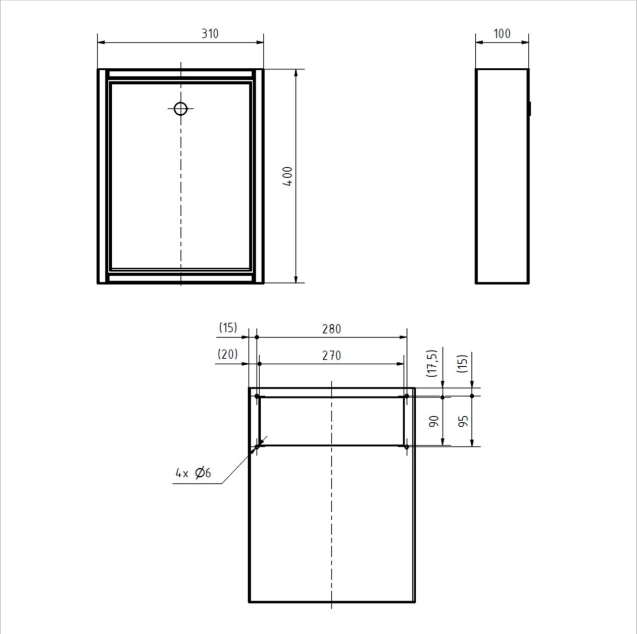

Briefkasten Manufaktur Lippe GmbH
Werler Straße 60
32105 Bad Salzuflen

www.briefkasten-manufaktur.de
info@briefkasten-manufaktur.de
Tel.: +49 5222 807110

Geschäftsführer Oliver Woineck
Ust.ID.Nr. DE303690847
Handelsregister Amtsgericht Lemgo, HRB 8618

Briefkasten Manufaktur Lippe GmbH
Werler Straße 60
32105 Bad Salzuflen

www.briefkasten-manufaktur.de
info@briefkasten-manufaktur.de
Tel.: +49 5222 807110

Geschäftsführer Oliver Woineck
Ust.ID.Nr. DE303690847
Handelsregister Amtsgericht Lemgo, HRB 8618