Piedistallo in acciaio inox BASIC 605 ST-Q - Scatola a muro predisposta - acciaio inox lucido | Tubo quadrato 40x40 mm | Acciaio inossidabile, lucidato

Codice articolo 605-STQ-VA

Descrizione del prodotto

Piedistallo in acciaio inox BASIC 605 ST-R - Predisposto per wallbox - Adatto a molti produttori di wallbox

Piedistallo di alta qualità con eleganti elementi in tubo quadrato. Il piedistallo è realizzato interamente in acciaio inox V2A 1.4301.

Il piedistallo viene fornito con i fori di montaggio appropriati per la scatola a muro (la scatola a muro non è inclusa). Il piedistallo è dotato di una guida per i cavi (rivolta verso destra).

Grazie al design, l'autoassemblaggio è semplice.

- Piedistallo di alta qualità in acciaio inox V2A 1.4301.
- Produzione di qualità - Made in Germany - Letterbox Manufaktur Lippe.
- Piastra di montaggio in acciaio inox V2A 1.4301 da 2 mm, lucidata con grana 240.
- Piastra di montaggio con viti di fissaggio laterali.
- Possibilità di passaggio invisibile dei cavi attraverso gli elementi del supporto (fronte a destra).
- Raggio di curvatura massimo 180 mm, adatto ad esempio per cavi del tipo: NYY-J 5x2,5mm², NYM-J 5x2,5mm², H07RN-F 5x2,5mm².
- I montanti sono realizzati in tubo rettangolare di 40 mm x 40 mm in acciaio inox V2A, lucidato. Da avvitare o fissare nel calcestruzzo.
- **SENZA scatola a muro!**

Caratteristiche del prodotto

Serie	BASE
Tipo di montaggio	Indipendente
Materiale di base	Acciaio inox V2A 1.4301
Superficie/colore	Terra

Briefkasten Manufaktur Lippe GmbH
Werler Straße 60
32105 Bad Salzuflen

www.briefkasten-manufaktur.de
info@briefkasten-manufaktur.de
Tel.: +49 5222 807110

Geschäftsführer Oliver Woineck
Ust.ID.Nr. DE303690847
Handelsregister Amtsgericht Lemgo, HRB 8618

Dimensioni

Altezza complessiva in mm	1200,0 | 1500,0
Larghezza totale in mm	480,0
Profondità in mm	65,0 (senza wallbox)
Peso in kg	15
Condizioni di consegna	Fornito in blocchi, elementi di supporto/piastra di montaggio suddivisi

Schizzo

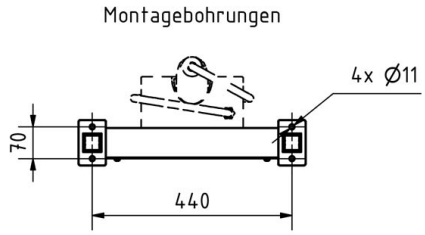

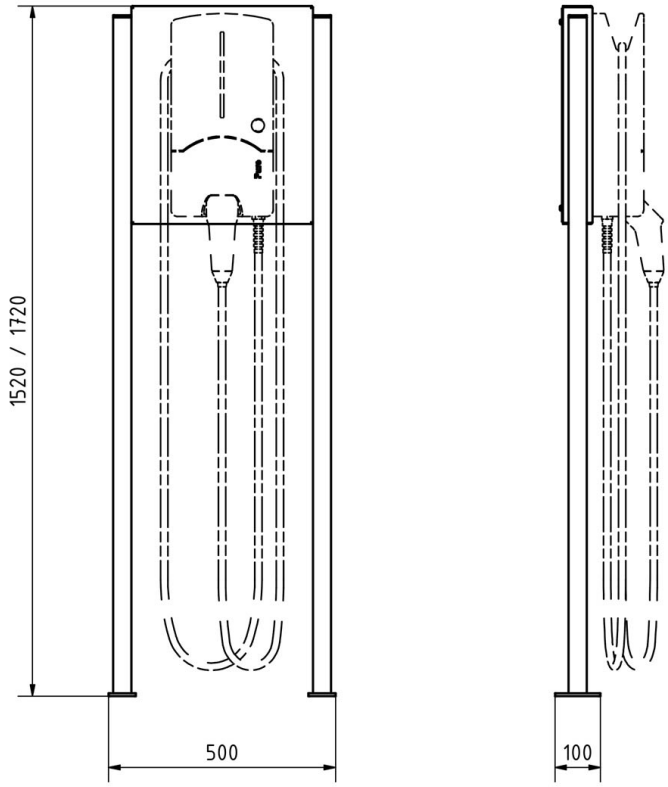

Briefkasten Manufaktur Lippe GmbH
Werler Straße 60
32105 Bad Salzuflen

www.briefkasten-manufaktur.de
info@briefkasten-manufaktur.de
Tel.: +49 5222 807110

Geschäftsführer Oliver Woineck
Ust.ID.Nr. DE303690847
Handelsregister Amtsgericht Lemgo, HRB 8618

Altre immagini

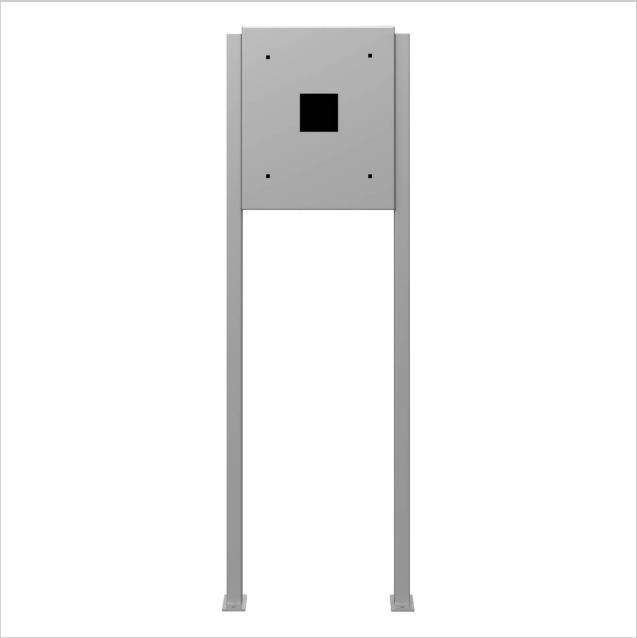

Briefkasten Manufaktur Lippe GmbH
Werler Straße 60
32105 Bad Salzuflen

www.briefkasten-manufaktur.de
info@briefkasten-manufaktur.de
Tel.: +49 5222 807110

Geschäftsführer Oliver Woineck
Ust.ID.Nr. DE303690847
Handelsregister Amtsgericht Lemgo, HRB 8618

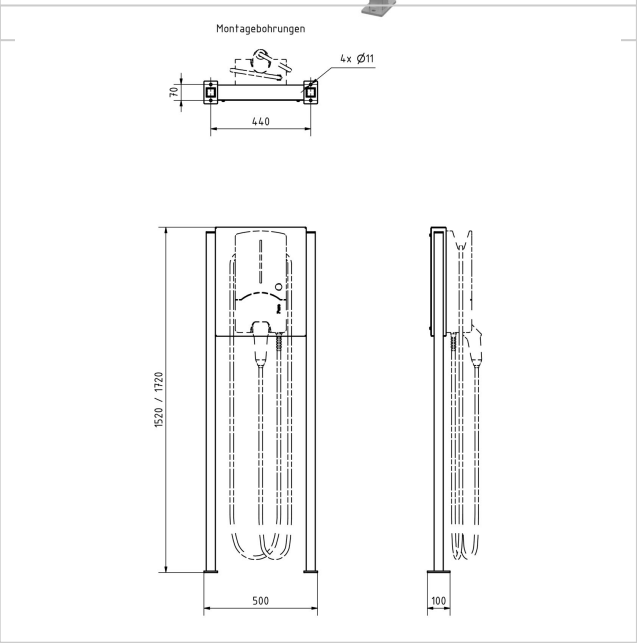

Briefkasten Manufaktur Lippe GmbH
Werler Straße 60
32105 Bad Salzuflen

www.briefkasten-manufaktur.de
info@briefkasten-manufaktur.de
Tel.: +49 5222 807110

Geschäftsführer Oliver Woineck
Ust.ID.Nr. DE303690847
Handelsregister Amtsgericht Lemgo, HRB 8618