Cassetta per le lettere da incasso GRIMM - colore a scelta con videocitofono DoorBird a sinistra | Collegamenti | Uccello da porta | ? Colore a scelta | Montato in superficie

Codice articolo 562-AP-SPL-1-SF-DB

Descrizione del prodotto

Cassetta per le lettere di design GRIMM® con videocitofono DoorBird - Un capolavoro di produzione di cassette per le lettere

La cassetta per le lettere di design GRIMM® combina un design moderno con una lavorazione di prima classe, ideale per i proprietari di edifici e gli architetti più esigenti che cercano una soluzione elegante per integrare DoorBird. Realizzata in acciaio inox di alta qualità e completamente "Made in Germany" dal produttore di cassette per le lettere Lippe, questo modello è sinonimo di durata, funzionalità e look elegante. Il pannello frontale verniciato a polvere in acciaio inox V2A (##########) da 2 mm convince per il suo aspetto senza tempo e l'elevata resistenza alla corrosione.

Al centro di questo sistema c'è il videocitofono IP DoorBird D2100E o D1100E, che può essere integrato in modo ottimale nelle moderne soluzioni smart home. Offre trasmissione video in diretta, funzione intercomunicante e controllo mobile tramite l'app DoorBird. Che siate a casa o in viaggio, potete vedere e parlare con i visitatori della vostra porta d'ingresso in qualsiasi momento utilizzando il vostro smartphone. Componenti classici come campanelli, apriporta elettrici o operatori per cancelli possono essere facilmente integrati e controllati tramite il sistema.

La cassetta delle lettere GRIMM® non è solo un elemento estetico, ma è anche all'avanguardia in termini di funzionalità e qualità. Grazie all'innovativa serratura a pressione, la cassetta delle lettere può essere azionata facilmente e comodamente con una sola mano. È possibile aprire lo sportello con una semplice pressione e chiuderlo senza usare la chiave. La serratura è protetta in modo ottimale dalle intemperie. La cassetta delle lettere offre anche un sistema di estrazione intelligente: lo sportello si apre dall'alto verso il basso, assicurando che la posta rimanga saldamente nella cassetta e non possa cadere verso di voi. L'inserimento della posta avviene comodamente anche dalla parte anteriore, con ammortizzatori ad asse di alta qualità che garantiscono una chiusura delicata dello sportello. Il GRIMM è particolarmente unico grazie al suo sistema a doppia cassetta: il corpo esterno in acciaio inox verniciato a polvere V2A (##########) viene installato per primo, mentre il coperchio può essere inserito una volta terminati i lavori di installazione. Il coperchio sfalsato offre inoltre una protezione ottimale contro la pioggia e altre influenze ambientali.

Grazie alla norma DIN/EN 13724, GRIMM è ideale per le lettere di grandi dimensioni in formato C4, che possono essere inserite senza pieghe. La cassetta per le lettere GRIMM® convince per la sua qualità durevole, il suo design senza tempo e la sua sofisticata funzionalità.

Briefkasten Manufaktur Lippe GmbH
Werler Straße 60
32105 Bad Salzuflen

www.briefkasten-manufaktur.de
info@briefkasten-manufaktur.de
Tel.: +49 5222 807110

Geschäftsführer Oliver Woineck
Ust.ID.Nr. DE303690847
Handelsregister Amtsgericht Lemgo, HRB 8618

- Cassetta per le lettere di alta qualità realizzata interamente in acciaio inox per il montaggio in superficie.
- Pannello frontale in acciaio inox V2A da 2 mm, verniciato a polvere nel colore desiderato.
- Produzione di qualità - Made in Germany da Briefkasten Manufaktur Lippe.
- Videocitofono IP DoorBird integrato - moderna comunicazione con il cellulare. Compatibile con molti sistemi di smart home e con la tecnologia degli edifici esistente.
- Innovativa serratura a pressione con 2 chiavi con numero di chiave, comoda chiusura senza chiave, ottimamente protetta dalle intemperie.
- Lo sportello di estrazione con limitatore di apertura si apre dall'alto verso il basso per evitare che la posta cada verso di voi.
- Fessura postale anteriore con ammortizzatori ad asse di alta qualità per un inserimento della posta molto silenzioso.
- Cassetta per le lettere conforme alla norma DIN/EN 13724, dimensioni di inserimento (3,5 cm x 32,5 cm) per C4 landscape - anche le lettere grandi rimangono intatte. Protezione aggiuntiva per la rimozione in acciaio inox integrata.
- Protezione ottimale dalle intemperie grazie alla copertura sfalsata.
- Sistema a doppia scatola: ideale per il montaggio in superficie. Il coperchio può essere installato facilmente al termine dei lavori di costruzione.
- Scatola per il montaggio in superficie in acciaio inox V2A da 2 mm, verniciata a polvere.

Informazioni importanti:

Per ottenere una protezione ottimale dall'acqua per la posta, la cassetta delle lettere o il sistema di cassette per le lettere dovrebbero essere collocati possibilmente sotto una tettoia.

La posta è protetta dall'acqua solo se è completamente inserita nella cassetta e lo sportello è chiuso. La posta non completamente inserita permette all'umidità e allo sporco di entrare nella cassetta delle lettere. Questo sistema è protetto contro l'ingresso di acqua in conformità alla norma DIN EN 13724. L'ingresso di acqua non è motivo di reclamo.

Caratteristiche del prodotto

Superficie/colore	RAL 9005 nero profondo, RAL 3004 rosso porpora, DB 703 minerale di ferro micaceo, RAL 7016 grigio antracite, RAL a scelta (secondo la tabella colori), Alluminio grigio RAL 9007, RAL 9016 bianco traffico
Serie	GRIMM
Tecnologia di connessione	A 2 fili, LAN
Numero di pulsanti del campanello	1 pulsante
Funzioni	Macchina fotografica, Stazione interfonica, Impronta digitale, Tastiera
Scatola delle funzioni preparata per il produttore	Uccello da porta
Materiale di base	Acciaio inox V2A 1.4301, Acciaio inox 1.4016 (acciaio inox magnetico)
Numero civico	Numero civico come incisione laser, Numero civico tagliato al laser, illuminato
Etichettatura dei nomi	Etichettatura dei nomi come incisione laser
Ritiro dell'articolo	Lato anteriore
Numero di scatole	con 1 cassetta per le lettere
Scatola singola a volume	Grande > 16 litri
Tipo di montaggio	Montato in superficie

Dimensioni

Altezza della singola scatola in mm	460,0
Larghezza della singola scatola in mm	410,0
Volume in litri	26,0
Altezza della fessura per le lettere in mm	35,0
Larghezza della fessura per le lettere in mm	325,0
Altezza del sistema di cassette per le lettere in mm	510,0
Larghezza del sistema di cassette per le lettere in mm	610,0
Profondità in mm	150,0
Peso in kg	29
Condizioni di consegna	La consegna è assemblata

Schizzo

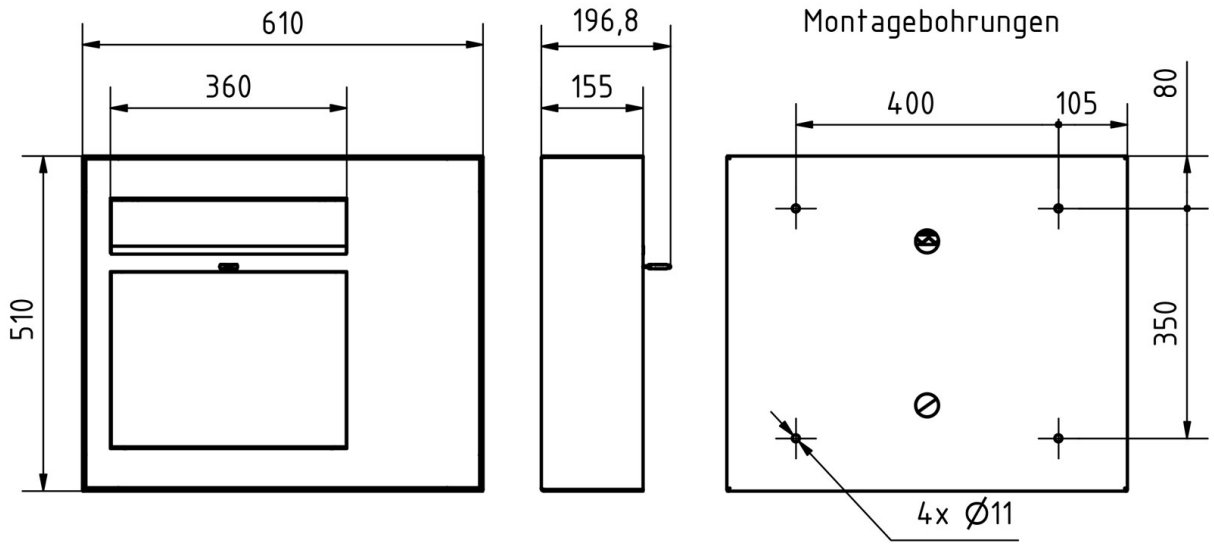

Briefkasten Manufaktur Lippe GmbH
Werler Straße 60
32105 Bad Salzuflen

www.briefkasten-manufaktur.de
info@briefkasten-manufaktur.de
Tel.: +49 5222 807110

Geschäftsführer Oliver Woineck
Ust.ID.Nr. DE303690847
Handelsregister Amtsgericht Lemgo, HRB 8618

Altre immagini

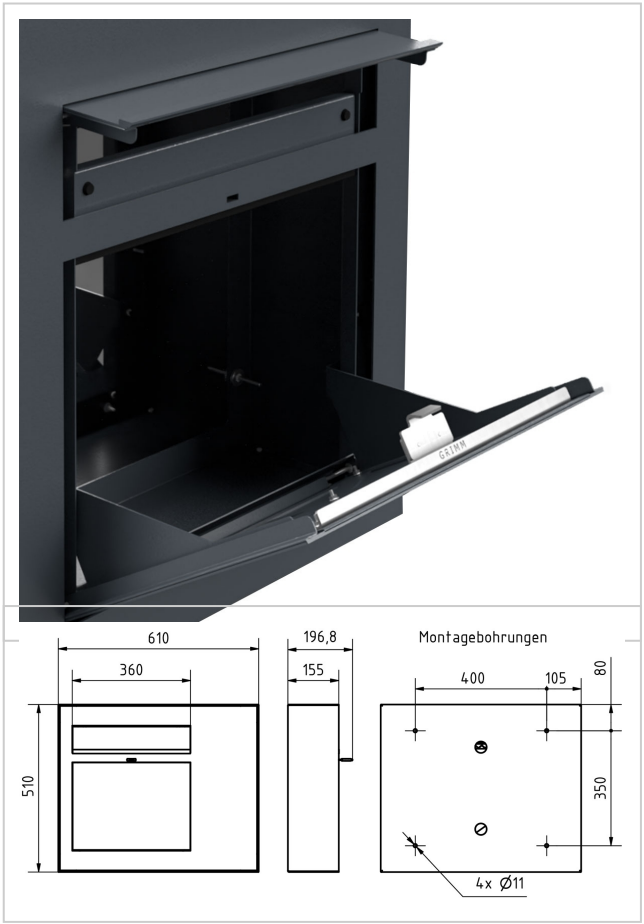

Briefkasten Manufaktur Lippe GmbH
Werler Straße 60
32105 Bad Salzuflen

www.briefkasten-manufaktur.de
info@briefkasten-manufaktur.de
Tel.: +49 5222 807110

Geschäftsführer Oliver Woineck
Ust.ID.Nr. DE303690847
Handelsregister Amtsgericht Lemgo, HRB 8618

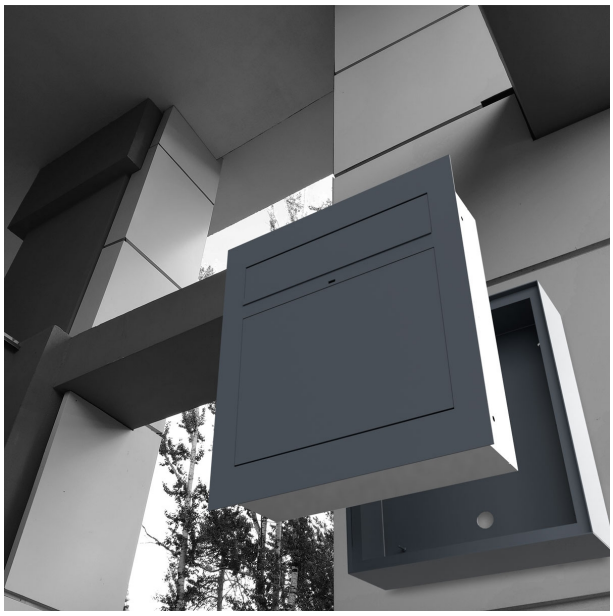

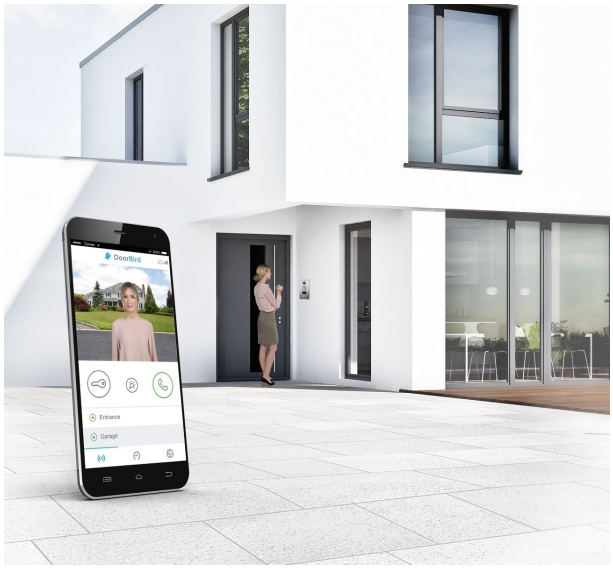

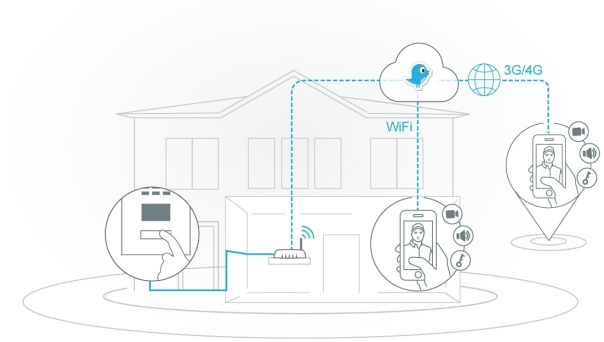

Briefkasten Manufaktur Lippe GmbH
Werler Straße 60
32105 Bad Salzuflen

www.briefkasten-manufaktur.de
info@briefkasten-manufaktur.de
Tel.: +49 5222 807110

Geschäftsführer Oliver Woineck
Ust.ID.Nr. DE303690847
Handelsregister Amtsgericht Lemgo, HRB 8618