Applique di design ZUSE 280x180 - acciaio inox lucido | Acciaio inossidabile, lucidato

Codice articolo 640VA

Descrizione del prodotto

Applique di design ZUSE 280x180 - acciaio inox lucido

Applique di alta qualità per esterni e interni in acciaio inox lucido.

- L'applique è realizzata in fusione di alluminio, acciaio inox e vetro stampato, opalino.
- Base E 27, adatta per lampade di classe energetica da A++ a E max. 57 W.
- Connessione del conduttore di protezione.
- Classe di protezione IP 44 - resistente agli spruzzi.
- Con piastra di montaggio in alluminio fuso per il fissaggio.
- 2 fori di fissaggio da 7 mm, interasse 220 mm, morsetto di collegamento 2 x 2,5 mm².
- Marchio di conformità CE.
- Prodotto da Gebrüder Albert GmbH & Co KG Leuchtenfabrik - Qualità Made in Germany (Fröndenberg).

Installazione:

Per l'installazione e il funzionamento di questo apparecchio è necessario rispettare le norme nazionali e internazionali in materia di sicurezza elettronica. Rimuovere la piastra a parete dall'apparecchio con le quattro viti di fissaggio. Far passare il collegamento del cavo di rete attraverso il passacavo e fissare la piastra a parete alla superficie di montaggio. Spingere i tubi flessibili in silicone in dotazione sui cavi di collegamento. Stabilire il collegamento del conduttore di protezione e il collegamento elettrico al terminale. Inserire la sorgente luminosa e fissare il corpo illuminante e il vetro alla piastra a parete con le viti di fissaggio.

Caratteristiche del prodotto

Classe di protezione	IP44
Sorgente luminosa	senza
Materiale di base	Alluminio AlMg3 W19, Acciaio inox V2A 1.4301
Superficie/colore	Terra
Classe di protezione	I

Dimensioni

Larghezza in mm	280
Altezza in mm	180
Profondità in mm	105,0
Condizioni di consegna	Fornito completamente assemblato

Briefkasten Manufaktur Lippe GmbH
Werler Straße 60
32105 Bad Salzuflen

www.briefkasten-manufaktur.de
info@briefkasten-manufaktur.de
Tel.: +49 5222 807110

Geschäftsführer Oliver Woineck
Ust.ID.Nr. DE303690847
Handelsregister Amtsgericht Lemgo, HRB 8618

Schizzo

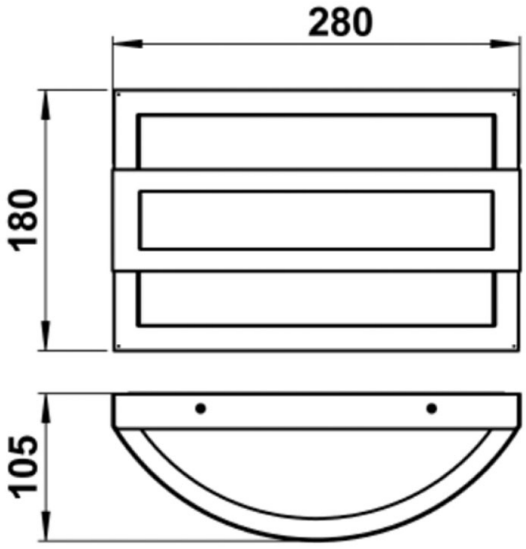

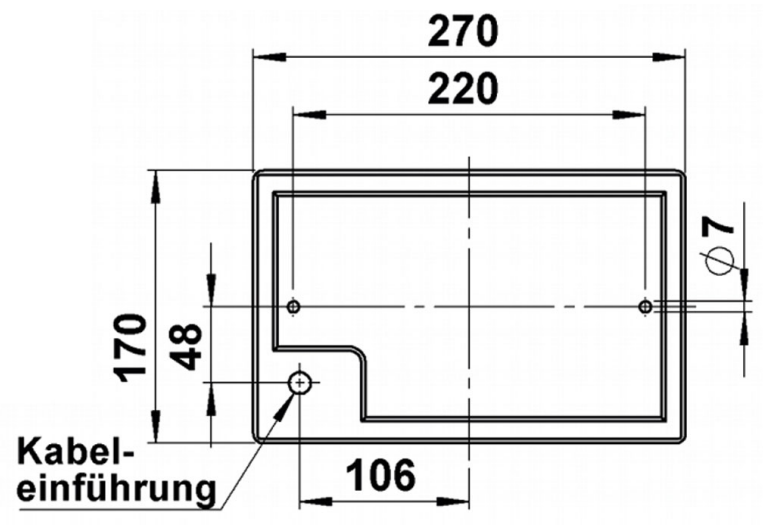

Briefkasten Manufaktur Lippe GmbH
Werler Straße 60
32105 Bad Salzuflen

www.briefkasten-manufaktur.de
info@briefkasten-manufaktur.de
Tel.: +49 5222 807110

Geschäftsführer Oliver Woineck
Ust.ID.Nr. DE303690847
Handelsregister Amtsgericht Lemgo, HRB 8618

Altre immagini

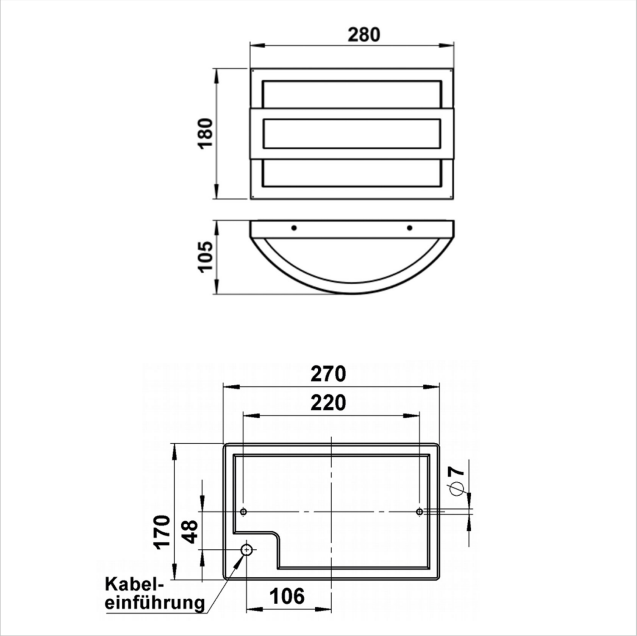

Briefkasten Manufaktur Lippe GmbH
Werler Straße 60
32105 Bad Salzuflen

www.briefkasten-manufaktur.de
info@briefkasten-manufaktur.de
Tel.: +49 5222 807110

Geschäftsführer Oliver Woineck
Ust.ID.Nr. DE303690847
Handelsregister Amtsgericht Lemgo, HRB 8618