Vetrina da incasso BASIC Plus 389 UP - 710x660 - RAL a scelta | ? Colore a scelta

Codice articolo 3894UR-RAL

Descrizione del prodotto

Vetrina da incasso BASIC Plus 389 UP - 710x660 - RAL a scelta

Vetrina di alta qualità prodotta in Germania da Briefkasten Manufaktur. La soluzione ideale per una semplice esposizione di poster all'interno e all'esterno.

La vetrina è realizzata interamente in alluminio, verniciato a polvere in colore RAL. L'espositore è adatto per 2 fogli DIN A-4 ed è dotato di un pannello posteriore magnetico bianco e di un pannello di testo bianco nell'area visibile superiore. La vetrata è in vetro di sicurezza temprato, con aperture di ventilazione integrate per evitare che il vetro si appanni.

Grazie al design, l'autoassemblaggio è semplice.

- Scatola espositiva per il montaggio a filo parete in alluminio, verniciata a polvere in colore RAL.
- Il sistema è prodotto da Briefkasten Manufaktur. Produzione di qualità tedesca "Made in Germany".
- Adatto per 2x lastre DIN A-4.
- Vetro di sicurezza temprato / ESG. Aperture di ventilazione integrate per evitare l'appannamento della lastra.
- L'area di visualizzazione ha una superficie di L 560 x H 520 mm meno il pannello di testo H 80 mm.
- Pannello di testo in acrilico bianco, rimovibile, senza testo. Il pannello di testo può essere facilmente ricoperto con una pellicola per etichette. Possibilità di illuminazione con tecnologia LED ecologica e a risparmio energetico.
- La porta può essere aperta da sinistra a destra con serratura di sicurezza con 2 chiavi.
- Pannello posteriore magnetico in colore RAL.
- Struttura quadrata in alluminio con connettori angolari interni (senza plastica!).
- Telaio di copertura in gesso realizzato con profilo angolare in acciaio inox 25 x 58 mm, verniciato a polvere in colore RAL.

Caratteristiche del prodotto

Superficie/colore	RAL 9005 nero profondo, RAL 3004 rosso porpora, DB 703 minerale di ferro micaceo, RAL 7016 grigio antracite, RAL a scelta (secondo la tabella colori), Alluminio grigio RAL 9007, RAL 9016 bianco traffico
Serie	BASE
Materiale di base	Alluminio AlMg3 W19, Acciaio inox V2A 1.4301
Tipo di montaggio	Montaggio ad incasso

Briefkasten Manufaktur Lippe GmbH
Werler Straße 60
32105 Bad Salzuflen

www.briefkasten-manufaktur.de
info@briefkasten-manufaktur.de
Tel.: +49 5222 807110

Geschäftsführer Oliver Woineck
Ust.ID.Nr. DE303690847
Handelsregister Amtsgericht Lemgo, HRB 8618

Dimensioni

Larghezza in mm	760
Altezza in mm	710
Altezza della singola scatola in mm	660,0
Larghezza della singola scatola in mm	710,0
Profondità in mm	100,0
Peso in kg	19
Condizioni di consegna	Fornito completamente assemblato

Briefkasten Manufaktur Lippe GmbH
Werler Straße 60
32105 Bad Salzuflen

www.briefkasten-manufaktur.de
info@briefkasten-manufaktur.de
Tel.: +49 5222 807110

Geschäftsführer Oliver Woineck
Ust.ID.Nr. DE303690847
Handelsregister Amtsgericht Lemgo, HRB 8618

Altre immagini

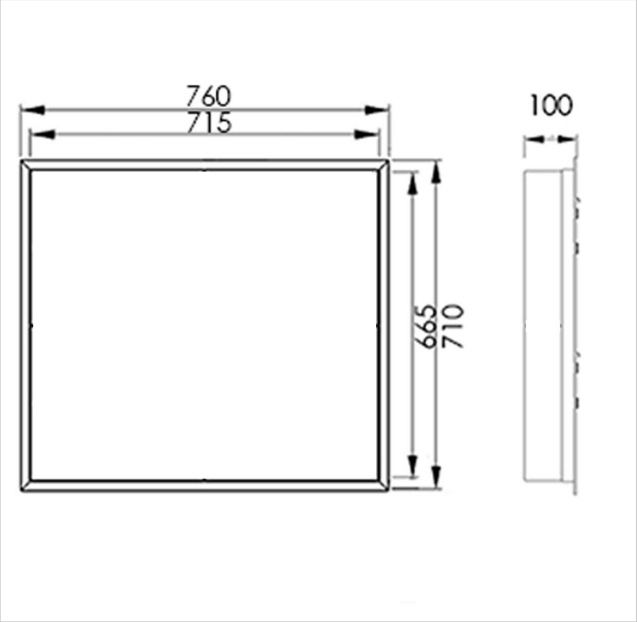

Briefkasten Manufaktur Lippe GmbH
Werler Straße 60
32105 Bad Salzuflen

www.briefkasten-manufaktur.de
info@briefkasten-manufaktur.de
Tel.: +49 5222 807110

Geschäftsführer Oliver Woineck
Ust.ID.Nr. DE303690847
Handelsregister Amtsgericht Lemgo, HRB 8618

Briefkasten Manufaktur Lippe GmbH
Werler Straße 60
32105 Bad Salzuflen

www.briefkasten-manufaktur.de
info@briefkasten-manufaktur.de
Tel.: +49 5222 807110

Geschäftsführer Oliver Woineck
Ust.ID.Nr. DE303690847
Handelsregister Amtsgericht Lemgo, HRB 8618