Panchina design BROCKES - acciaio inox - larice / abete di Douglas oliato | Abete di Douglas oliato | 1500 mm (2 posti) | Acciaio inossidabile, lucidato

Codice articolo 521-VALAE-2-150-VA

Descrizione del prodotto

Panchina di design BROCKES - acciaio inox - larice oliato / abete di Douglas

La panca BROCKES è moderna e piena di carattere ed è ideale per le aree esterne non protette. Questa panca fa parte della nostra collezione di panchine, che si distingue per il suo design innovativo. Grazie alla combinazione di acciaio inossidabile e legno di larice o abete Douglas, nonché alla forma ergonomica della seduta, la panca è sinonimo di elevato comfort e design in una classe a sé stante. Questa panca è realizzata al 100% a mano presso la Briefkasten Manufaktur.

I pannelli laterali in lastre di acciaio inox di 8 mm di spessore sono una caratteristica particolarmente evidente delle panche Briefkasten Manufaktur. Le tavole di seduta da 60 x 40 mm sono realizzate in legno locale, ma su richiesta sono disponibili anche in noce, quercia o legno duro certificato FSC® al 100% con un sovrapprezzo. Il nostro legno con il marchio FSC è prodotto tenendo conto degli aspetti ecologici e sostenibili e l'intera catena del valore è sottoposta a un audit. Chiedeteci informazioni in merito.

Su richiesta sono disponibili scritte e loghi personalizzati per la panchina, in modo da adattarla in modo ottimale alle vostre esigenze. Consigliamo di abbinare cestini per rifiuti e posacenere dello stesso materiale e design delle nostre panchine.

- Panchina di design in acciaio inox V2A 1.4301 e legno di larice.
- Realizzata a mano - Made in Germany.
- Parti laterali in acciaio inox V2A 1.4301 da 8 mm, lucidato a grana 240 o verniciato a polvere in colore RAL.
- Tavole di seduta in legno di larice o abete di Douglas resistente agli agenti atmosferici, oliate 60 x 40 mm.
- **Il legno di larice e di abete Douglas è particolarmente adatto all'uso esterno.** Non si ammorbidiscono in caso di pioggia e sono estremamente resistenti agli agenti chimici, il che facilita la pulizia. Il larice e l'abete di Douglas hanno un colore che va dal rosso al marrone rossastro. Il larice e l'abete di Douglas sviluppano una patina grigio-argento quando sono esposti agli agenti atmosferici.
- Etichettatura opzionale sul lato anteriore sinistro della traversa. Etichettatura laser alta circa 40-50 mm.
- Pannelli laterali con piastre di base per il montaggio a vite o con piedini regolabili per il montaggio indipendente.

Caratteristiche del prodotto

Materiale di base	Larice, Abete di Douglas, Acciaio inox V2A 1.4301
Tipo di montaggio	Indipendente
Etichettatura dei nomi	Etichettatura dei nomi come incisione laser
Superficie/colore	Terra

Briefkasten Manufaktur Lippe GmbH
Werler Straße 60
32105 Bad Salzuflen

www.briefkasten-manufaktur.de
info@briefkasten-manufaktur.de
Tel.: +49 5222 807110

Geschäftsführer Oliver Woineck
Ust.ID.Nr. DE303690847
Handelsregister Amtsgericht Lemgo, HRB 8618

Dimensioni

Larghezza in mm	1500 | 1800 | 2000
Altezza in mm	854
Profondità in mm	650,0
Peso in kg	105
Condizioni di consegna	Fornito completamente assemblato

Schizzo

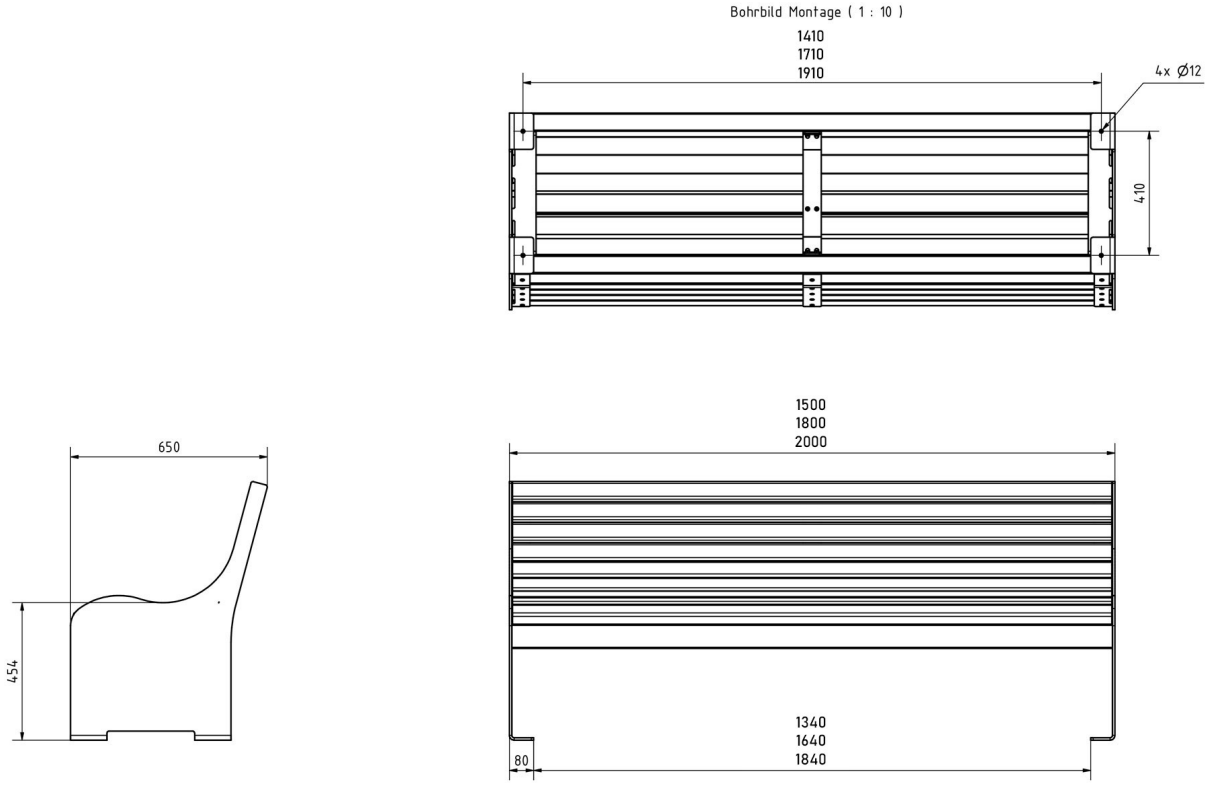

Briefkasten Manufaktur Lippe GmbH
Werler Straße 60
32105 Bad Salzuflen

www.briefkasten-manufaktur.de
info@briefkasten-manufaktur.de
Tel.: +49 5222 807110

Geschäftsführer Oliver Woineck
Ust.ID.Nr. DE303690847
Handelsregister Amtsgericht Lemgo, HRB 8618

Altre immagini

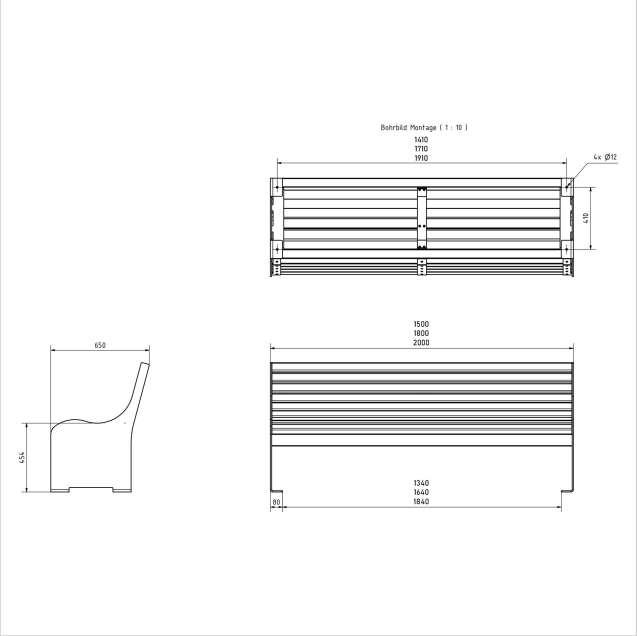

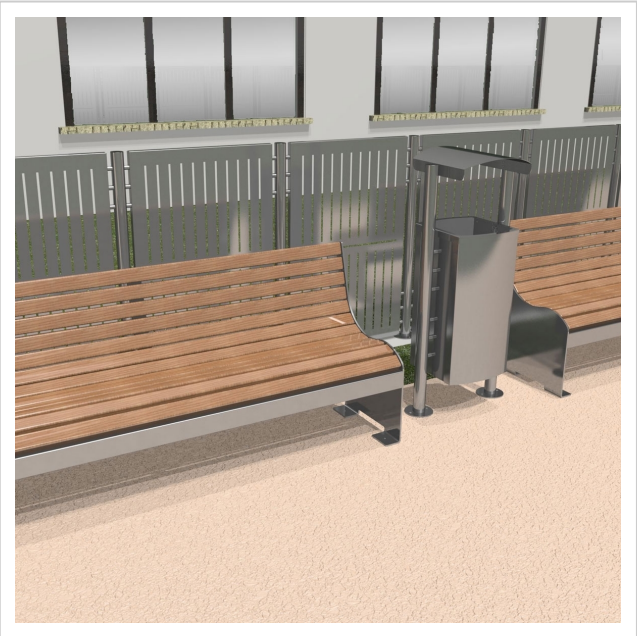

Briefkasten Manufaktur Lippe GmbH
Werler Straße 60
32105 Bad Salzuflen

www.briefkasten-manufaktur.de
info@briefkasten-manufaktur.de
Tel.: +49 5222 807110

Geschäftsführer Oliver Woineck
Ust.ID.Nr. DE303690847
Handelsregister Amtsgericht Lemgo, HRB 8618

Briefkasten Manufaktur Lippe GmbH
Werler Straße 60
32105 Bad Salzuflen

www.briefkasten-manufaktur.de
info@briefkasten-manufaktur.de
Tel.: +49 5222 807110

Geschäftsführer Oliver Woineck
Ust.ID.Nr. DE303690847
Handelsregister Amtsgericht Lemgo, HRB 8618