Cassetta per le lettere 2er 1x2 in acciaio inox a libera installazione Design BASIC Plus 381X ST-R - RAL a scelta | Profondità 150 mm | con 2 letterbox (2x1) | ? Colore a scelta

Codice articolo 381X-2W-150

Descrizione del prodotto

Cassetta per le lettere 2er 1x2 in acciaio inox Design BASIC Plus 381X ST-R - RAL a scelta

Moderna cassetta per le lettere indipendente per 2 persone - prodotta in Germania da Briefkasten Manufaktur.

Le cassette per le lettere sono in acciaio inox V2A, verniciate a polvere in colore RAL, gli elementi di supporto sono in acciaio inox V2A resistente agli agenti atmosferici, lucidati. La lavorazione di altissima qualità e il concetto ben studiato fanno di questa cassetta per le lettere autoportante il nostro top seller. Il bordo di scarico per la pioggia per una protezione ottimale dall'acqua, il labbro continuo in gomma per un inserimento silenzioso, la solida targhetta intercambiabile, il pratico supporto per la posta e la serratura molto robusta caratterizzano questa cassetta per le lettere a stelo. Il rivestimento laterale con copertura antipioggia sporgente in acciaio inox V2A offre una protezione ottimale contro le intemperie e garantisce una durata molto lunga.

I sistemi di cassette per le lettere della collezione BASIC Plus sono caratterizzati dall'uso costante dell'acciaio inox V2A. Il risultato è una durata molto lunga e la sostenibilità. Il design è stato sviluppato dai nostri ingegneri con l'obiettivo di garantire un'elevata flessibilità e modularità, un semplice montaggio dei pezzi di ricambio e un facile autoassemblaggio. I ricambi sono direttamente disponibili per tutti i sistemi BASIC Plus.

- **Cassetta per le lettere a 2 montanti in acciaio inox V2A, verniciata a polvere in colore RAL**
- Il sistema è prodotto da Briefkasten Manufaktur. Produzione di qualità tedesca "Made in Germany".
- Le cassette per le lettere sono conformi alla norma DIN/EN 13724. Dimensioni di inserimento (3,5 cm x 32,5 cm) per il formato C4 orizzontale; anche le lettere grandi possono essere inserite senza pieghe.
- Sportello di inserimento con guarnizione in gomma fonoassorbente per un inserimento molto silenzioso della posta.
- Lo sportello può essere aperto da sinistra a destra.
- Incluse 2 chiavi con numero di chiave, targhetta intercambiabile (tipo 2) sotto lo sportello e portapacchi.
- Grande capacità grazie alla profondità opzionale della cassetta delle lettere +50 mm = circa 17 litri. Adatta ad aziende e famiglie con volumi di posta molto elevati.
- Incluso rivestimento laterale + copertura antipioggia in acciaio inox V2A, verniciato a polvere in colore RAL.
- Gli elementi del supporto sono in acciaio inox V2A 1.4301 da 42,4 mm, lucidati per il montaggio a vite o l'inserimento nel calcestruzzo.

Informazioni importanti:

Il palo è protetto dall'umidità e dallo sporco solo quando è completamente inserito e lo sportello è chiuso. In determinate condizioni atmosferiche estreme, l'acqua può comunque penetrare (secondo la norma DIN EN 13724 fino a 1ccm). Questo non è un motivo di reclamo.

Briefkasten Manufaktur Lippe GmbH
Werler Straße 60
32105 Bad Salzuflen

www.briefkasten-manufaktur.de
info@briefkasten-manufaktur.de
Tel.: +49 5222 807110

Geschäftsführer Oliver Woineck
Ust.ID.Nr. DE303690847
Handelsregister Amtsgericht Lemgo, HRB 8618

Caratteristiche del prodotto

Superficie/colore	RAL 9005 nero profondo, RAL 3004 rosso porpora, DB 703 minerale di ferro micaceo, RAL 7016 grigio antracite, RAL a scelta (secondo la tabella colori), Terra, Alluminio grigio RAL 9007, RAL 9016 bianco traffico
Serie	BASE
Etichettatura dei nomi	Etichetta con il nome
Tipo di montaggio	Indipendente
Materiale di base	Acciaio inox V2A 1.4301
Numero di cassette per le lettere	con 2 cassette per le lettere
Ritiro dell'articolo	Lato anteriore
Scatola singola a volume	Grande > 16 litri

Dimensioni

Altezza della singola scatola in mm	330,0
Larghezza della singola scatola in mm	355,0
Volume in litri	12,0 | 17,0
Altezza della fessura per le lettere in mm	35,0
Larghezza della fessura per le lettere in mm	325,0
Altezza del sistema di cassette per le lettere in mm	330,0
Larghezza del sistema di cassette per le lettere in mm	710,0
Altezza complessiva in mm	1200,0 | 1500,0
Larghezza totale in mm	885,0
Profondità in mm	100,0 | 150,0
Peso in kg	18
Condizioni di consegna	Fornito in blocchi, elementi di supporto / cassetta per le lettere suddivisi

Briefkasten Manufaktur Lippe GmbH
Werler Straße 60
32105 Bad Salzuflen

www.briefkasten-manufaktur.de
info@briefkasten-manufaktur.de
Tel.: +49 5222 807110

Geschäftsführer Oliver Woineck
Ust.ID.Nr. DE303690847
Handelsregister Amtsgericht Lemgo, HRB 8618

Altre immagini

Briefkasten Manufaktur Lippe GmbH
Werler Straße 60
32105 Bad Salzuflen

www.briefkasten-manufaktur.de
info@briefkasten-manufaktur.de
Tel.: +49 5222 807110

Geschäftsführer Oliver Woineck
Ust.ID.Nr. DE303690847
Handelsregister Amtsgericht Lemgo, HRB 8618

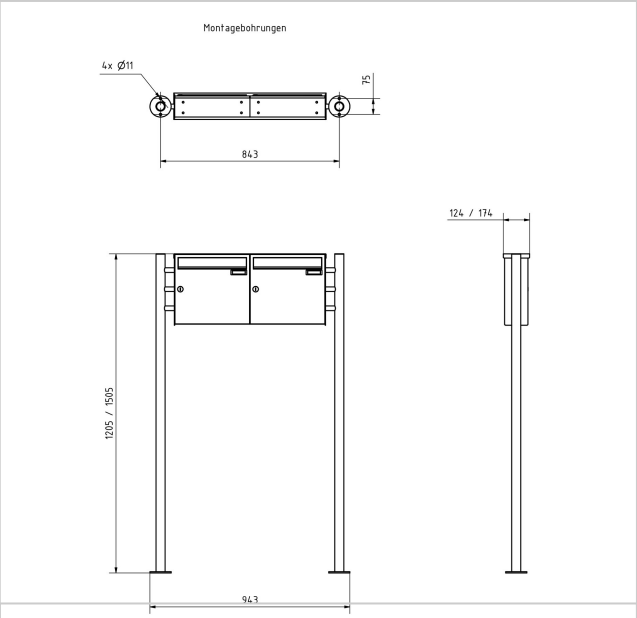

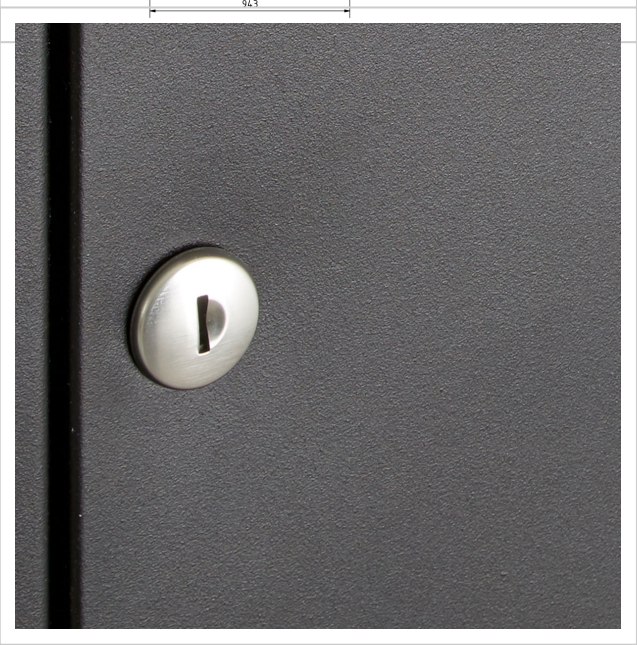

Briefkasten Manufaktur Lippe GmbH
Werler Straße 60
32105 Bad Salzuflen

www.briefkasten-manufaktur.de
info@briefkasten-manufaktur.de
Tel.: +49 5222 807110

Geschäftsführer Oliver Woineck
Ust.ID.Nr. DE303690847
Handelsregister Amtsgericht Lemgo, HRB 8618