Protezione antiurto 672 ST-R - adatta a pilastri e colonne - RAL a scelta | 735,3 mm x 465,3 mm per 599, 603, 604, 605 | ? Colore a scelta

Codice articolo 672-VAR-RS1

Descrizione del prodotto

Protezione antiurto 672 ST-R - adatta a colonne e pilastri - colore RAL a scelta

Le forme rotonde di questa elegante barriera antiurto creano un aspetto organico che si adatta a qualsiasi ambiente moderno. Il bull bar è realizzato interamente in acciaio inox V2A 1.4301 verniciato a polvere. Il materiale e la lavorazione sono caratterizzati dalla massima qualità. La resistenza alle intemperie e l'assoluta robustezza contro gli elevati carichi meccanici sono elementi scontati di questa protezione antiurto.

- Completamente in acciaio inox V2A 1.4301, verniciato a polvere in colore RAL/DB.
- La protezione antiurto è prodotta da Briefkasten Manufaktur. Produzione di qualità tedesca "Made in Germany".
- Dimensioni corrispondenti per i nostri pilastri e colonne.
- I pilastri e le traverse sono realizzati in acciaio inox V2A 1.4301 da 60,3 mm, verniciato a polvere per il montaggio a vite o l'inserimento nel calcestruzzo.

Dimensioni

555,3 mm x 300 mm x 465,3 mm (L x A x P) per gli articoli 870, 872.
625,3 mm x 300 mm x 517,3 mm (L x A x P) per gli articoli 601, 601KL.
735,3 mm x 300 mm x 465,3 mm (L x A x P) per gli articoli 215-STL, 599, 603, 604, 605.
825,3 mm x 300 mm x 487,3 mm (L x A x P) per gli articoli 599B, 599RB, 720RB, 605B.
971,3 mm x 300 mm x 587,3 mm (L x A x P) per gli articoli 602, 608.
975,3 mm x 300 mm x 687,3 mm (L x A x P) per l'articolo 599BPK.

Caratteristiche del prodotto

Tipo di montaggio	Indipendente
Materiale di base	Acciaio inox V2A 1.4301
Superficie/colore	Terra

Dimensioni

Altezza complessiva in mm	300,0 | 600,0
Peso in kg	18,0 - 25,0
Condizioni di consegna	Fornito parzialmente smontato

Briefkasten Manufaktur Lippe GmbH
Werler Straße 60
32105 Bad Salzuflen

www.briefkasten-manufaktur.de
info@briefkasten-manufaktur.de
Tel.: +49 5222 807110

Geschäftsführer Oliver Woineck
Ust.ID.Nr. DE303690847
Handelsregister Amtsgericht Lemgo, HRB 8618

Schizzo

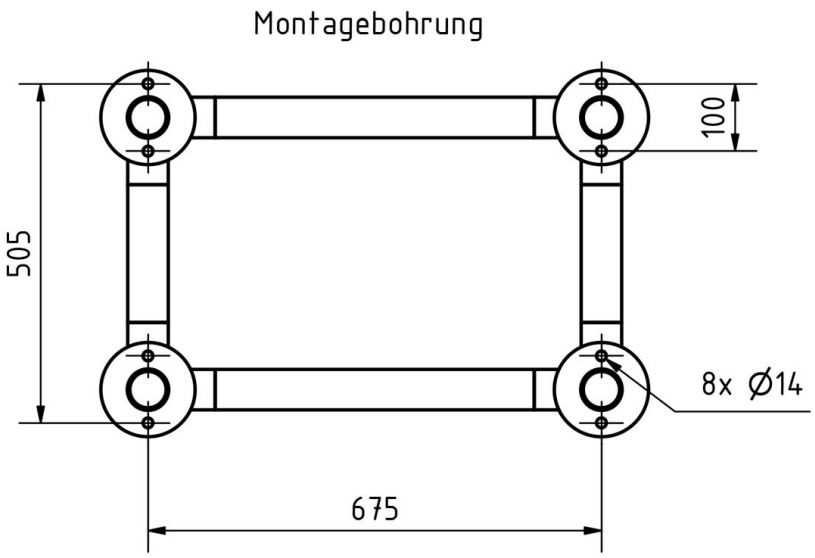

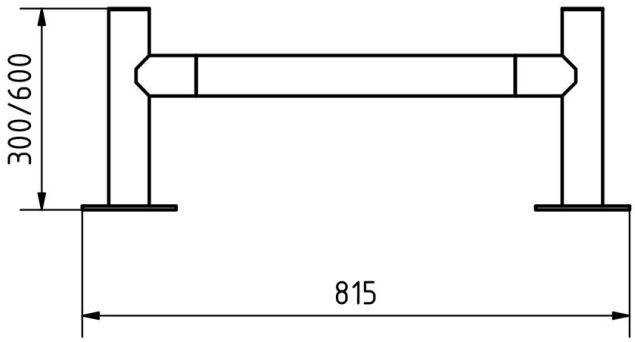

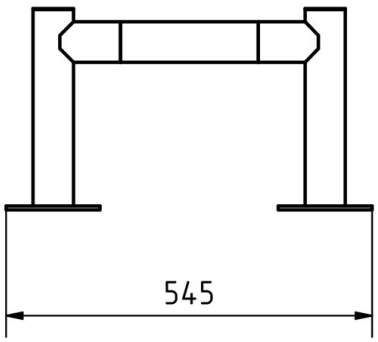

Briefkasten Manufaktur Lippe GmbH
Werler Straße 60
32105 Bad Salzuflen

www.briefkasten-manufaktur.de
info@briefkasten-manufaktur.de
Tel.: +49 5222 807110

Geschäftsführer Oliver Woineck
Ust.ID.Nr. DE303690847
Handelsregister Amtsgericht Lemgo, HRB 8618

Altre immagini

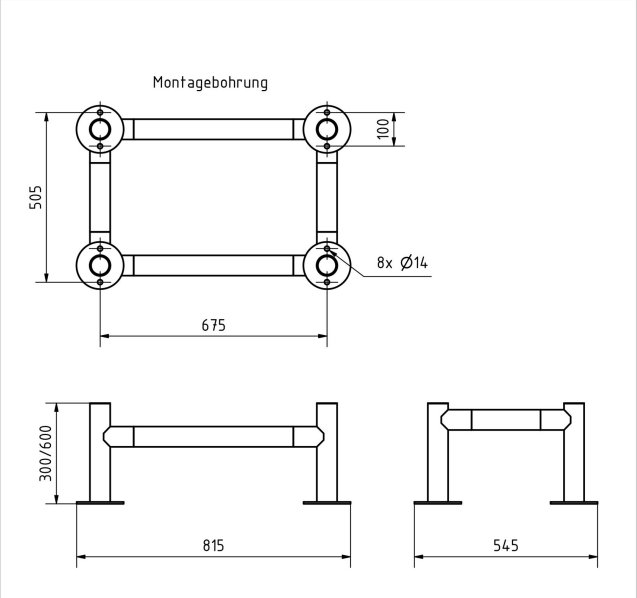

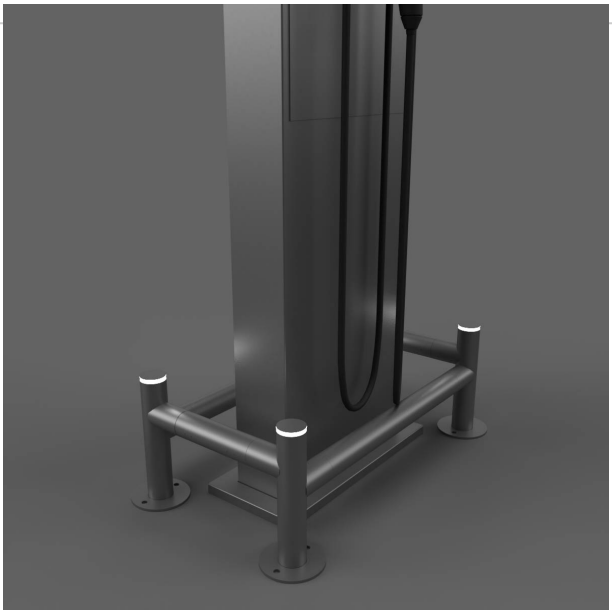

Briefkasten Manufaktur Lippe GmbH
Werler Straße 60
32105 Bad Salzuflen

www.briefkasten-manufaktur.de
info@briefkasten-manufaktur.de
Tel.: +49 5222 807110

Geschäftsführer Oliver Woineck
Ust.ID.Nr. DE303690847
Handelsregister Amtsgericht Lemgo, HRB 8618