Box pacchi BOXsystem BASIC 752V2 - RAL a scelta - 2x box pacchi | con 2 scatole per pacchi | Serratura a sinistra * Cerniera della porta a destra

Codice articolo 752V2-2-VAR-SL

Descrizione del prodotto

Box pacchi BOXsystem BASIC 752V2 - Colore RAL a scelta - 2x box pacchi

Cassetta per pacchi di alta qualità con elementi di supporto in tubo quadrato realizzati interamente in acciaio inox, verniciati a polvere in colore RAL/DB. Questa cassetta per pacchi convince per la sua lunghissima durata, la sua struttura solida e il suo volume imbattibile.

Il rivestimento chiuso in acciaio inox nasconde i pacchi posizionati dietro di esso. Lo scomparto per pacchi è adatto a spedizioni di pacchi particolarmente grandi, ma poche (di solito 1 pacco al giorno per scomparto). Un ripiano evita che i pacchi giacciano sul pavimento.

Ricevere i pacchi indipendentemente dall'agente di consegna! Questa cassetta per pacchi può essere utilizzata da qualsiasi corriere (ad es. DHL, UPS, DPD, TNT, GLS, Hermes, ecc.).

- Scatola per pacchi in acciaio inox 1.4016 (acciaio inox magnetico non arrugginito), verniciata a polvere in un colore RAL a scelta.
- La scatola per pacchi è realizzata a mano dalla Briefkasten Manufaktur. Produzione di qualità tedesca "Made in Germany".
- Vano pacchi 740x290x800 mm (WHT). Volume del vano pacchi: 142 litri, max. Dimensioni del pacco: 710 x 260 x 770 mm (WD).
- Scomparto pacchi 740x880x800 mm (WD). Volume del vano pacchi: 460 litri, max. Dimensioni dei pacchi: 710 x 850 x 770 mm (WD).
- Serratura per pacchi di alta qualità con chiusura a scatto. Include 5 chiavi con numero di chiave per scomparto pacchi (con chiave uguale o diversa).
- Tettuccio parapioggia in acciaio inox, verniciato a polvere in colore RAL/DB. Possibilità di tettuccio per piante opzionale.
- Possibilità di etichettatura con nome di 15-30 mm per scomparto.
- Possibilità di collegare tra loro i singoli box BOXsystem.
- I montanti sono in acciaio inox V2A 1.4301 da 40x40 mm, verniciati a polvere in colore RAL/DB per il montaggio a vite.

Informazioni importanti

Protezione dall'acqua

Per ottenere una protezione ottimale dall'acqua per i vostri pacchi, la cassetta dei pacchi dovrebbe essere posizionata possibilmente sotto una tettoia. Questo sistema è protetto contro le infiltrazioni d'acqua in conformità alla norma DIN EN 13724. Le infiltrazioni d'acqua non sono motivo di reclamo.

Briefkasten Manufaktur Lippe GmbH
Werler Straße 60
32105 Bad Salzuflen

www.briefkasten-manufaktur.de
info@briefkasten-manufaktur.de
Tel.: +49 5222 807110

Geschäftsführer Oliver Woineck
Ust.ID.Nr. DE303690847
Handelsregister Amtsgericht Lemgo, HRB 8618

Caratteristiche del prodotto

Superficie/colore	RAL 9005 nero profondo, RAL 3004 rosso porpora, DB 703 minerale di ferro micaceo, RAL 7016 grigio antracite, RAL a scelta (secondo la tabella colori), Terra, Alluminio grigio RAL 9007, RAL 9016 bianco traffico
Serie	BASE
Funzioni	Scomparto pacchi
Numero di scatole	con 2 scatole per pacchi
Tipo di montaggio	Indipendente
Materiale di base	Acciaio inox V2A 1.4301
Etichettatura dei nomi	Etichettatura dei nomi come incisione laser
Ritiro dell'articolo	Lato anteriore
Scatola singola a volume	Jumbo > 30 litri

Dimensioni

Altezza della singola scatola in mm	290,0 | 880,0
Larghezza della singola scatola in mm	740,0 | 740,0
Volume in litri	142,0 | 460,0
Altezza complessiva in mm	1227,0 + 60,0 Tetto vegetale opzionale
Larghezza totale in mm	830,0
Profondità in mm	830,0
Peso in kg	45
Condizioni di consegna	Fornito parzialmente smontato

Schizzo

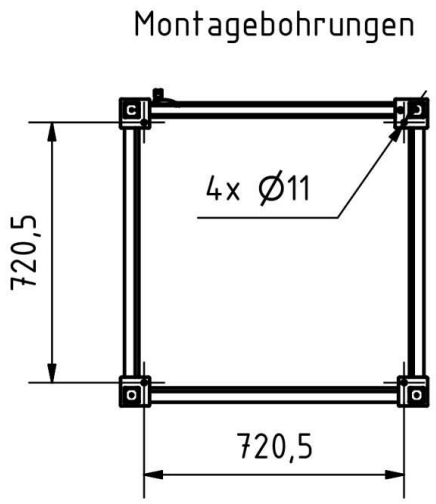

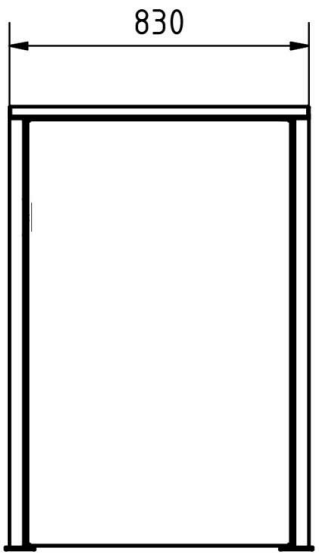

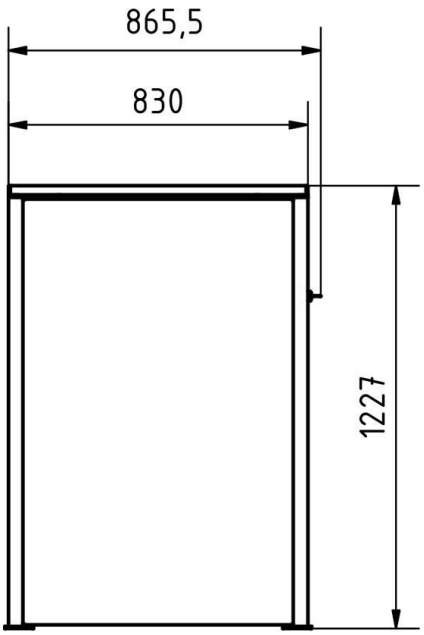

Briefkasten Manufaktur Lippe GmbH
Werler Straße 60
32105 Bad Salzuflen

www.briefkasten-manufaktur.de
info@briefkasten-manufaktur.de
Tel.: +49 5222 807110

Geschäftsführer Oliver Woineck
Ust.ID.Nr. DE303690847
Handelsregister Amtsgericht Lemgo, HRB 8618

Altre immagini

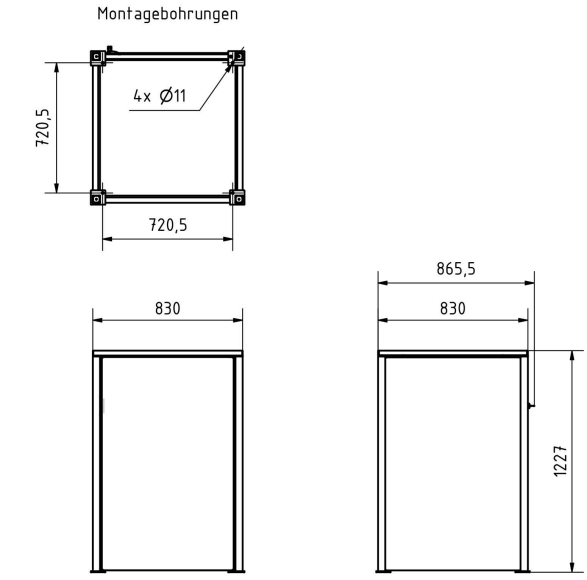

Briefkasten Manufaktur Lippe GmbH
Werler Straße 60
32105 Bad Salzuflen

www.briefkasten-manufaktur.de
info@briefkasten-manufaktur.de
Tel.: +49 5222 807110

Geschäftsführer Oliver Woineck
Ust.ID.Nr. DE303690847
Handelsregister Amtsgericht Lemgo, HRB 8618

Briefkasten Manufaktur Lippe GmbH
Werler Straße 60
32105 Bad Salzuflen

www.briefkasten-manufaktur.de
info@briefkasten-manufaktur.de
Tel.: +49 5222 807110

Geschäftsführer Oliver Woineck
Ust.ID.Nr. DE303690847
Handelsregister Amtsgericht Lemgo, HRB 8618