Colonna di presa BASIC 372 per montaggio a pavimento - acciaio inox V2A lucido - acciaio inox verniciato a polvere | Presa di corrente SCHUKO | BI-Color VA lucido | ? Colore a scelta | 2 volte

Codice articolo 372-BI-2FACH

Descrizione del prodotto

Colonna di presa BASIC 372 per montaggio a pavimento - acciaio inox V2A lucido - acciaio inox verniciato a polvere

Moderna colonna portaprese realizzata interamente in acciaio inox V2A. Combinazione bicolore con prese di corrente in acciaio inox lucido e corpo in acciaio inox verniciato a polvere. Il rivestimento laterale e la copertura antipioggia in acciaio inox da 2 mm, così come la presa di corrente IP44, rendono questa colonnina completamente resistente alle intemperie e perfettamente adatta all'uso esterno.

- Colonna portaprese realizzata interamente in acciaio inox V2A.
- La colonna portaprese è prodotta da Briefkasten Manufaktur. Produzione di qualità tedesca "Made in Germany".
- Corpo e coperchio in acciaio inox V2A 1.4301, verniciato a polvere in colore RAL/DB.
- Rivestimento laterale e copertura antipioggia in acciaio inox V2A 1.4301 da 2 mm, verniciato a polvere in colore RAL/DB.
- Prese di corrente 16 A 250 V ~ con coperchio incernierato in acciaio inox V2A 1.4301, lucidato. Grado di protezione IP 44 (spruzzi d'acqua).
- Coperchio incernierato (con molla di ritorno) e terminali a molla per conduttori rigidi e flessibili non trattati fino a 2,5 mm2. Morsetti di collegamento conformi alla norma DIN VDE 0620.
- Piastra di fondo in acciaio inox da 5 mm per il montaggio a vite.

Caratteristiche del prodotto

Superficie/colore	RAL 9005 nero profondo, RAL 3004 rosso porpora, DB 703 minerale di ferro micaceo, RAL 7016 grigio antracite, RAL a scelta (secondo la tabella colori), Terra, Alluminio grigio RAL 9007, RAL 9016 bianco traffico
Serie	BASE
Tipo di connessione	SCHUKO
Tipo di montaggio	Indipendente
Materiale di base	Acciaio inox V2A 1.4301

Briefkasten Manufaktur Lippe GmbH
Werler Straße 60
32105 Bad Salzuflen

www.briefkasten-manufaktur.de
info@briefkasten-manufaktur.de
Tel.: +49 5222 807110

Geschäftsführer Oliver Woineck
Ust.ID.Nr. DE303690847
Handelsregister Amtsgericht Lemgo, HRB 8618

Dimensioni

Larghezza in mm	112 | 182
Altezza in mm	362 | 337
Profondità in mm	132,0
Peso in kg	6
Condizioni di consegna	Fornito completamente assemblato

Schizzo

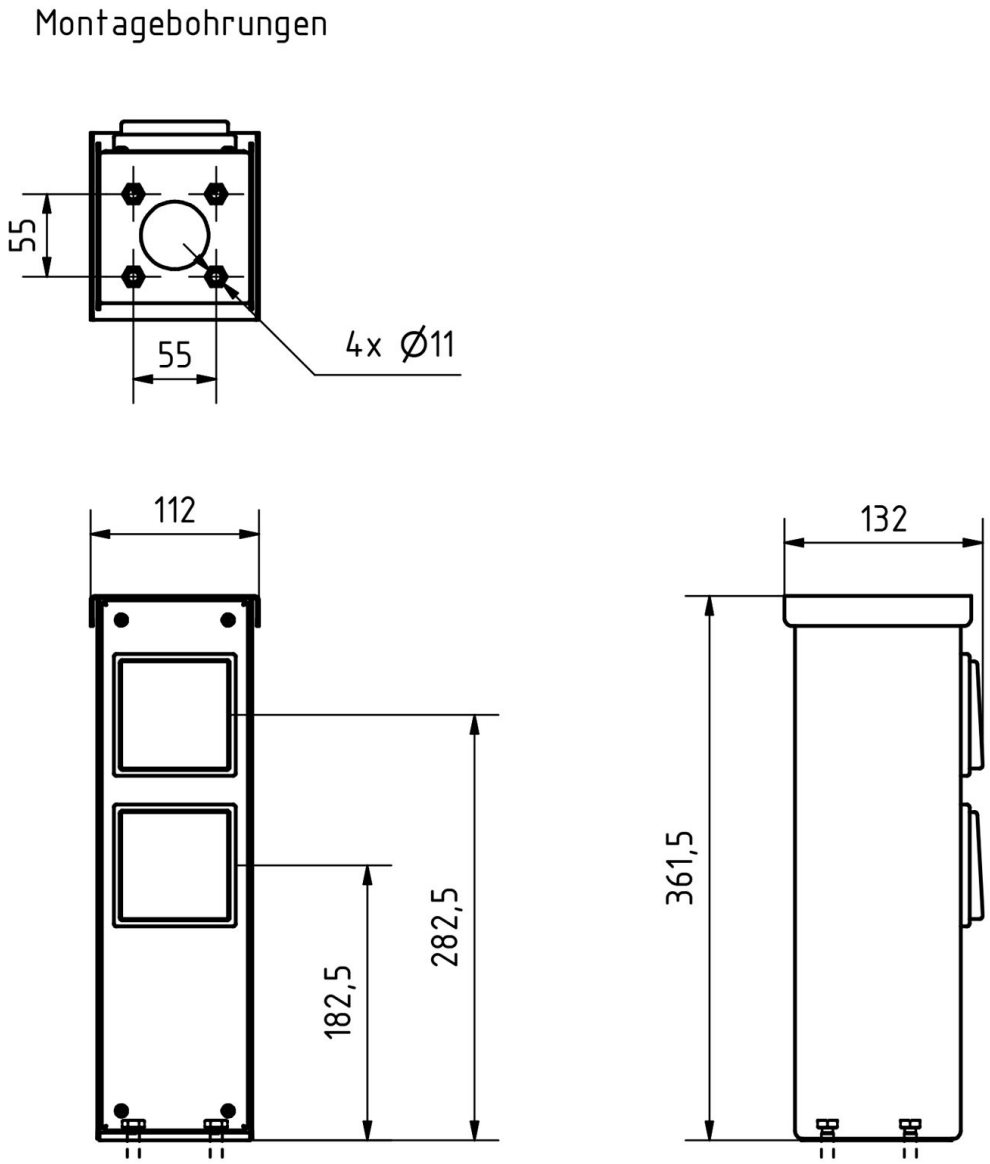

Briefkasten Manufaktur Lippe GmbH
Werler Straße 60
32105 Bad Salzuflen

www.briefkasten-manufaktur.de
info@briefkasten-manufaktur.de
Tel.: +49 5222 807110

Geschäftsführer Oliver Woineck
Ust.ID.Nr. DE303690847
Handelsregister Amtsgericht Lemgo, HRB 8618

Altre immagini

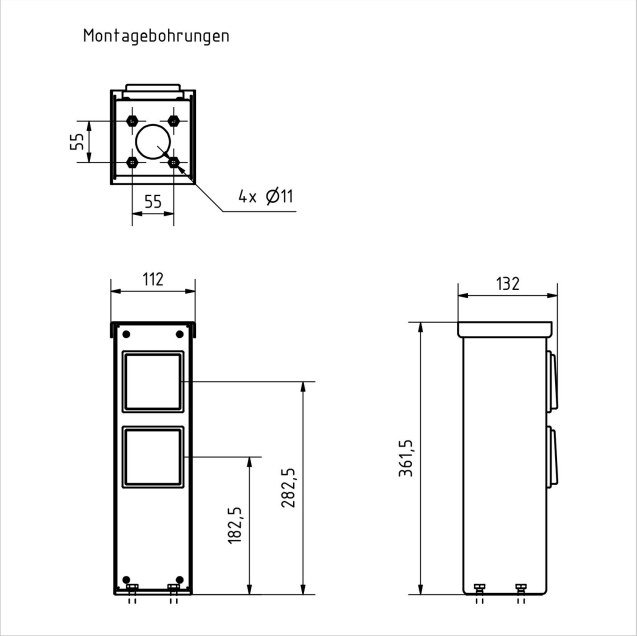

Briefkasten Manufaktur Lippe GmbH
Werler Straße 60
32105 Bad Salzuflen

www.briefkasten-manufaktur.de
info@briefkasten-manufaktur.de
Tel.: +49 5222 807110

Geschäftsführer Oliver Woineck
Ust.ID.Nr. DE303690847
Handelsregister Amtsgericht Lemgo, HRB 8618

Briefkasten Manufaktur Lippe GmbH
Werler Straße 60
32105 Bad Salzuflen

www.briefkasten-manufaktur.de
info@briefkasten-manufaktur.de
Tel.: +49 5222 807110

Geschäftsführer Oliver Woineck
Ust.ID.Nr. DE303690847
Handelsregister Amtsgericht Lemgo, HRB 8618