Fessura per lettere in acciaio inox - fessura 240x35mm - 300x115mm | Acciaio inossidabile, lucidato

Codice articolo 555-BE-24

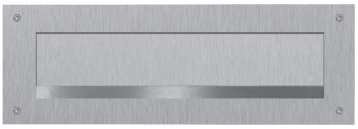

Descrizione del prodotto

Fessura per lettere in acciaio inox - fessura 240x35mm - 300x115mm

- Fessura per lettere in acciaio inox realizzata in acciaio inox V2A 1.4301 da 2 mm, lucidato.
- Lo sportello della buca delle lettere è realizzato presso la fabbrica della cassetta delle lettere. Produzione di qualità tedesca "Made in Germany".
- Dimensioni di inserimento adatte a C4 alto.
- Fissaggio con quattro viti in acciaio inox e tasselli in dotazione.
- Scritta opzionale con nome, laserata a circa 10 mm di altezza.

Caratteristiche del prodotto

Tipo di montaggio	Viti
Scatola singola a volume	Normale > 10 litri
Materiale di base	Acciaio inox V2A 1.4301
Etichettatura dei nomi	Etichettatura dei nomi come incisione laser
Numero di scatole	con 1 cassetta per le lettere
Superficie/colore	Terra
Ritiro dell'articolo	Lato posteriore

Dimensioni

Larghezza in mm	300
Altezza in mm	115
Altezza della fessura per le lettere in mm	35,0
Larghezza della fessura per le lettere in mm	240,0
Peso in kg	3

Briefkasten Manufaktur Lippe GmbH
Werler Straße 60
32105 Bad Salzuflen

www.briefkasten-manufaktur.de
info@briefkasten-manufaktur.de
Tel.: +49 5222 807110

Geschäftsführer Oliver Woineck
Ust.ID.Nr. DE303690847
Handelsregister Amtsgericht Lemgo, HRB 8618

Schizzo

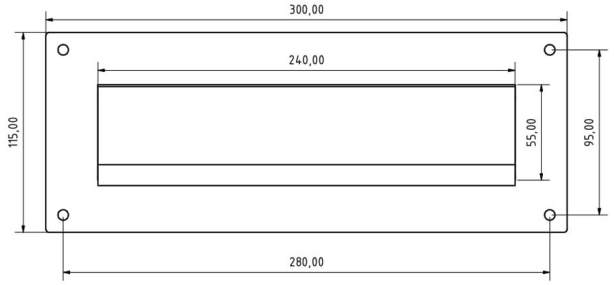

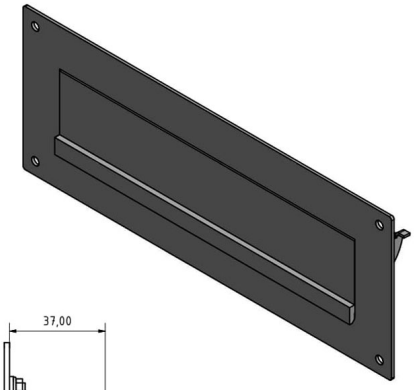

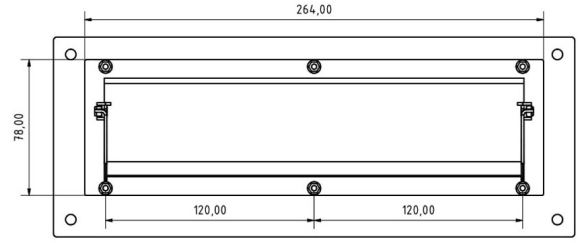

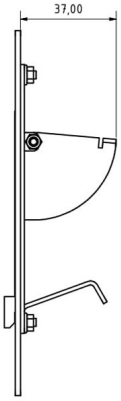

Briefkasten Manufaktur Lippe GmbH
Werler Straße 60
32105 Bad Salzuflen

www.briefkasten-manufaktur.de
info@briefkasten-manufaktur.de
Tel.: +49 5222 807110

Geschäftsführer Oliver Woineck
Ust.ID.Nr. DE303690847
Handelsregister Amtsgericht Lemgo, HRB 8618

Altre immagini

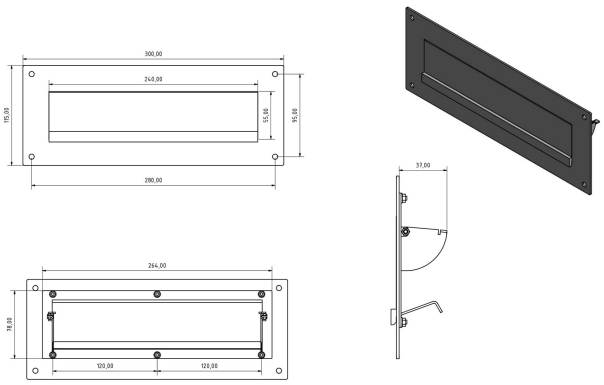

Briefkasten Manufaktur Lippe GmbH
Werler Straße 60
32105 Bad Salzuflen

www.briefkasten-manufaktur.de
info@briefkasten-manufaktur.de
Tel.: +49 5222 807110

Geschäftsführer Oliver Woineck
Ust.ID.Nr. DE303690847
Handelsregister Amtsgericht Lemgo, HRB 8618