Diese Montageanleitung beschreibt die Installation einer Briefkasten Manufaktur Lippe GmbH Ladesäule DESIGNER (und Briefkasten Ladesäule DESIGNER). Die Montage und Installation umfasst die Vor-Ort-Montage der Ladesäule DESIGNER, sowie in Fällen einer „vorbereiteten“ Ladesäule DESIGNER auch die Installation der bereits vorhandenen e.on Drive eBox.

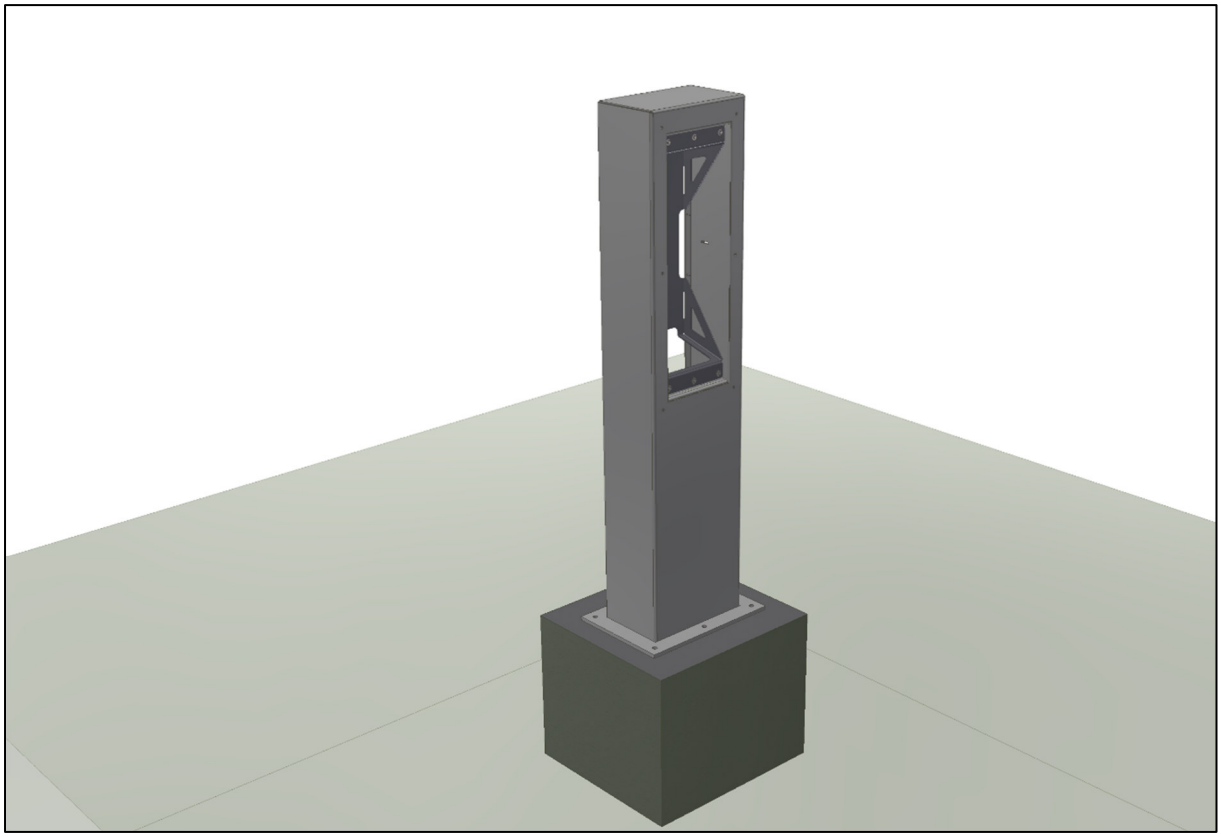

Abb. 1

Bringen Sie die Ladesäule DESIGNER in Aufstellposition.

Markieren Sie nun die Befestigungspunkte der Ladesäule DESIGNER auf dem Fundament. Nutzen Sie dazu einen geeigneten Stift.

Technische Änderungen sowie Irrtümer vorbehalten. Alle Inhalte sind urheber-Rechtlich geschützt

Briefkasten Manufaktur Lippe GmbH
Werler Straße 60
32105 Bad Salzuflen

E-Mail: info@briefkasten-manufaktur.de
Tel.: +49 (0)5222 807110
Fax.: +49 (0)5222 8071129
www.briefkasten-manufaktur.de

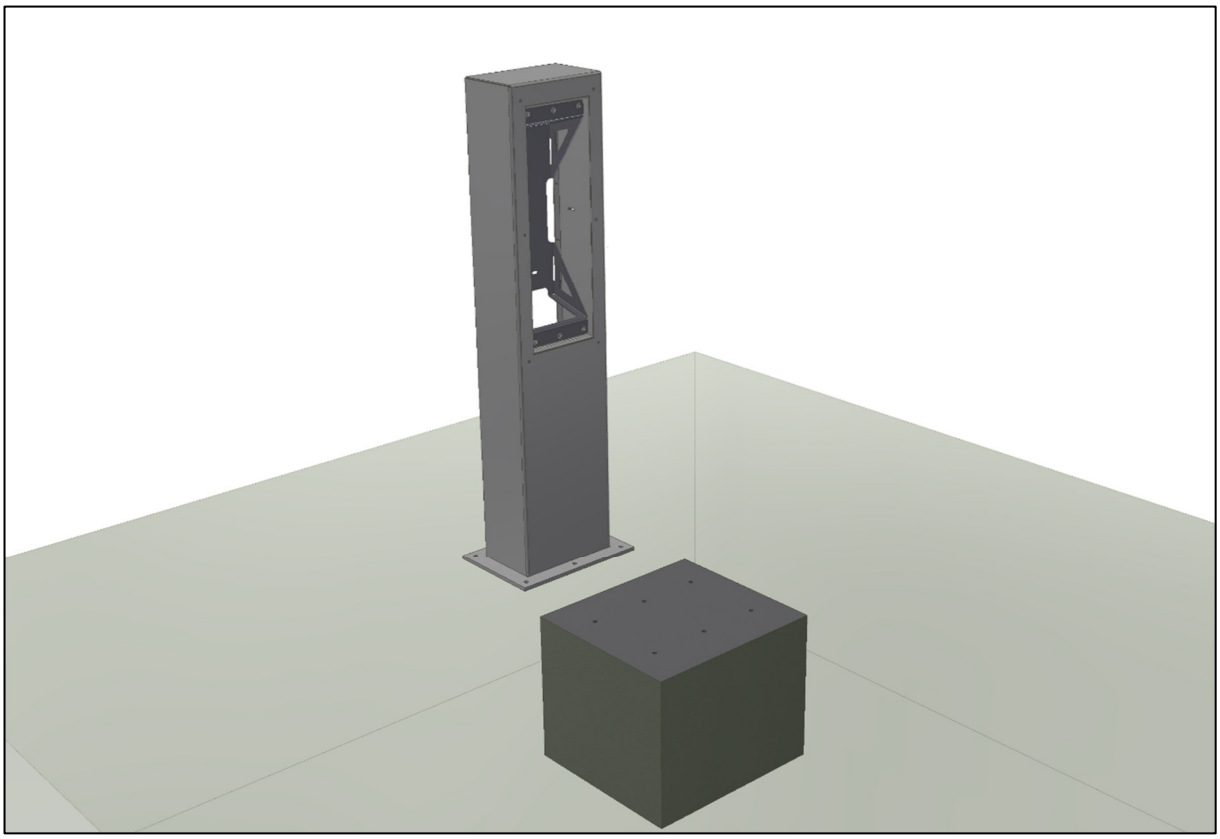

Abb. 2

Schieben Sie die Ladesäule DESIGNER vom Aufstellort zur Seite, um freien Zugang zu Ihren angezeichneten Markierungen zu erlangen. Achten Sie dabei darauf, die Ladesäule DESIGNER nicht zu zerkratzen. Bohren Sie nun die angezeichneten Löcher in das Fundament. Entfernen Sie Bohrstaub aus den Bohrlöchern und führen Sie die Dübel in die Befestigungslöcher im Fundament ein.

Technische Änderungen sowie Irrtümer vorbehalten. Alle Inhalte sind urheber-Rechtlich geschützt

Briefkasten Manufaktur Lippe GmbH
Werler Straße 60
32105 Bad Salzuflen

E-Mail: info@briefkasten-manufaktur.de
Tel.: +49 (0)5222 807110
Fax.: +49 (0)5222 8071129
www.briefkasten-manufaktur.de

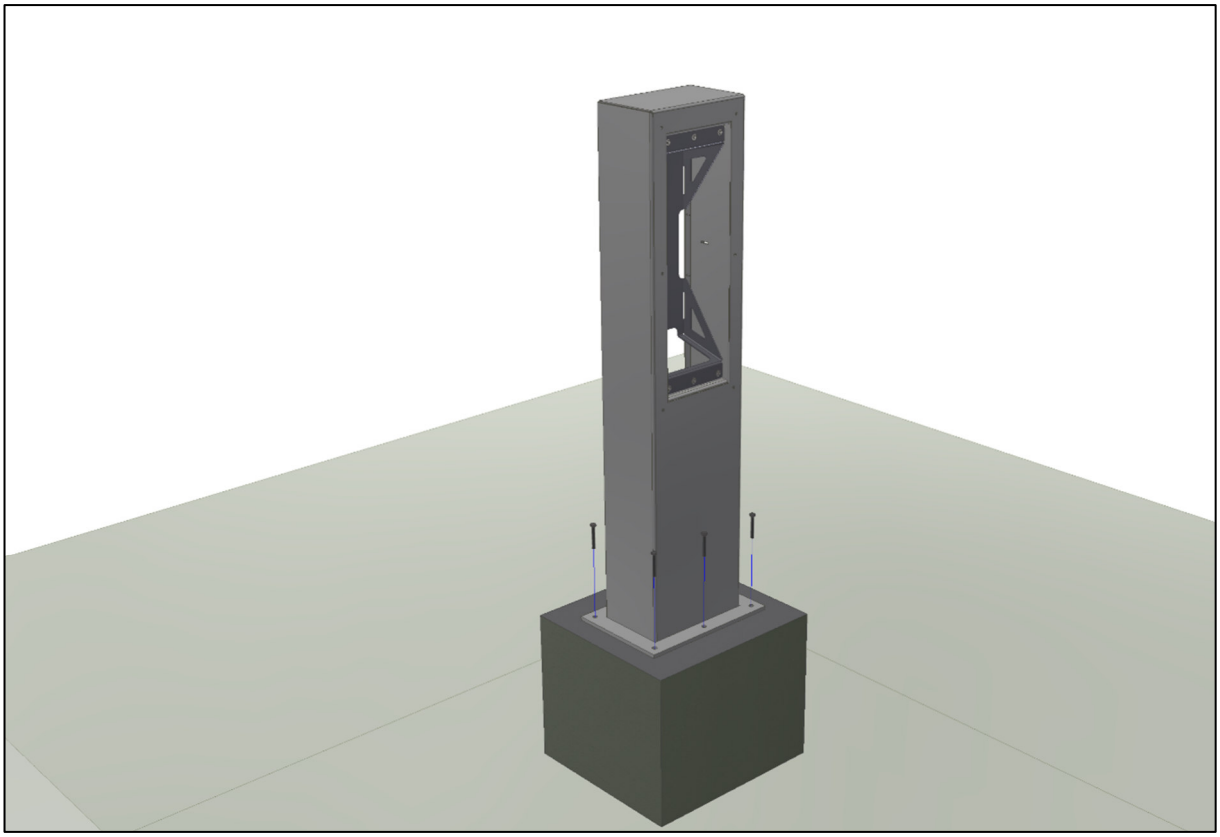

Abb. 3

Schieben Sie anschließend die Ladesäule DESIGNER zurück an den Aufstellort.

Befestigen Sie die Ladesäule DESIGNER mit geeigneten Befestigungsschrauben (nicht im Lieferumfang enthalten) am Fundament.

Technische Änderungen sowie Irrtümer vorbehalten. Alle Inhalte sind urheber-Rechtlich geschützt

Briefkasten Manufaktur Lippe GmbH
Werler Straße 60
32105 Bad Salzuflen

E-Mail: info@briefkasten-manufaktur.de
Tel.: +49 (0)5222 807110
Fax.: +49 (0)5222 8071129
www.briefkasten-manufaktur.de

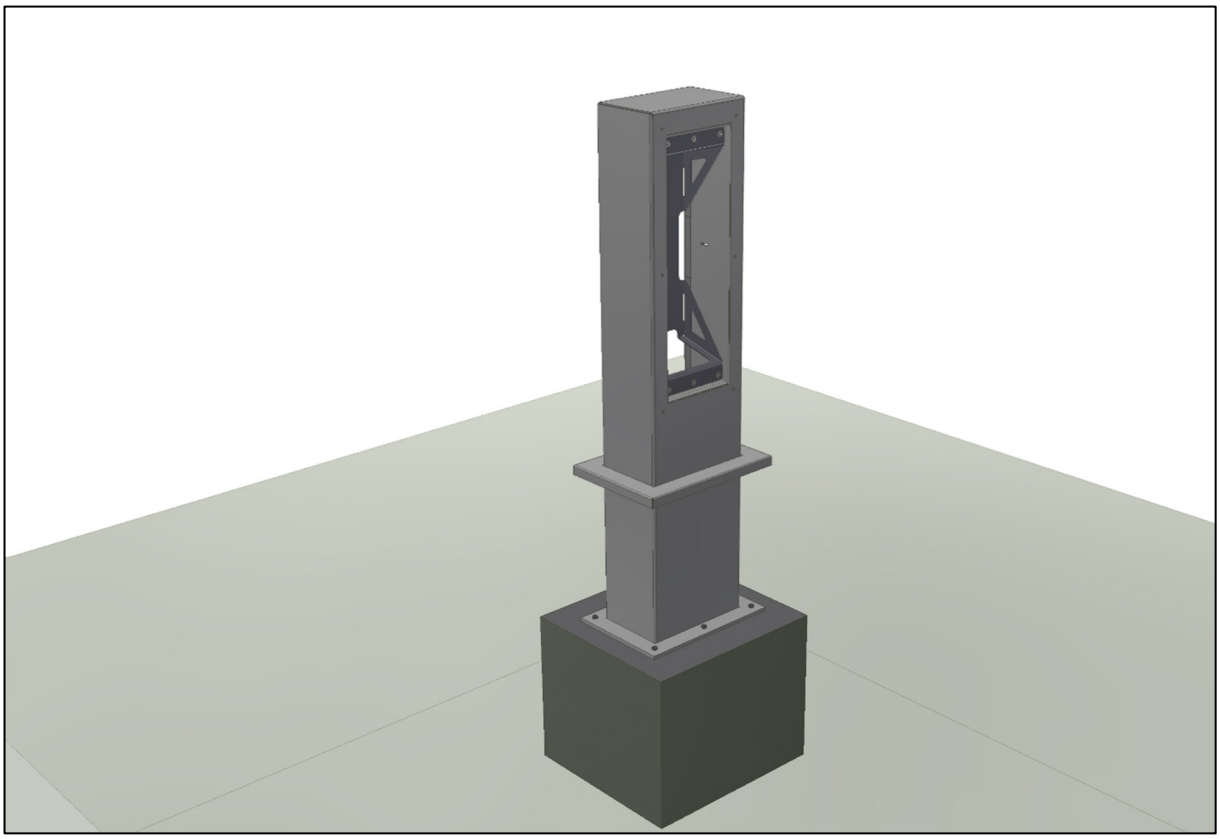

Abb. 4

Führen Sie anschließend die Fußblende über die Ladesäule DESIGNER.

Achten Sie dabei besonders darauf die Oberfläche der Ladesäule DESIGNER nicht zu zerkratzen.

Technische Änderungen sowie Irrtümer vorbehalten. Alle Inhalte sind urheber-Rechtlich geschützt

Briefkasten Manufaktur Lippe GmbH
Werler Straße 60
32105 Bad Salzuflen

E-Mail: info@briefkasten-manufaktur.de
Tel.: +49 (0)5222 807110
Fax.: +49 (0)5222 8071129
www.briefkasten-manufaktur.de

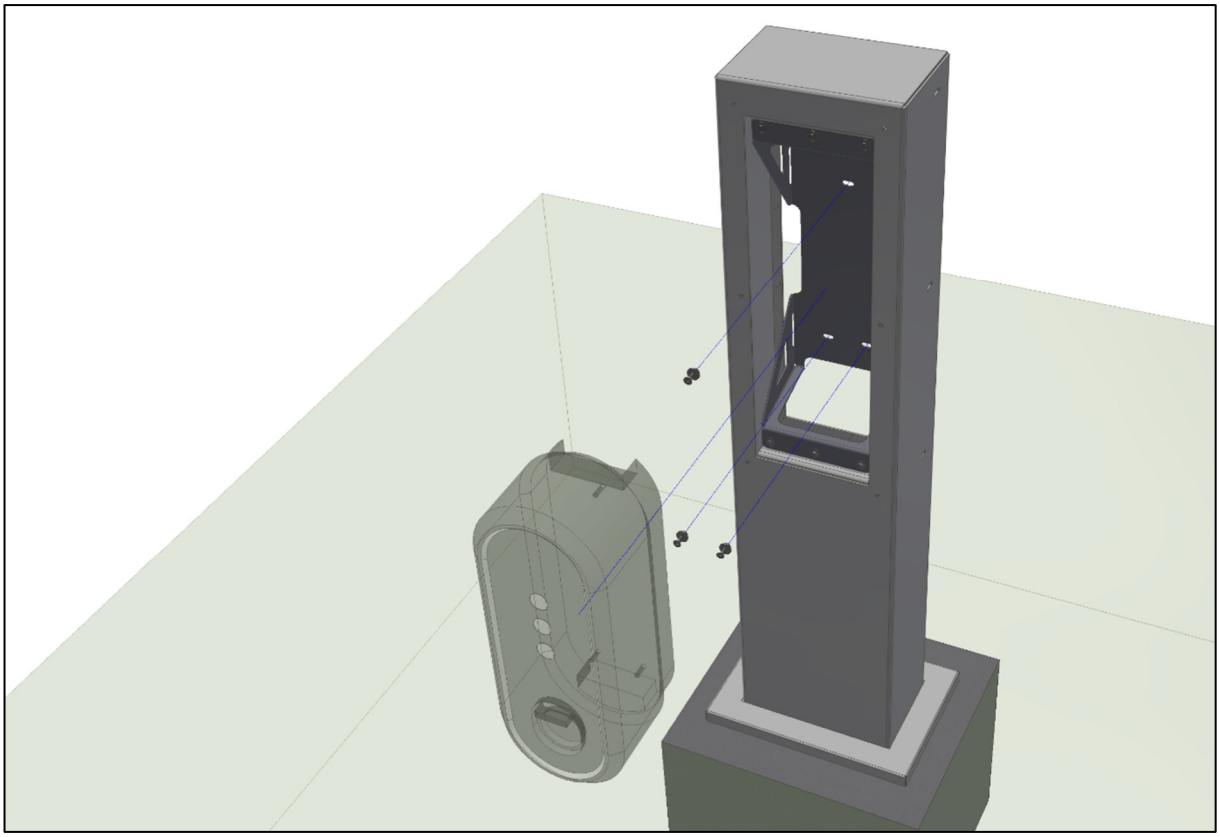

Abb. 5 (nur bei „vorbereiteten“ Ladesäulen DESIGNER beachten)

Montieren Sie die e.on Drive eBox in die Ladesäule DESIGNER.

Nutzen Sie dazu die beiliegenden Schrauben und befestigen Sie die e.on Drive eBox damit und mit den beiliegenden Muttern und Unterlegscheiben auf dem Geräteträger.

Technische Änderungen sowie Irrtümer vorbehalten. Alle Inhalte sind urheber-Rechtlich geschützt

Briefkasten Manufaktur Lippe GmbH
Werler Straße 60
32105 Bad Salzuflen

E-Mail: info@briefkasten-manufaktur.de
Tel.: +49 (0)5222 807110
Fax.: +49 (0)5222 8071129
www.briefkasten-manufaktur.de

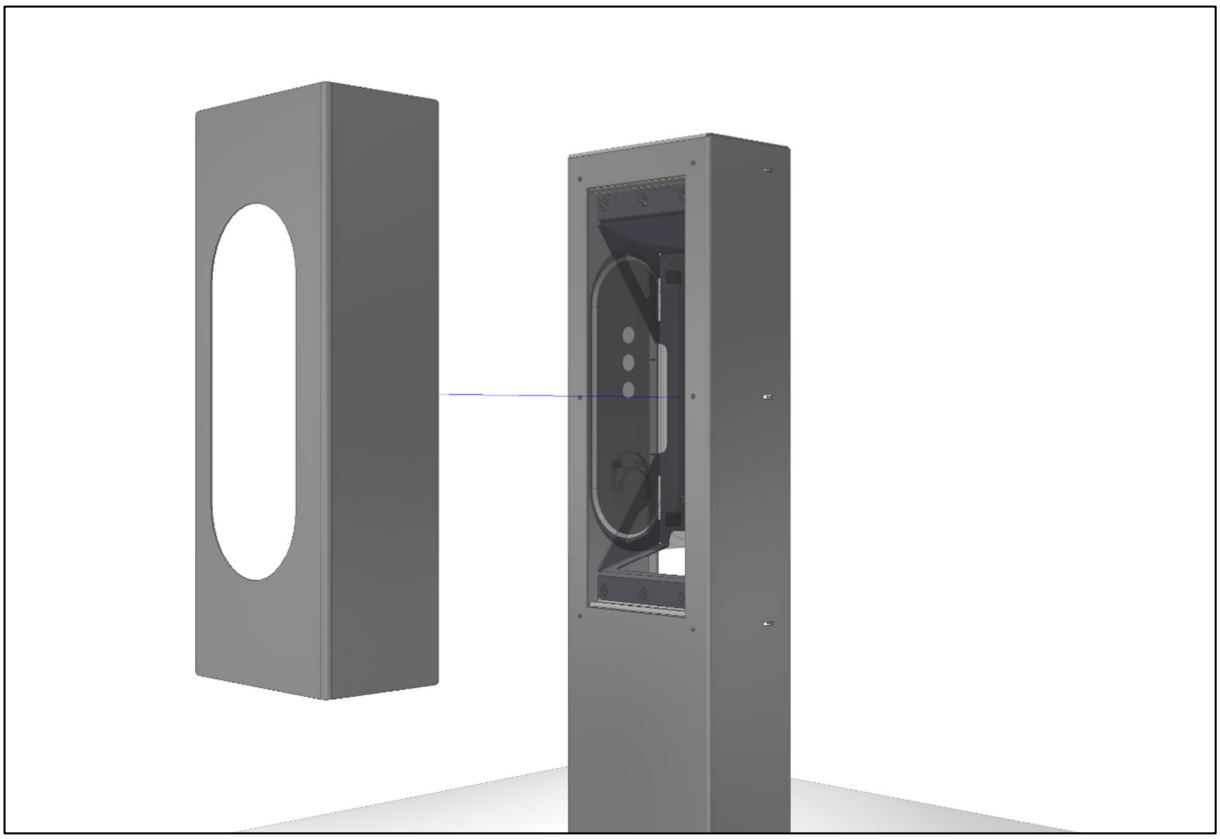

Abb. 6 (nur bei „vorbereiteten“ Ladesäulen DESIGNER beachten)

Montieren Sie nun die Blende der Ladesäule DESIGNER.

Nutzen Sie dazu die beiliegenden Muttern und führen Sie die Blende von vorn zur Ladesäule DESIGNER. Achten Sie dabei darauf, dass Sie die Ladesäule DESIGNER nicht mit den aufgeschweißten Bolzen der Blende zerkratzen.

Technische Änderungen sowie Irrtümer vorbehalten. Alle Inhalte sind urheber-Rechtlich geschützt

Briefkasten Manufaktur Lippe GmbH
Werler Straße 60
32105 Bad Salzuflen

E-Mail: info@briefkasten-manufaktur.de
Tel.: +49 (0)5222 807110
Fax.: +49 (0)5222 8071129
www.briefkasten-manufaktur.de

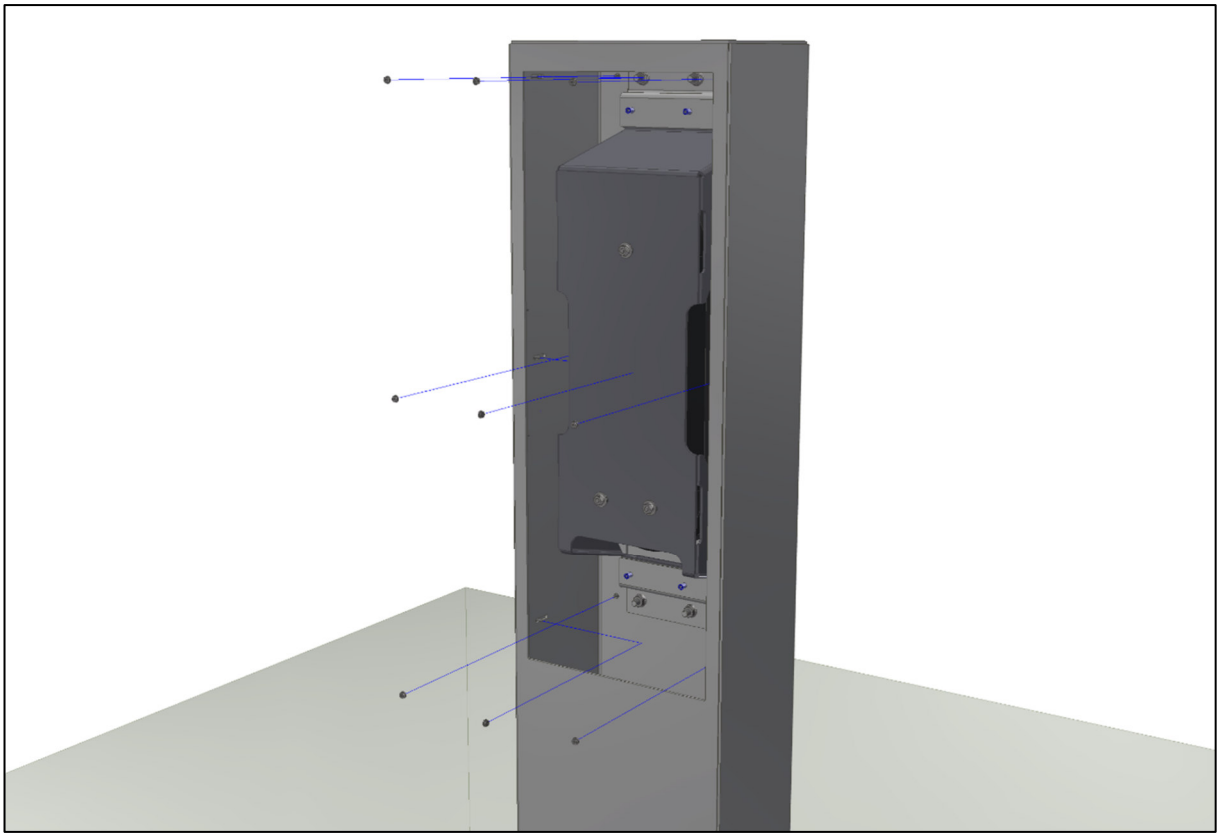

Abb. 7 (nur bei „vorbereiteten“ Ladesäulen DESIGNER beachten)

Führen Sie die Befestigungsmuttern der Blende von hinten durch die Wartungsöffnung in die Ladesäule DESIGNER. Richten Sie gegebenenfalls die e.on Drive eBox mit Hilfe der Langlöcher im Geräteträger zur Blende aus. Achten Sie dabei auf korrektes, vor allem gleichmäßiges Spaltmaß.

Technische Änderungen sowie Irrtümer vorbehalten. Alle Inhalte sind urheber-Rechtlich geschützt

Briefkasten Manufaktur Lippe GmbH
Werler Straße 60
32105 Bad Salzuflen

E-Mail: info@briefkasten-manufaktur.de
Tel.: +49 (0)5222 807110
Fax.: +49 (0)5222 8071129
www.briefkasten-manufaktur.de

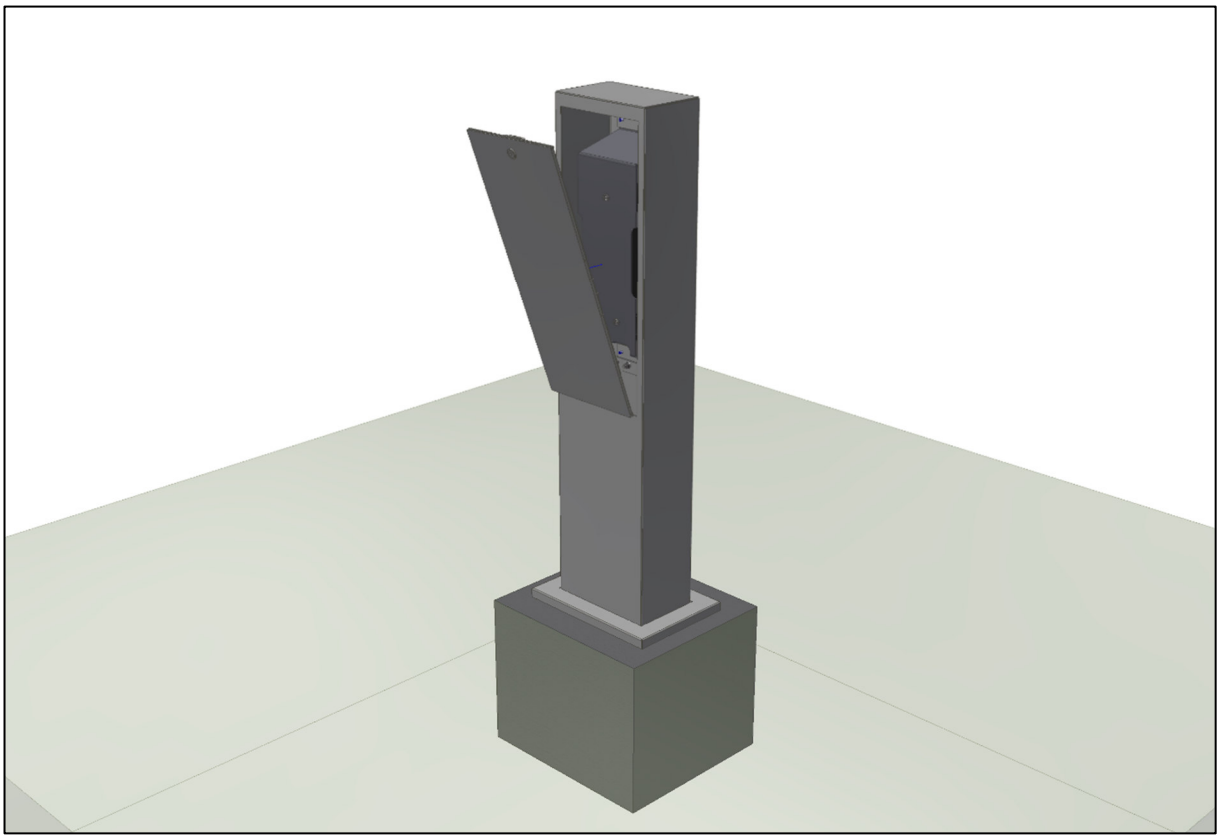

Abb. 9

Die Ladesäule DESIGNER verfügt über eine Wartungsklappe zur Wartung und Inspektion der Ladesäule DESIGNER. Diese wird komplett entnommen indem Sie das Schloss öffnen, die Wartungsklappe oben leicht zu sich ziehen und dann nach oben herausnehmen.

Technische Änderungen sowie Irrtümer vorbehalten. Alle Inhalte sind urheber-Rechtlich geschützt

Briefkasten Manufaktur Lippe GmbH
Werler Straße 60
32105 Bad Salzuflen

E-Mail: info@briefkasten-manufaktur.de
Tel.: +49 (0)5222 807110
Fax.: +49 (0)5222 8071129
www.briefkasten-manufaktur.de

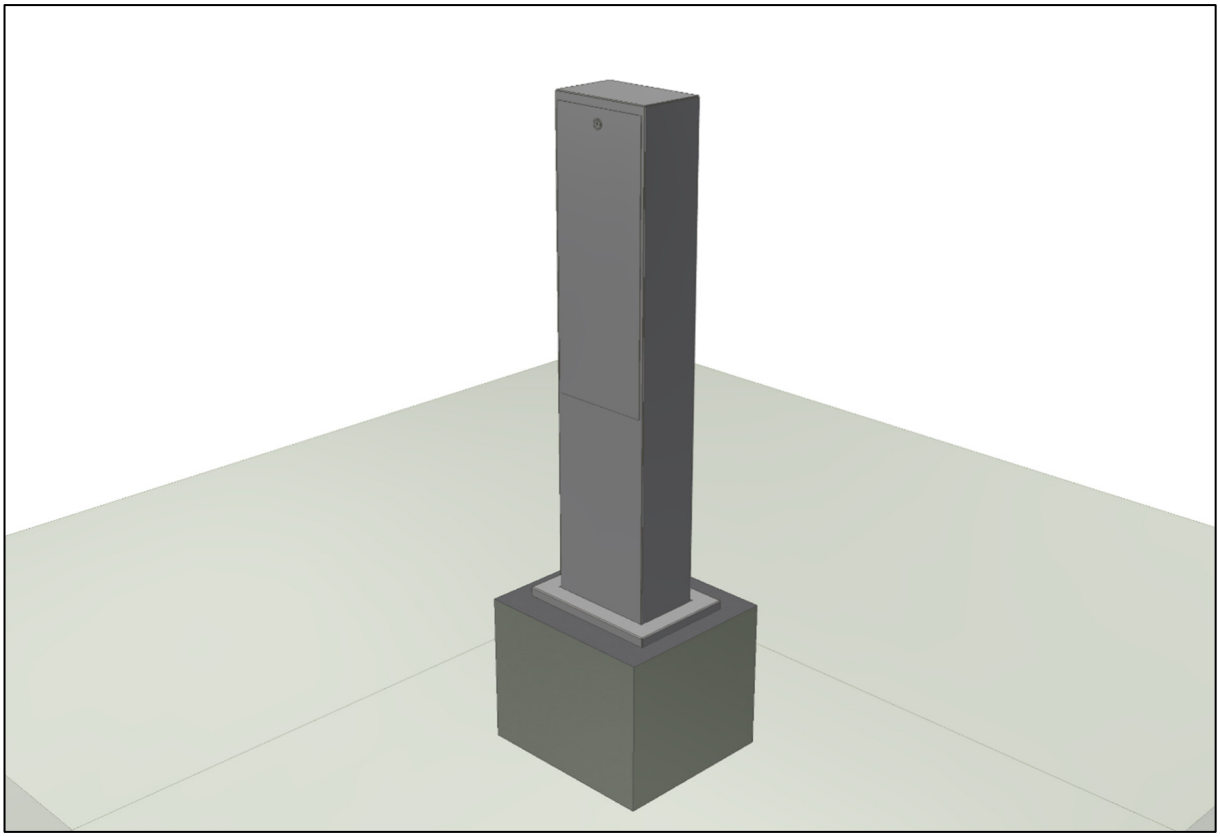

Abb. 10

Fertig montierte Ladesäule DESIGNER, Ansicht von hinten

Technische Änderungen sowie Irrtümer vorbehalten. Alle Inhalte sind urheber-Rechtlich geschützt

Briefkasten Manufaktur Lippe GmbH
Werler Straße 60
32105 Bad Salzuflen

E-Mail: info@briefkasten-manufaktur.de
Tel.: +49 (0)5222 807110
Fax.: +49 (0)5222 8071129
www.briefkasten-manufaktur.de

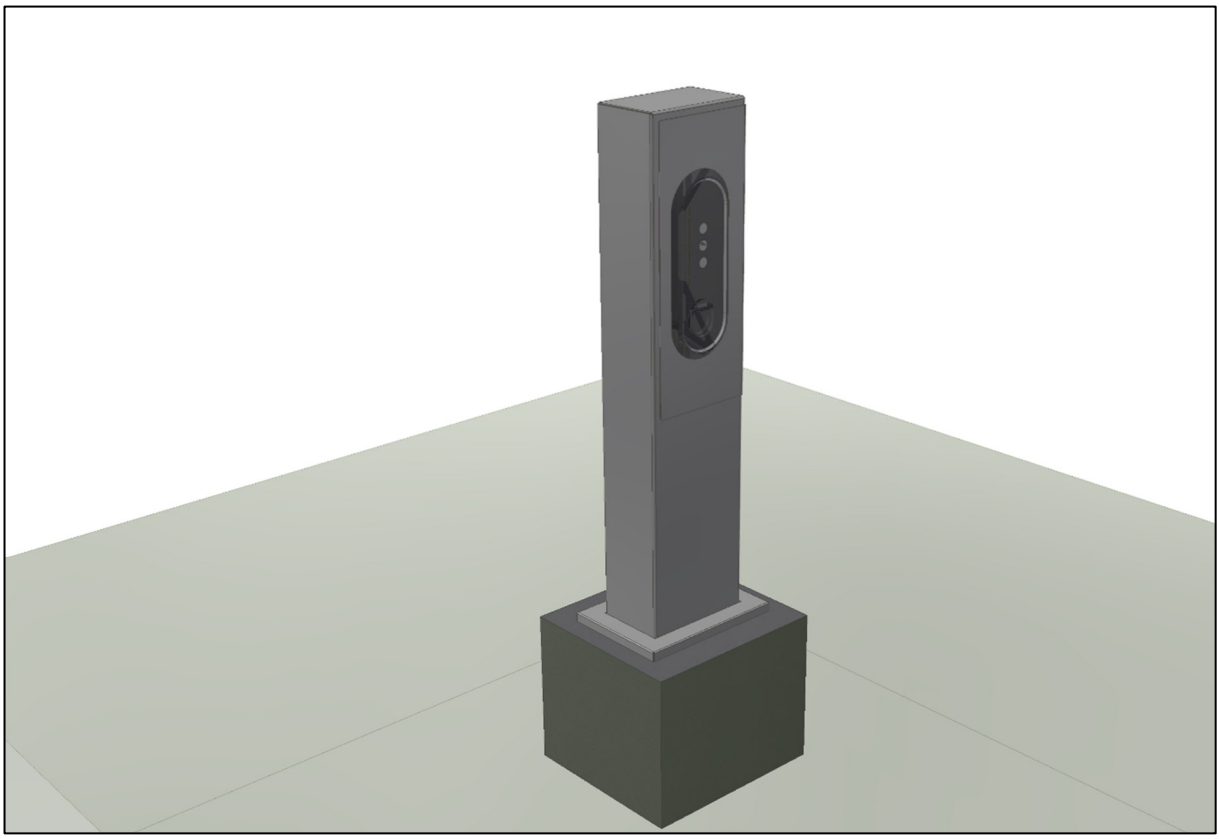

Abb. 11

Fertig montierte Ladesäule DESIGNER, Ansicht von vorn

Technische Änderungen sowie Irrtümer vorbehalten. Alle Inhalte sind urheber-Rechtlich geschützt

Briefkasten Manufaktur Lippe GmbH
Werler Straße 60
32105 Bad Salzuflen

E-Mail: info@briefkasten-manufaktur.de
Tel.: +49 (0)5222 807110
Fax.: +49 (0)5222 8071129
www.briefkasten-manufaktur.de

HINWEIS:

Elektrische Zuleitungen und Anschlusskabel werden von unten in die Ladesäule DESIGNER (und Briefkasten Ladesäule DESIGNER) eingeführt. Dabei ist insbesondere darauf zu achten, dass keine Kabel gequetscht werden. Allgemein gelten die gültigen Richtlinien und Verordnungen der VDE, sowie harmonisierter Normen.

Die elektrische Inbetriebnahme von Wallboxen, wie beispielsweise der e.on Drive eBox, ist ausschließlich durch ausgebildetes Fachpersonal durchzuführen.

Durch die hohe Anschlussleistung besteht bei Fallnutzung in erhöhtem Maße Lebensgefahr!

Technische Änderungen sowie Irrtümer vorbehalten. Alle Inhalte sind urheber-Rechtlich geschützt

Briefkasten Manufaktur Lippe GmbH
Werler Straße 60
32105 Bad Salzuflen

E-Mail: info@briefkasten-manufaktur.de
Tel.: +49 (0)5222 807110
Fax.: +49 (0)5222 8071129
www.briefkasten-manufaktur.de