8-voudig 4x2 vrijstaand brievenbussysteem Design BASIC 385-9016 ST-R - RAL 9016 verkeerswit | RAL 9016 verkeerswit fijnstructuur mat | 300x110x385 mm (BxHxD) - ?? Normaal 12 liter | met 8 brievenbussen



Product number 385-9016-8W

Product description

Vrijstaande 8-voudige brievenbusinstallatie BASIC 385 voor 8 partijen – brede, meerkolomige uitvoering – RAL 9016 verkeerswit

Met 8 afzonderlijk te gebruiken postvakken biedt de vrijstaande BASIC 385 een overzichtelijke postoplossing voor meergezinswoningen, wooncomplexen en commercieel gebruikte panden. De staande montage maakt flexibele plaatsing mogelijk op locaties waar de installatie zowel voor bewoners als bezorgers goed bereikbaar is.

De W-uitvoering verdeelt de postvakken in een bredere, meerkolomige opstelling en creëert een overzichtelijke frontzijde voor meerdere gebruikers.

De brievenbussen zijn vervaardigd van gegalvaniseerd staal en voorzien van een poedercoating in RAL 9016 verkeerswit fijnstructuur mat. Een aansluitende zijbekleding met regendak bindt de afzonderlijke brievenbussen tot een gesloten geheel samen.

Elk postvak beschikt over een inwerpopening van 35 × 265 mm voor DIN-C4-zendingen in staand formaat. Een geluidsdempende rubberlip vermindert het slaan van de klepjes, terwijl de frontdeuren van links naar rechts openen. Per brievenbus worden twee sleutels met sleutelnummer en een wisselbaar naamplaatje onder de inwerpklep meegeleverd.

De voordelen van de BASIC 385 in één oogopslag

Brede, meerkolomige indeling

De 8 postvakken worden geplaatst in een bredere, meerkolomige opstelling. Dit zorgt voor een overzichtelijke gevel en verdeelt de vakken over meerdere kolommen.

Briefkasten Manufaktur Lippe GmbH
Werler Straße 60
32105 Bad Salzuflen

www.briefkasten-manufaktur.de
info@briefkasten-manufaktur.de
Tel.: +49 5222 807110

Geschäftsführer Oliver Woineck
Ust.ID.Nr. DE303690847
Handelsregister Amtsgericht Lemgo, HRB 8618

Grote inwerpopening conform DIN EN 13724

De inwerpopening van 35 × 265 mm is geschikt voor DIN-C4-zendingen in staand formaat. Ook grotere enveloppen kunnen ongekreukt worden ingegooid.

Geruisloze inworp en comfortabele uitname

Een geluidsdempende rubberlip vermindert het slaan van de inwerpkleppen. De post wordt frontaal uitgenomen via deuren die van links naar rechts openen.

Heldere afwerking in RAL 9016

RAL 9016 verkeerswit fijnstructuur mat zorgt voor een heldere, cleane uitstraling en beschermt de gegalvaniseerde staalconstructie duurzaam.

Bewezen BASIC-kwaliteit Made in Germany

De combinatie van solide materiaalkeuze, DIN-EN-13724-conforme postvakken en een montagevriendelijke constructie maakt de BASIC 385 tot een duurzame oplossing voor dagelijks gebruik.

Uitvoering van de BASIC 385 brievenbusinstallatie

Brievenbusinstallatie

Artikelnummer 385-9016-8W
Serie BASIC 385 ST-R
Bouwvorm Brede, meerkolomige uitvoering
Aantal brievenbussen 8 afzonderlijk te gebruiken postvakken
Materiaal brievenbussen Gegalvaniseerd staal
Oppervlak RAL 9016 verkeerswit fijnstructuur mat
Regendak / zijbekleding Gegalvaniseerd staal, gepoedercoat in RAL 9016 verkeerswit fijnstructuur mat
Fabrikatie Made in Germany door Briefkasten Manufaktur Lippe

Post en bediening

Inwerpopening 35 × 265 mm, geschikt voor DIN C4 staand
Inwerpkleppen Met geluidsdempende rubberlip
Postontname Frontaal
Deuropening Opent van links naar rechts
Sleutels 2 sleutels met sleutelnummer per brievenbus
Naambordje Wisselbaar naambordje onder de inwerpklep
Norm Brievenbussen conform DIN EN 13724

Standelementen en uitrusting

Standelementen Ronde buis ca. 60 mm van roestvrij staal V2A 1.4301, geslepen
Montagewijzen Optioneel voor schroefmontage of voor inbetonneren
Bevestiging Ankerbouten bij schroefmontage niet inbegrepen; kies passend bij het fundament

Brievenbusgrootte en volume

De BASIC 385 is, afhankelijk van de productconfiguratie, verkrijgbaar met verschillende brievenbusmaten. De standaardausvoering 300 × 110 × 385 mm biedt ca. 12 liter volume; afhankelijk van de variant is ook 300 × 220 × 385 mm met ca. 25 liter volume beschikbaar.

Montage door inbetonneren

Voor de vrijstaande installatie raden wij een voldoende gedimensioneerd betonfundament aan. Bij het inbetonneren moeten de roestvrijstalen standelementen loodrecht worden uitgelijnd en blijvend in het fundament worden verankerd. De afmetingen van het fundament en de inbeddingsdiepte moeten worden afgestemd op de bodemgesteldheid, het gewicht van de installatie en lokale omstandigheden.

Schroefmontage op een fundament

Voor schroefmontage is een vlak en dragend betonfundament vereist. Geschikte ankerbouten respectievelijk bevestigingsmiddelen moeten worden gekozen passend bij de ondergrond en de belasting van de installatie. Bij de BASIC-385-ST-R-uitvoeringen zijn ankerbouten geen onderdeel van de basislevering.

Opmerking over weersbescherming

De post is alleen bij volledig inwerpen en gesloten inwerpklep optimaal beschermd tegen vocht en vervuiling. Uitstekende zendingen kunnen voorkomen dat de klep volledig sluit. Bij extreme weersomstandigheden kan er ondanks normconforme uitvoering toch vocht in de brievenbus komen.

Product properties

Basismateriaal	Staal, gegalvaniseerd, Roestvrij staal V2A 1.4301
Oppervlak/kleur	RAL 9005 diepzwart, RAL 3004 paarsrood, DB 703 ijzerglimmerts, RAL 7016 antracietgrijs, RAL naar keuze (volgens kleurentabel), Grond, RAL 9007 grijs aluminium, RAL 9016 verkeerswit
Serie	BASIS
Enkele doos per volume	Normaal > 10 liter
Naametikettering	Naamplaatje
Type montage	Vrijstaand
Item terugtrekken	Voorkant
Aantal dozen	met 8 brievenbussen

Briefkasten Manufaktur Lippe GmbH
Werler Straße 60
32105 Bad Salzuflen

www.briefkasten-manufaktur.de
info@briefkasten-manufaktur.de
Tel.: +49 5222 807110

Geschäftsführer Oliver Woineck
Ust.ID.Nr. DE303690847
Handelsregister Amtsgericht Lemgo, HRB 8618

Dimensions

Hoogte van individuele doos in mm	110,0
Breedte van enkele doos in mm	300,0
Volume in liter	12
Hoogte van lettersleuf in mm	35,0
Breedte van lettersleuf in mm	265,0
Hoogte van brievenbussysteem in mm	440,0
Breedte van brievenbussysteem in mm	600,0
Totale hoogte in mm	1200,0 | 1500,0 | 1700,0
Totale breedte in mm	765,0
Diepte in mm	435,0
Gewicht in kg	47
Leveringstoestand	De levering vindt plaats in blokken; staande elementen en brievenbus worden apart geleverd.

Dimension drawing

Briefkasten Manufaktur Lippe GmbH
Werler Straße 60
32105 Bad Salzuflen

www.briefkasten-manufaktur.de
info@briefkasten-manufaktur.de
Tel.: +49 5222 807110

Geschäftsführer Oliver Woineck
Ust.ID.Nr. DE303690847
Handelsregister Amtsgericht Lemgo, HRB 8618

Montagebohrungen

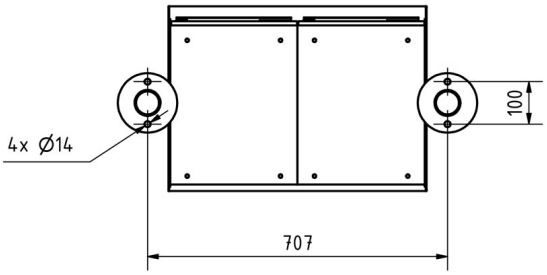

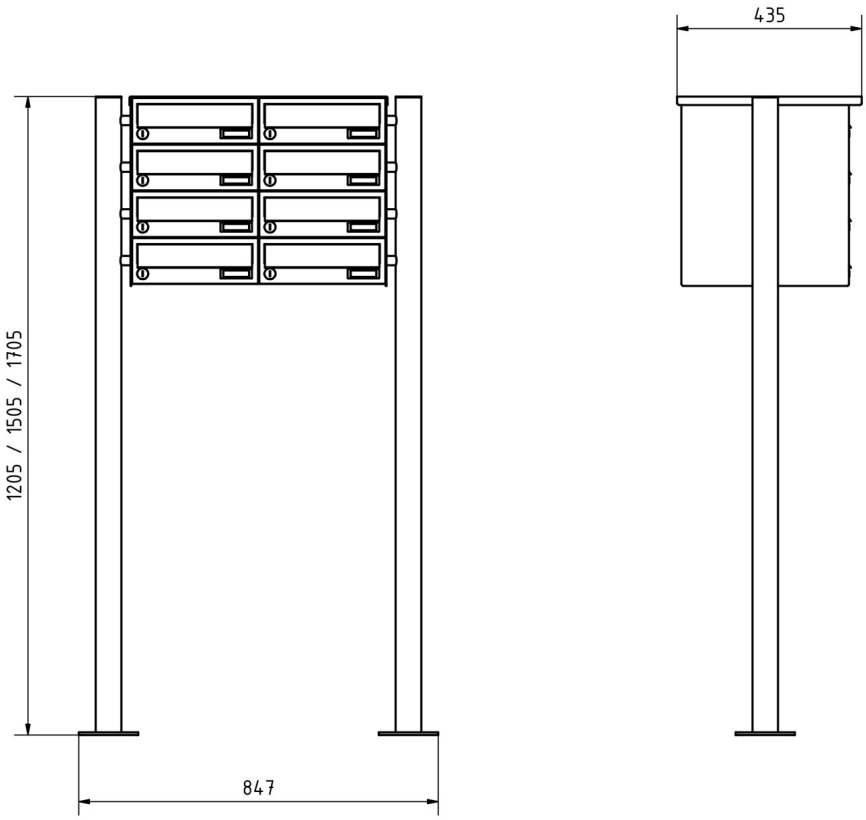

Briefkasten Manufaktur Lippe GmbH
Werler Straße 60
32105 Bad Salzuflen

www.briefkasten-manufaktur.de
info@briefkasten-manufaktur.de
Tel.: +49 5222 807110

Geschäftsführer Oliver Woineck
Ust.ID.Nr. DE303690847
Handelsregister Amtsgericht Lemgo, HRB 8618

More images









Briefkasten Manufaktur Lippe GmbH
Werler Straße 60
32105 Bad Salzuflen

www.briefkasten-manufaktur.de
info@briefkasten-manufaktur.de
Tel.: +49 5222 807110

Geschäftsführer Oliver Woineck
Ust.ID.Nr. DE303690847
Handelsregister Amtsgericht Lemgo, HRB 8618



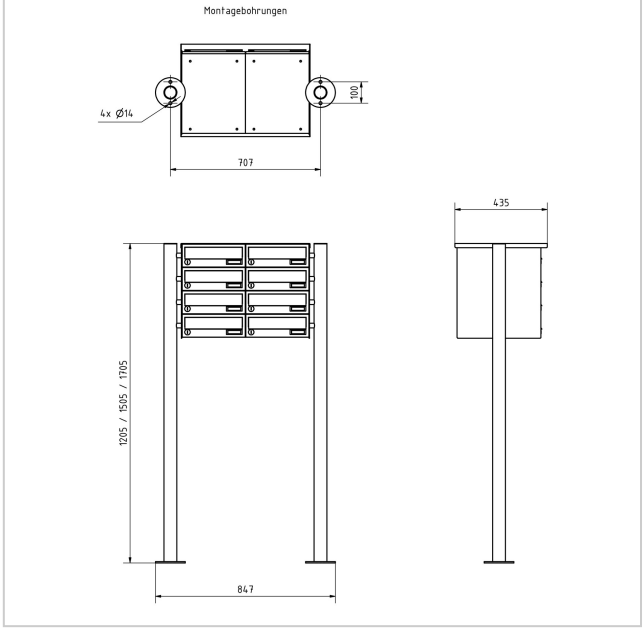

Briefkasten Manufaktur Lippe GmbH
Werler Straße 60
32105 Bad Salzuflen

www.briefkasten-manufaktur.de
info@briefkasten-manufaktur.de
Tel.: +49 5222 807110

Geschäftsführer Oliver Woineck
Ust.ID.Nr. DE303690847
Handelsregister Amtsgericht Lemgo, HRB 8618